Прайс-лист 2017

действует с 1 марта 2017 года

be
think
innovate

GRUNDFOS

Grundfos Product Center
(Грундфос Продукт Центр)

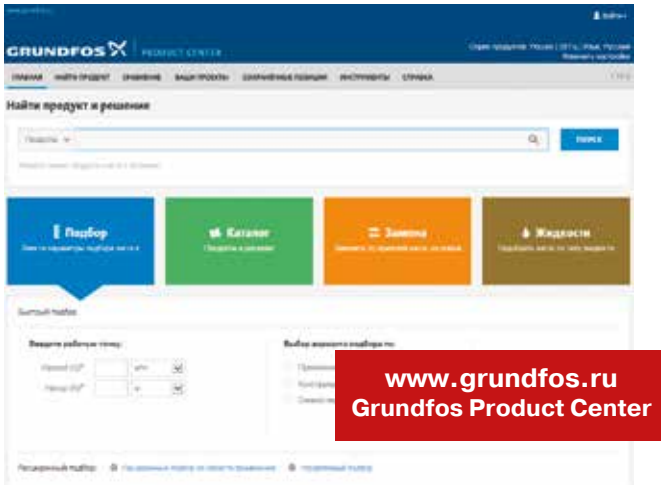

Grundfos Product Center (сокращённо GPC) – это программа для поиска и подбора оборудования, доступная на сайте www.grundfos.ru.

Программа GPC поможет вам сделать правильный выбор и содержит четыре основных раздела: ПОДБОР, КАТАЛОГ, ЗАМЕНА, ЖИДКОСТИ.

Подбор оборудования

Указав на главной странице расход и напор, Вы можете, выбрав область применения, конструкцию или семейство насосов, получить список продуктов, соответствующих Вашему запросу.

Для более детального запроса Вы можете выбрать Расширенный подбор по области применения или Управляемый подбор. В этом случае пошаговый подбор позволит вам учесть различные параметры, выполнить сложные расчёты с учётом энергопотребления, сроков окупаемости, профилей нагрузки, эксплуатационных расходов и т.д.; определить скорости течения в трубопроводах для систем водоотведения и канализации.

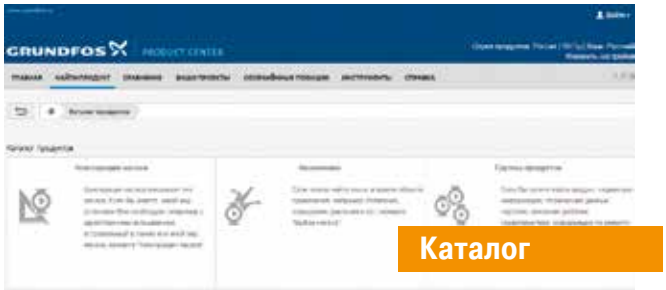

В этом разделе Вы можете найти подходящий насос по его Конструкции, Назначению, Группе продуктов (где в алфавитном порядке расположены все серии насосов).

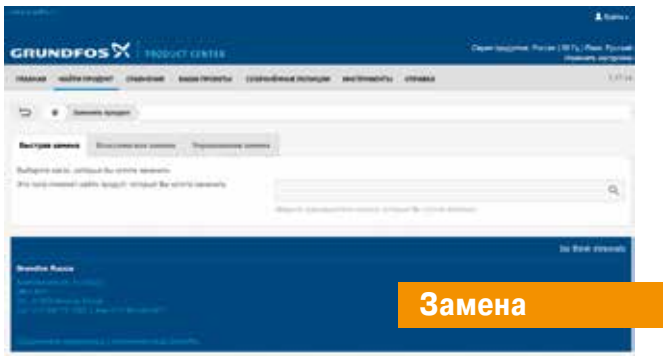

В разделе предложены три варианта подбора замены насоса: Быстрый, Классический поиск и Управляемая замена.

По производителю и модели устаревшего насоса, следуя пошаговым инструкциям, в результате подбора Вам будет предложено несколько моделей насосов Grundfos, которые могут быть более производительными.

Введя в строке поиска на главной странице номер продукта или его название Вы попадаете на страницу продукта, где находится вся необходимая информация: Рабочие характеристики, Фото продукта, Чертежи (DXF, DWG, Step, eDrawing, RFA Revit), Габаритные чертежи, Характеристики двигателя, Схема электроподключений, Зап.части, Текст с технико-коммерческим предложением, Видео-инструкции сервисного назначения, доступные документы по продукту (Брошюры, Каталоги, Руководства по монтажу и эксплуатации, Сервисные документы на выбранном в настройках языке), Части системы, если оборудование многосоставное.

На этой же странице можно изменить конструкцию выбранного насоса, рабочую точку, настроить параметры перекачиваемой жидкости и скорректировать рабочие характеристики с учётом изменившейся плотности и вязкости.

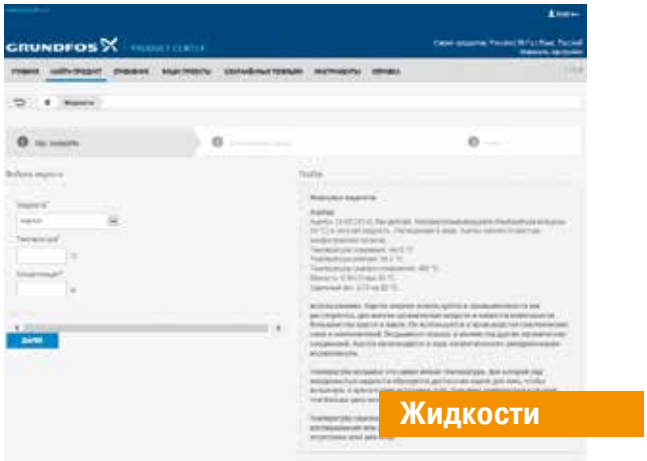

Выбрав в данном разделе программы перекачиваемую жидкость, материал исполнения предложенного насоса будет химически совместим с выбранным типом жидкости. На странице результатов будет представлена общая информация о жидкости, а также предостережения в случае опасных свойств среды.

Сделано в России: насосное оборудование GRUNDFOS

НА 2017 ГОД «ГРУНДФОС» – ЭТО:

- Собственный завод «ГРУНДФОС ИСТРА» площадью 30 тыс. кв. м. в Подмосковье
- Производство вертикальных, центробежных, скважинных, консольно-моноблочных насосов, насосов для водоотведения, установок пожаротушения и повышения давления, систем автоматизации, дозировочных станций и т.д.
- 28 представительств во всех федеральных округах РФ, а также в Республике Беларусь
- 7 складов: в Москве, Санкт-Петербурге, Самаре, Новосибирске, Екатеринбурге, Ростове-на-Дону и Минске
- 148 сервисных центров в 78 городах России

GRUNDFOS в России

Содержание

Раздел	Оборудование для частных домов		Стр.
1	**Циркуляционные насосы для систем отопления, кондиционирования, горячего водоснабжения**		
	1.1 Насосы с мокрым ротором и со ступенчатым регулированием скорости	**UPS, UPSD, SOLAR серии 100**	3
	1.2 Насосы с мокрым ротором и с электронным регулированием скорости	**ALPHA3, ALPHA2, ALPHA2 L**	9
	1.3 Насосы с мокрым ротором и с корпусом из латуни или нержавеющей стали	**UP PM, UP, UPS**	14
2	**Насосы и установки для систем водоснабжения и повышения давления**		
	2.1 Скважинные насосы диаметром 3 дюйма	**SQ**	19
	2.2 Скважинные насосы диаметром 3 дюйма с частотным регулированием	**SQE**	19
	2.3 Принадлежности для скважинных насосов SQ, SQE		22
	2.4 Скважинные насосы диаметром 4 и 6 дюймов	**SP A, SP**	25
	2.5 Принадлежности для скважинных насосов SP		32
	2.6 Самовсасывающие насосы и насосные установки	**SCALA2, MQ, JP, JP Booster**	36
	2.7 Компактные повысительные насосы	**UPA**	37
	2.8 Автоматические насосные установки для систем водоснабжения	**CMB, CMBE, CMB-SP SET**	39
	2.9 Колодезные насосы и установки для систем водоснабжения	**SB, SBA**	41
3	**Насосы и установки для систем дренажа, водоотведения, канализации**		
	3.1 Дренажные насосы	**Unilift KP, Unilift KP-AV, Unilift CC, KPC**	43
	3.2 Дренажные и грязевые насосы из нержавеющей стали	**Unilift AP**	45
	3.3 Насосные установки для водоотведения	**Liftaway B, Liftaway C**	51
	3.4 Насосные установки для отведения конденсата	**CONLIFT**	53
	3.5 Насосные установки для водоотведения и канализации	**SOLOLIFT2**	55

Раздел	Оборудование промышленного / специального назначения		Стр.
4	**Одноступенчатые насосы**		
	4.1 Высокоэффективные циркуляционные насосы	**MAGNA1, MAGNA1 D**	57
	4.2 Регулируемые циркуляционные насосы	**MAGNA3, MAGNA3 D, MAGNA3 N**	61
	4.3 Принадлежности к циркуляционным насосам MAGNA, MAGNA D		64
	4.4 Насосы с мокрым ротором и со ступенчатым регулированием скорости	**UPS, UPSD серии 200**	66
	4.5 Одинарные насосы «ин-лайн»	**TP**	71
	4.6 Сдвоенные насосы «ин-лайн»	**TPD**	80
	4.7 Одинарные насосы «ин-лайн» с бронзовым корпусом	**TP_Z, TP_I**	85
	4.8 Насосы «ин-лайн» с частотным регулированием с датчиком	**TPE, TPED серии 2000**	86
	4.9 Насосы «ин-лайн» с частотным регулированием без датчика	**TPE, TPED серии 1000**	90
	4.10 Высокоэффективные регулируемые насосы «ин-лайн» без датчика	**TPE2, TPE2 D**	94
	4.11 Высокоэффективные регулируемые насосы «ин-лайн» с датчиком	**TPE3, TPE3 D**	97
	4.12 Принадлежности для насосов «ин-лайн»		100
	4.13 Консольно-моноблочные насосы	**NB, NBG***	103
	4.14 Консольно-моноблочные насосы с частотным регулированием	**NBE**	113
	4.15 Консольные насосы	**NK, NKG***	118
	4.16 Принадлежности для консольно-моноблочных насосов		122
	4.17 Консольные насосы с частотным регулированием	**NKE***	
	4.18 Насосы двухстороннего входа	**HS***	
5	**Многоступенчатые насосы**		
	5.1 Вертикальные насосы	**CR, CRN, CRI***	127
	5.2 Вертикальные насосы из титана	**CRT, CRTE***	140
	5.3 Вертикальные насосы с частотным регулированием	**CRE, CRNE**	141
	5.4 Принадлежности для вертикальных насосов		147
	5.5 Горизонтальные насосы	**CM-A, CM-I, CM-G**	151
	5.6 Горизонтальные насосы с частотным регулированием	**CME-A, CME-I, CME-G**	157
	5.7 Принадлежности для горизонтальных насосов CM(E)		163
	5.8 Полупогружные насосы	**MTH, MTR**	165
6	**Насосы для систем водоснабжения и повышения давления**		
	6.1 Скважинные насосы из нержавеющей стали	**SP, SP-N**	171
	6.2 Принадлежности для скважинных насосов		183
	6.3 Скважинные насосы из чугуна	**SP-G***	
	6.4 Скважинные насосы для агрессивных сред	**SP-N, SP-NE, SQE-NE, SP-R***	191
	6.5 Высоконапорные модули диаметром 4, 6 и 8 дюймов	**BM**	201
	6.6 Принадлежности для высоконапорных модулей		205

* Цена по запросу

Содержание

Раздел	Оборудование промышленного / специального назначения		Стр.
7	**Комплектные установки для систем водоснабжения и повышения давления**		
	7.1 Насосные установки с одним насосом CR	**Hydro Solo S**	209
	7.2 Насосные установки с одним насосом CRE	**Hydro Solo E**	210
	7.3 Насосные установки с двумя - тремя насосами CR	**Hydro Multi-S**	211
	7.4 Насосные установки с двумя - тремя насосами CM	**Hydro Multi-S**	212
	7.5 Насосные установки с двумя - тремя насосами CMV	**Hydro Multi-S**	212
	7.6 Насосные установки с двумя - четырьмя насосами CRE	**Hydro Multi-E**	213
	7.7 Насосные установки с двумя - тремя насосами CME	**Hydro Multi-E**	214
	7.8 Насосные установки с двумя - шестью насосами CR и двумя типами регулирования	**Hydro MPC-S, -F**	215
	7.9 Насосные установки с двумя - шестью насосами CR(E)	**Hydro MPC-E**	225
8	**Оборудование для систем пожаротушения**		
	8.1 Насосные установки для систем водяного пожаротушения	**Hydro MX**	233
	8.2 Насосы с дизельным и электрическим приводом для систем пожаротушения	**NKF*, HSEF***	
9	**Насосы и установки для систем дренажа и канализации**		
	9.1 Дренажные и грязевые насосы	**DP, EF, DPK**	243
	9.2 Насосы для водоотведения и канализации	**SL1, SLV, SE1, SEV**	249
	9.3 Канализационные насосы с режущим механизмом	**APG, SEG**	267
	9.3 Канализационные насосы	**SL, SE**	271
	9.4 Мешалки	**AMD***	280
	9.5 Канализационные насосные установки	**MULTILIFT (M, MD, MSS, MLD, MOG, MDG, MDV, MD1)**	283
	9.6 Комплектные канализационные насосные станции	**PS**	293
	9.7 Комплектные канализационные насосные станции	**PS 1000**	299
	9.8 Комплектные канализационные насосные станции	**PS 1400**	303
	9.9 Насосы для водоотведения	**DW, DWK**	305
	9.10 Принадлежности для дренажных и канализационных насосов		310
10	**Системы дозирования и дезинфекции**		
	10.1 Цифровые мембранные дозировочные насосы	**DDA, DDC, DDE, DME, DDI**	321
	10.2 Мембранные дозировочные насосы	**DMX, DMH**	330
	10.3 Принадлежности к дозировочным насосам		334
	10.4 Дозировочные системы и установки	**DSS**	343
	10.5 Установки для производства и дозирования диоксида хлора	**Oxiperm Pro**	345
	10.6 Комплексные системы водоподготовки	**Selcoperm*, Vaccuperm*, Polydos***	346

Раздел	Системы управления, автоматика, принадлежности		Стр.
11	11.1 Шкафы управления насосами для циркуляции и повышения давления	**Grundfos GO, CIM/CIU, LiqTec, PUG, GE100, Control MPC**	349
	11.2 Отдельный преобразователь частоты	**CUE**	357
	11.3 Шкафы управления насосами для водоснабжения	**Control MP204, MDR, FF4, RM 4, GIFAS-FS-E**	361
	11.4 Шкафы управления насосами для дренажа и канализации	**LC WS, CU100, LC(D) 107, LC(D) 108, LC(D) 110, Control DC**	365
12	Общие принадлежности	**Гидробаки, резиновые компенсаторы, клапаны**	381

Раздел	Общая информация	Стр.
13	**Сервис**	
	13.1 Запасные части для насосов **NB(E), NK(E), NKG**	385
	13.2 Запасные части для насосов **CR(N,T)(E)**	386
	13.3 Запасные части для насосов **CM(E)-(A, I, G)**	387
	13.4 Запасные части для насосов **MTH, MTR**	388
	13.5 Запасные части для дренажных и канализационных насосов	389
	13.6 Прайс-лист на ввод в эксплуатацию оборудования ГРУНДФОС	390
14	Общие условия поставок	398

* Цена по запросу

Циркуляционные насосы серии 100

Назначение: Различные версии насосов предназначены для циркуляции в системах отопления, кондиционирования и горячего водоснабжения частных домов.

Перекачиваемая жидкость: Взрывобезопасная, не содержащая абразивных и волокнистых включений, химически нейтральная к материалам насоса.

Температура перекачиваемой жидкости: -25 ... +110 °C*.

Материал: Корпус из чугуна или нержавеющей стали, рабочее колесо из композитного материала.

Тип присоединения: Резьбовое трубное соединение.

Уровень звукового давления: ≤ 43 дБ(А).

Номинальное напряжение: 1 x 230 В.

Номинальная частота: 50 Гц.

Степень защиты: IP44, IP42, IPX4D, IPX2D.

Уровень звукового давления: ≤ 43 дБ(А).

* В системах домашнего водоснабжения рекомендованная температура воды +65 °C.

Циркуляционные центробежные насосы с «мокрым ротором» UPS, UPSD, Solar серии 100 с корпусом из чугуна.

UPS серии 100, 1 × 230 В

Специальное исполнение для России (резьбовые присоединения поставляются в комплекте). Группа продукта A 1

Тип продукта	Монтажная длина, мм	Трубное присоединение	Степень защиты	Температура жидкости	Количество на паллете	№ продукта	EUR
UPS 25-40	180	G 1 ½"	IP44	+2 °C...+110 °C	198	96281375[A]	**123,00**
UPS 25-60	180	G 1 ½"	IP44	+2 °C...+110 °C	198	96281477[A]	**149,00**
UPS 25-80	180	G 1 ½"	IP44	-25 °C..+110 °C	120	95906440[A]	**291,00**
UPS 32-40	180	G 2"	IP44	+2 °C...+110 °C	198	96281389[A]	**132,00**
UPS 32-60	180	G 2"	IP44	+2 °C...+110 °C	198	96281496[A]	**158,00**
UPS 32-80	180	G 2"	IP44	-25 °C..+110 °C	120	95906443[A]	**356,00**

UPS серии 100, 1 × 230 В Группа продукта A 1

Тип продукта	Монтажная длина, мм	Трубное присоединение	Степень защиты	Температура жидкости	Количество на паллете	№ продукта	EUR
UPS 25-20	180	G 1 ½"	IP44	+2 °C...+110 °C	198	59542500[A]	**169,00**
UPS 25-25	180	G 1 ½"	IP44	-25 °C..+110 °C	120	95906400[A]	**268,00**
UPS 25-30	180	G 1 ½"	IP44	+2 °C...+110 °C	198	59543000[A]	**169,00**
UPS 25-50	180	G 1 ½"	IP44	+2 °C...+110 °C	198	96281432[A]	**175,00**
UPS 25-55	180	G 1 ½"	IP44	-25 °C...+110 °C	120	95906404[A]	**319,00**
UPS 25-70	180	G 1 ½"	IP44	+2 °C...+95 °C	100	96621354[A]	**206,00**
UPS 25-100	180	G 1 ½"	IPX4D	-25 °C..+110 °C	45	95906480[A]	**574,00**
UPS 25-120	180	G 1 ½"	IPX2D	+2 °C...+95 °C	100	52588336[A]	**439,00**
UPS 32-25	180	G 2"	IPX4D	-25 °C..+110 °C	120	95906401[A]	**335,00**
UPS 32-30	180	G 2"	IP44	+2 °C...+110 °C	198	59583000[A]	**191,00**
UPS 32-50	180	G 2"	IP44	+2 °C...+110 °C	198	96281435[A]	**191,00**
UPS 32-55	180	G 2"	IPX4D	-25 °C..+110 °C	120	95906409[A]	**411,00**
UPS 32-70	180	G 2"	IP44	+2 °C...+95 °C	100	96621355[A]	**232,00**
UPS 32-80 F	220	DN 32 PN06/10	IPX4D	-25 °C..+110 °C	100	95906458[A]	**574,00**
UPS 32-100	180	G 2"	IPX4D	-25 °C..+110 °C	45	95906500[A]	**631,00**
UPS 32-100 F	220	DN 32 PN06/10	IPX4D	-25 °C..+110 °C	45	95906483[A]	**645,00**
UPS 40-50 F	250	DN 40 PN06/10	IPX4D	-25 °C..+110 °C	80	95906420[A]	**508,00**
UPS 40-80 F	250	DN 40 PN06/10	IPX4D	-25 °C..+110 °C	80	95906462[A]	**609,00**
UPS 40-100 F	250	DN 40 PN06/10	IPX4D	-25 °C..+110 °C	45	95906486[A]	**701,00**

[A] – поддерживается складской запас готового продукта; [B] – поддерживается складской запас компонентов для сборки продукта.

Цены указаны на условиях «склад-Москва» с учетом НДС.
Рекомендованные розничные цены с 01.03.2017.

Информация, размещенная в Прайс-листе, не является публичной офертой.

1

UPS серии 100, 1 × 230 В, исполнение с монтажной длиной 130 мм

Группа продукта A 1

Тип продукта	Монтажная длина, мм	Трубное присоединение	Степень защиты	Температура жидкости	Количество на паллете	№ продукта	EUR
UPS 20-40 130	130	G 1 ¼"	IP44	+2 °C...+110 °C	198	96281371[A]	**166,00**
UPS 20-60 130	130	G 1 ¼"	IP44	+2 °C...+110 °C	198	96281472[A]	**198,00**
UPS 25-40 130	130	G 1 ½"	IP44	+2 °C...+110 °C	198	96281376[A]	**153,00**
UPS 25-50 130	130	G 1 ½"	IP44	+2 °C...+110 °C	198	96281424[A]	**173,00**
UPS 25-60 130	130	G 1 ½"	IP44	+2 °C...+110 °C	198	96281476[A]	**186,00**

UPS серии 100, 1 × 230 В, исполнение с воздухоотделителем

(Внимание! Воздухоотводчик не входит в комплект поставки!)

Группа продукта A 1

Тип продукта	Монтажная длина, мм	Трубное присоединение	Степень защиты	Температура жидкости	Количество на паллете	№ продукта	EUR
UPS 25-30 A	180	G 1 ½"	IP44	+2 °C...+110 °C	198	59563000	**173,00**
UPS 25-40 A	180	G 1 ½"	IP44	+2 °C...+110 °C	198	96281387	**186,00**
UPS 25-60 A	180	G 1 ½"	IP44	+2 °C...+110 °C	198	96281491	**229,00**

UPS серии 100, 1 × 230 В, исполнение для перекачивания жидкости с отрицательной температурой (до -25 °C), 1 x 230 В

Группа продукта A 1

Тип продукта	Монтажная длина, мм	Трубное присоединение	Степень защиты	Температура жидкости	Количество на паллете	№ продукта	EUR
UPS 25-40 K	180	G 1 ½"	IPX2D	-25 °C..+95 °C	198	59544505	**200,00**
UPS 25-50 K	180	G 1 ½"	IPX2D	-25 °C..+95 °C	198	59545502	**192,00**
UPS 25-60 K	180	G 1 ½"	IPX2D	-25 °C..+95 °C	198	59546508	**245,00**

Сдвоенные насосы UPSD серии 100, 1 × 230 В

Группа продукта A 1

Тип продукта	Монтажная длина, мм	Трубное присоединение	Степень защиты	Температура жидкости	Количество на паллете	№ продукта	EUR
UPSD 32-50	180	G 2"	IPX4D	-25 °C..+110 °C	80	95906413[A]	**644,00**
UPSD 32-50 F	220	DN 32 PN06/10	IPX4D	-25 °C..+110 °C	40	95906416[A]	**683,00**
UPSD 32-80	180	G 2"	IPX4D	-25 °C..+110 °C	80	95906455[A]	**842,00**
UPSD 32-80 F	220	DN 32 PN06/10	IPX4D	-25 °C..+110 °C	40	95906459[A]	**897,00**
UPSD 32-100 F	220	DN 32 PN06/10	IPX4D	-25 °C..+110 °C	24	95906484[A]	**1361,00**
UPSD 40-50 F	250	DN 40 PN06/10	IPX4D	-25 °C..+110 °C	40	95906423	**964,00**
UPSD 40-80 F	250	DN 40 PN06/10	IPX4D	-25 °C..+110 °C	40	95906465	**1074,00**
UPSD 40-100 F	250	DN 40 PN06/10	IPX4D	-25 °C..+110 °C	24	95906487	**1374,00**

UPS серии 100, 3 × 400 В

Группа продукта A 1

Тип продукта	Монтажная длина, мм	Трубное присоединение	Степень защиты	Температура жидкости	Количество на паллете	№ продукта	EUR
UPS 25-40	180	G 1 ½"	IP42	+2 °C...+110 °C	198	59544800	**231,00**
UPS 25-50	180	G 1 ½"	IP42	+2 °C...+110 °C	198	59545800	**293,00**
UPS 25-60	180	G 1 ½"	IP42	+2 °C...+110 °C	198	59546800[A]	**287,00**

[A] – поддерживается складской запас готового продукта; [B] – поддерживается складской запас компонентов для сборки продукта.

Цены указаны на условиях «склад-Москва» с учетом НДС.
Рекомендованные розничные цены с 01.03.2017.

Информация, размещенная в Прайс-листе, не является публичной офертой.

Циркуляционные центробежные насосы с «мокрым ротором» UP, UPS серии 100 с корпусом из нержавеющей стали.

UP, UPS серии 100, 1 × 230 В

Группа продукта A 3

Тип продукта	Монтажная длина, мм	Трубное присоединение	Степень защиты	Температура жидкости	Количество на паллете	№ продукта	EUR
UP 20 - 07 N	150	G 1 ¼"	IP44	+2 °C...+110 °C	198	59640506	**280,00**
UP 20 - 15 N	150	G 1 ¼"	IP44	+2 °C...+110 °C	198	59641500[A]	**282,00**
UP 20 - 30 N	150	G 1 ¼"	IP44	+2 °C...+110 °C	198	59643500[A]	**318,00**
UP 20 - 30 NK	150	G 1 ¼"	IPX2D	-25 °C..+95 °C	198	59643501	**436,00**
UP 20 - 45 N	150	G 1 ¼"	IPX2D	+2 °C...+110 °C	120	95906472[A]	**378,00**
UPS 25 - 40 N	180	G 1 ½"	IP44	+2 °C...+110 °C	198	96913060[A]	**320,00**
UPS 25 - 60 N	180	G 1 ½"	IP44	-25 °C..+110 °C	198	96913085[A]	**412,00**
UPS 25 - 80 N	180	G 1 ½"	IPX4D	+2 °C...+110 °C	120	95906439[A]	**608,00**
UPS 32 - 80 N	180	G 2"	IPX4D	+2 °C...+110 °C	120	95906448[A]	**733,00**
UPS 40 - 50 FN	250	DN 40 PN06/10	IPX4D	+2 °C...+110 °C	80	95906422	**984,00**

UP серии 100, 3 × 400 В

Группа продукта A 3

Тип продукта	Монтажная длина, мм	Трубное присоединение	Степень защиты	Температура жидкости	Количество на паллете	№ продукта	EUR
UP 20 - 15 N	150	G 1 ¼"	IP42	+2 °C...+110 °C	198	59641800	**418,00**
UP 20 - 30 N	150	G 1 ¼"	IP42	+2 °C...+110 °C	198	59643800	**468,00**

[A] – поддерживается складской запас готового продукта; [B] – поддерживается складской запас компонентов для сборки продукта.

Цены указаны на условиях «склад-Москва» с учетом НДС.
Рекомендованные розничные цены с 01.03.2017.

Информация, размещенная в Прайс-листе, не является публичной офертой.

1

Трубные присоединения

Группа продукта Z

Трубное присоединение для:	Тип продукта	Размер	Материал	№ продукта	EUR
UPS 20-xx ALPHA2 20-xx ALPHA2 L 20-xx MAGNA3 20-xx	Резьбовое трубное соединение (комплект)	G 1 ¼ × Rp ¾	Чугун	00525156[1, A]	**8,00**
	Резьбовое трубное соединение (комплект)	G 1 ¼ × Rp ½ IG / R ¾ AG	Латунь	96433909	**13,00**
	Резьбовое трубное соединение (комплект)	G 1 ¼ × R 1 AG	Медь	00525197	**42,00**
	Резьбовое трубное соединение (комплект)	G 1 ¼ × Rp ¾	Латунь	00525152[A]	**13,00**
	Шаровой вентиль с накидной гайкой (комплект)	G 1 ¼ × 22 мм	Латунь	00519801	**43,00**
	Шаровой вентиль с накидной гайкой (комплект)	G 1 ¼ × Rp ¾	Латунь	00519802	**39,00**
	Обратный клапан	G 1 ¼ × R 1 ¼ AG	Бронза	91076508	**56,00**
UPS 25-xx ALPHA2 25-xx ALPHA2 L 25-xx MAGNA3 25-xx	Резьбовое трубное соединение (комплект)	G 1 ½ × Rp ¾	Чугун	00525191	**23,00**
	Резьбовое трубное соединение (комплект)	G 1 ½ × Rp 1	Чугун	00525153[1, A]	**8,00**
	Резьбовое трубное соединение (комплект)	G 1 ½ × Rp 1	Латунь	00525192[A]	**32,00**
	Резьбовое трубное соединение (комплект)	G 1 ½ × R 1 AG	Чугун	00525154	**12,00**
	Резьбовое трубное соединение (комплект)	G 1 ½ × R 1 ¼ AG	Чугун	00525155	**9,00**
	Трубное соединение для пайки (комплект)	G 1 ½ × 18 мм	Латунь	00525193	**25,00**
	Трубное соединение для пайки (комплект)	G 1 ½ × 22 мм	Латунь	00525194	**25,00**
	Трубное соединение для пайки (комплект)	G 1 ½ × 28 мм	Латунь	00525195	**25,00**
	Шаровой вентиль с накидной гайкой (комплект)	G 1 ½ × Rp ¾	Латунь	00519805	**36,00**
	Шаровой вентиль с накидной гайкой (комплект)	G 1 ½ × Rp 1	Латунь	00519806	**36,00**
	Шаровой вентиль с накидной гайкой (комплект)	G 1 ½ × Rp 1 ¼	Латунь	00519807	**39,00**
UPS 32-xx ALPHA2 32-xx ALPHA2 L 32-xx MAGNA3 32-xx	Резьбовое трубное соединение (комплект)	G 2 × Rp 1	Чугун	00505534	**14,00**
	Резьбовое трубное соединение (комплект)	G 2 × Rp 1 ¼	Чугун	00505532[1, A]	**10,00**
	Резьбовое трубное соединение (комплект)	G 2 × Rp 1 ¼	Бронза	00505535[A]	**61,00**
	Шаровой вентиль с накидной гайкой (комплект)	G 2 × Rp 1 ¼	Латунь	00505539	**70,00**

[1] – стандартное трубное соединение.
В комплект поставки входят присоединения (без уплотнительных колец) для одного насоса.
Условные обозначения: G – трубная резьба
Rp – внутренняя самоуплотняющаяся трубная резьба
AG – наружная трубная резьба

Фланцы стальные приварные PN 10/16

Группа продукта Z

Тип продукта		Размер	PN 10/16 № продукта	EUR
Фланец стальной приварной в соответствии с DIN 2633	**в комплект входит ОДИН фланец !!!**	DN 32	96569183[A]	**22,00**
	с необходимым количеством болтов, гаек и уплотнений	DN 40	96569184[A]	**23,00**

Фланцы стальные приварные PN 6

Группа продукта Z

Тип продукта		Размер	PN 6 № продукта	EUR
Фланец стальной приварной PN 06 в соответствии с DIN 2631	**в комплект входит ДВА фланца !!!**	DN 32	00539904	**30,00**
	с необходимым количеством болтов, гаек и уплотнений	DN 40	00539902	**34,00**

Элементы автоматики

Группа продукта Z

Тип продукта	Исполнение	Исполнение	№ продукта	EUR
TS 3/T	Электронно-механический таймер с суточным диском	для настенного монтажа	96406992	**54,00**
TS 3/W	Электронно-механический таймер с недельным диском	для настенного монтажа	96406993	**54,00**
IHP 24H/7T	Универсальный электронный таймер	для монтажа в шкафу управления	96054696	**115,00**
ET 2	Температурное реле с накладным датчиком	+20 °C...+80 °C	00ID4384	**199,00**
ET 2	Температурное реле с погружным датчиком	+20 °C...+80 °C	00ID4385	**222,00**
Модуль сигнализации	для насосов UPS xx-25, UPS xx-55, UPS xx-80, UPS xx-100		95906254	**108,00**

[A] – поддерживается складской запас готового продукта; [B] – поддерживается складской запас компонентов для сборки продукта.

Цены указаны на условиях «склад-Москва» с учетом НДС.
Рекомендованные розничные цены с 01.03.2017.

Информация, размещенная в Прайс-листе, не является публичной офертой.

1

Комплексное решение для быстрой профессиональной балансировки систем отопления

- Надёжная работа в расширенном диапазоне напряжения 150-300 В с характеристиками, близкими к заявленным, что особенно важно при использовании за городом

150-300 Вольт

- Наличие дисплея, на котором всегда отображается текущий уровень потребляемой мощности или текущий расход

- Уникальная функция AUTO$_{ADAPT}$ ALPHA3 автоматически выбирает самый энергоэффективный режим работы насоса в соответствии с текущими потребностями

AUTO ADAPT

- Защита от «сухого» хода с автоматическим перезапуском

- Улучшенные пусковые характеристики

- Функция летнего режима
- Функция ночного режима

ALPHA3

- Подключается легко и быстро благодаря специальному штекеру ALPHA

Видео о продукте

Кратко и наглядно

GRUNDFOS ALPHA 5 ЛЕТ ГАРАНТИЯ

- Экономия электроэнергии до 80%*

EEI ≤0,15

- Увеличенный модельный ряд до 8 метров напора

- Простая и быстрая балансировка систем отопления

Grundfos GO Balance**

Скачайте бесплатно

Google play

Download on the App Store

* EEI ≤ 0,15 для ALPHA3 XX-40 (N), кроме насосов в исполнении с воздухоотделителем.
** ALPHA3, ALPHA Reader и Grundfos GO Balance набор инструментов для балансировки систем отопления. ALPHA Reader в комплекте поставки не входит, заказывается отдельно.

Цены указаны на условиях «склад-Москва» с учетом НДС.
Рекомендованные розничные цены с 01.03.2017.

Информация, размещенная в Прайс-листе, не является публичной офертой.

НОВИНКА! Циркуляционные насосы ALPHA3

Новое поколение циркуляционных насосов для частных домов ALPHA3 оснащено интегрированной функцией передачи данных на мобильные устройства посредством модуля связи ALPHA Reader (в комплект поставки не входит, заказывается отдельно, см. раздел Принадлежности). ALPHA3 совместно с ALPHA Reader и бесплатным мобильным приложением Grundfos GO Balance обеспечивают быструю и легкую гидравлическую балансировку систем отопления. В конструкции применён электродвигатель с постоянными магнитами и частотным преобразователем. Цифровой индикатор энергопотребления показывает текущую потребляемую мощность и текущий расход. Насос обладает 12 режимами работы, в том числе функцией $AUTO_{ADAPT}$ ($АВТО_{АДАПТ}$) и возможностью балансировки систем отопления. Функция $AUTO_{ADAPT}$ ($АВТО_{АДАПТ}$) встроена в насосы ALPHA3 для автоматического выбора оптимальной гидравлической характеристики насоса в зависимости от потребности системы отопления. Защита от «сухого» хода насоса, увеличенные пусковые характеристики и функция летнего режима значительно повышают надежность насоса. Насос ALPHA3 – 5 лет гарантии!

Назначение: Различные версии насосов предназначены для циркуляции в системах отопления, кондиционирования и горячего водоснабжения частных домов.

Перекачиваемая жидкость: Взрывобезопасная, не содержащая абразивных и волокнистых включений, химически нейтральная к материалам насоса.

Температура перекачиваемой жидкости: +2 ... +110 °C.

Материал: Корпус из чугуна или нержавеющей стали, рабочее колесо из композитного материала.

Тип присоединения: Резьбовое трубное соединение.

Номинальное напряжение: 1 x 230 В.

Номинальная частота: 50 Гц.

Степень защиты: IPX4D.

Уровень звукового давления: ≤ 43 дБ(А).

Специальное исполнение для России

(в моделях ALPHA3 25-XX резьбовые присоединения поставляются в комплекте) Группа продукта A 2

Тип продукта	Монтажная длина, мм	Стандартное трубное присоединение	Степень защиты	EEI	Количество на паллете	№ продукта	EUR
ALPHA3 25-40	180	G 1 ½"	IPX4D	≤ 0,15	210	98890810[A]	**366,00**
ALPHA3 25-60	180	G 1 ½"	IPX4D	≤ 0,17	210	98890811[A]	**421,00**
ALPHA3 25-80	180	G 1 ½"	IPX4D	≤ 0,18	210	98890812[A]	**527,00**
ALPHA3 32-40	180	G 2"	IPX4D	≤ 0,15	210	98890813[A]	**403,00**
ALPHA3 32-60	180	G 2"	IPX4D	≤ 0,17	210	98890814[A]	**464,00**
ALPHA3 32-80	180	G 2"	IPX4D	≤ 0,18	210	98890818[A]	**580,00**

Исполнение с воздухоотделителем

(Внимание! Воздухоотводчик не входит в комплект поставки!) Группа продукта A 2

Тип продукта	Монтажная длина, мм	Стандартное трубное присоединение	Степень защиты	EEI	Количество на паллете	№ продукта	EUR
ALPHA3 25-40 A	180	G 1 ½"	IPX4D	≤ 0,18	210	98890767	**421,00**
ALPHA3 25-60 A	180	G 1 ½"	IPX4D	≤ 0,20	210	98890781	**484,00**

Исполнение с уменьшенной монтажной длиной (130 мм) Группа продукта A 2

Тип продукта	Монтажная длина, мм	Стандартное трубное присоединение	Степень защиты	EEI	Количество на паллете	№ продукта	EUR
ALPHA3 25-40	130	G 1 ½"	IPX4D	≤ 0,15	252	98890750	**366,00**
ALPHA3 25-60	130	G 1 ½"	IPX4D	≤ 0,17	252	98890762	**421,00**
ALPHA3 25-80	130	G 1 ½"	IPX4D	≤ 0,18	252	98890764	**527,00**

Исполнение с корпусом из нержавеющей стали Группа продукта A 2

Тип продукта	Монтажная длина, мм	Стандартное трубное присоединение	Степень защиты	EEI	Количество на паллете	№ продукта	EUR
ALPHA3 25-40 N	180	G 1 ½"	IPX4D	≤ 0,15	252	98890839	**732,00**
ALPHA3 25-60 N	180	G 1 ½"	IPX4D	≤ 0,17	252	98890853	**843,00**
ALPHA3 25-80 N	180	G 1 ½"	IPX4D	≤ 0,18	252	98890854	**1055,00**
ALPHA3 32-40 N	180	G 2"	IPX4D	≤ 0,15	252	98890855	**805,00**
ALPHA3 32-60 N	180	G 2"	IPX4D	≤ 0,17	252	98890858	**927,00**
ALPHA3 32-80 N	180	G 2"	IPX4D	≤ 0,18	252	98890859	**1161,00**

ALPHA Reader для ALPHA3 Группа продукта Z

Тип продукта		№ продукта	EUR
MI401 ALPHA Reader	Устройство для передачи данных от насоса на мобильное устройство	99031685[A]	**92,00**

[A] – поддерживается складской запас готового продукта; [B] – поддерживается складской запас компонентов для сборки продукта.

Цены указаны на условиях «склад-Москва» с учетом НДС.
Рекомендованные розничные цены с 01.03.2017.

Информация, размещенная в Прайс-листе, не является публичной офертой.

Энергосберегающий насос

- Наличие дисплея, на котором всегда отображается текущий уровень потребляемой мощности или текущий расход

- Надёжная работа в расширенном диапазоне напряжения 150-300 В с характеристиками, близкими к заявленным, что особенно важно при использовании за городом

- Уникальная функция AUTO$_{ADAPT}$ ALPHA2 автоматически выбирает самый энергоэффективный режим работы насоса в соответствии с текущими потребностями

- Экономия электроэнергии до 80%*

- Защита от «сухого» хода с автоматическим перезапуском

- Увеличенный модельный ряд до 8 метров напора

- Улучшенные пусковые характеристики

- Подключается легко и быстро благодаря специальному штекеру ALPHA

- Управление одной кнопкой

- Функция летнего режима
- Функция ночного режима

Видео о продукте

Кратко и наглядно

* EEI ≤ 0,15 для ALPHA3 XX-40 (N), кроме насосов в исполнении с воздухоотделителем.

Цены указаны на условиях «склад-Москва» с учетом НДС.
Рекомендованные розничные цены с 01.03.2017.

Информация, размещенная в Прайс-листе, не является публичной офертой.

Циркуляционные насосы ALPHA2

Циркуляционные насосы для частных домов ALPHA2 с индексом энергоэффективности EEI ≤ 0,15*. В конструкции применён электродвигатель с постоянными магнитами и частотным преобразователем. Цифровой индикатор энергопотребления показывает текущую потребляемую мощность и текущий расход. Насос обладает 11 режимами работы, в том числе функцией $AUTO_{ADAPT}$ ($АВТО_{АДАПТ}$). Функция $AUTO_{ADAPT}$ ($АВТО_{АДАПТ}$) встроена в насосы ALPHA2 для автоматического выбора оптимальной гидравлической характеристики насоса в зависимости от потребности системы отопления. Защита от «сухого» хода насоса, увеличенные пусковые характеристики и функция летнего режима значительно повышают надежность насоса. Насос ALPHA2 – 5 лет гарантии!

Назначение: Различные версии насосов предназначены для циркуляции в системах отопления, кондиционирования и горячего водоснабжения частных домов.

Перекачиваемая жидкость: Взрывобезопасная, не содержащая абразивных и волокнистых включений, химически нейтральная к материалам насоса.

Температура перекачиваемой жидкости: +2 ... +110 °C.

Материал: Корпус из чугуна или нержавеющей стали, рабочее колесо из композитного материала.

Тип присоединения: Резьбовое трубное соединение.

Номинальное напряжение: 1 x 230 В.

Номинальная частота: 50 Гц.

Степень защиты: IPX4D.

Уровень звукового давления: ≤ 43 дБ(А).

* EEI ≤ 0,15 для ALPHA2 XX-40 (N), кроме насосов в исполнении с воздухоотделителем.

Специальное исполнение для России

(в моделях ALPHA2 25-XX резьбовые присоединения поставляются в комплекте) Группа продукта A 2

Тип продукта	Монтажная длина, мм	Стандартное трубное присоединение	Степень защиты	EEI	Количество на паллете	№ продукта	EUR
ALPHA2 25-40	180	G 1 ½"	IPX4D	≤ 0,15	210	98520745[A]	**244,00**
ALPHA2 25-60	180	G 1 ½"	IPX4D	≤ 0,17	210	98520749[A]	**277,00**
ALPHA2 25-80	180	G 1 ½"	IPX4D	≤ 0,18	210	98649772[A]	**352,00**
ALPHA2 32-40	180	G 2"	IPX4D	≤ 0,15	252	98520750[A]	**275,00**
ALPHA2 32-60	180	G 2"	IPX4D	≤ 0,17	252	98520754[A]	**303,00**
ALPHA2 32-80	180	G 2"	IPX4D	≤ 0,18	252	98914896[A]	**388,00**

Исполнение с воздухоотделителем

(Внимание! Воздухоотводчик не входит в комплект поставки!) Группа продукта A 2

Тип продукта	Монтажная длина, мм	Стандартное трубное присоединение	Степень защиты	EEI	Количество на паллете	№ продукта	EUR
ALPHA2 25-40 A	180	G 1 ½"	IPX4D	≤ 0,18	120	97993199	**279,00**
ALPHA2 25-60 A	180	G 1 ½"	IPX4D	≤ 0,20	120	97993202[A]	**319,00**

Исполнение с уменьшенной монтажной длиной (130 мм) Группа продукта A 2

Тип продукта	Монтажная длина, мм	Стандартное трубное присоединение	Степень защиты	EEI	Количество на паллете	№ продукта	EUR
ALPHA2 25-40 130	130	G 1 ½"	IPX4D	≤ 0,15	252	97993195	**245,00**
ALPHA2 25-60 130	130	G 1 ½"	IPX4D	≤ 0,17	252	97993197	**279,00**
ALPHA2 25-80 130	130	G 1 ½"	IPX4D	≤ 0,18	252	98649753[A]	**356,00**

Исполнение с корпусом из нержавеющей стали Группа продукта A 2

Тип продукта	Монтажная длина, мм	Стандартное трубное присоединение	Степень защиты	EEI	Количество на паллете	№ продукта	EUR
ALPHA2 25-40 N	180	G 1 ½"	IPX4D	≤ 0,15	252	97993209[A]	**461,00**
ALPHA2 25-60 N	180	G 1 ½"	IPX4D	≤ 0,17	252	97993211[A]	**534,00**
ALPHA2 25-80 N	180	G 1 ½"	IPX4D	≤ 0,18	252	98676783[A]	**634,00**
ALPHA2 32-40 N	180	G 2"	IPX4D	≤ 0,15	252	97993212	**526,00**
ALPHA2 32-60 N	180	G 2"	IPX4D	≤ 0,17	252	97993214	**594,00**
ALPHA2 32-80 N	180	G 2"	IPX4D	≤ 0,18	252	98676784	**770,00**

[A] – поддерживается складской запас готового продукта; [B] – поддерживается складской запас компонентов для сборки продукта.

Цены указаны на условиях «склад-Москва» с учетом НДС.
Рекомендованные розничные цены с 01.03.2017.

Информация, размещенная в Прайс-листе, не является публичной офертой.

1

Циркуляционные насосы ALPHA2 L

Циркуляционные насосы для частных домов ALPHA2 L без функции AUTO$_{ADAPT}$ (АВТО$_{АДАПТ}$). В конструкции применён электродвигатель с постоянными магнитами и частотным преобразователем. Переключение режимов работы насоса осуществляется одной кнопкой.

Назначение:	Различные версии насосов предназначены для циркуляции в системах отопления, кондиционирования и горячего водоснабжения частных домов.
Перекачиваемая жидкость:	Взрывобезопасная, не содержащая абразивных и волокнистых включений, химически нейтральная к материалам насоса.
Температура перекачиваемой жидкости:	+2 ... +110 °C.
Материал:	Корпус из чугуна или нержавеющей стали, рабочее колесо из композитного материала.
Тип присоединения:	Резьбовое трубное соединение.
Номинальное напряжение:	1 x 230 В.
Номинальная частота:	50 Гц.
Степень защиты:	IP42.
Уровень звукового давления:	≤ 43 дБ(А).

ALPHA2 L, специальное исполнение для России

(в моделях ALPHA2 L 25-XX резьбовые присоединения поставляются в комплекте) Группа продукта A 2

Тип продукта	Монтажная длина, мм	Стандартное трубное присоединение	Степень защиты	EEI	Количество на паллете	№ продукта	EUR
ALPHA2 L 25-40	180	G 1 ½"	IP42	≤ 0,23	252	98257789[A]	**163,00**
ALPHA2 L 25-60	180	G 1 ½"	IP42	≤ 0,23	252	98286490[A]	**195,00**
ALPHA2 L 32-40	180	G 2"	IP42	≤ 0,23	252	98286501[A]	**173,00**
ALPHA2 L 32-60	180	G 2"	IP42	≤ 0,23	252	98286503[A]	**206,00**

Исполнение с уменьшенной монтажной длиной (130 мм) Группа продукта A 2

Тип продукта	Монтажная длина, мм	Стандартное трубное присоединение	Степень защиты	EEI	Количество на паллете	№ продукта	EUR
ALPHA2 L 25-40 130	130	G 1 ½"	IP42	≤ 0,23	252	95047561[A]	**212,00**
ALPHA2 L 25-60 130	130	G 1 ½"	IP42	≤ 0,23	252	95047563[A]	**231,00**

Исполнение из нержавеющей стали с уменьшенной монтажной длиной (150 мм) Группа продукта A 2

Тип продукта	Монтажная длина, мм	Стандартное трубное присоединение	Степень защиты	EEI	Количество на паллете	№ продукта	EUR
ALPHA2 L 20-45 N 150	150	G 1 ¼"	IP42	≤ 0,23	200	98094952	**492,00**

[A] – поддерживается складской запас готового продукта; [B] – поддерживается складской запас компонентов для сборки продукта.

Цены указаны на условиях «склад-Москва» с учетом НДС.
Рекомендованные розничные цены с 01.03.2017.

Информация, размещенная в Прайс-листе, не является публичной офертой.

Трубные присоединения

Группа продукта Z

Трубное присоединение для:	Тип продукта	Размер	Материал	№ продукта	EUR
UPS 25-xx **ALPHA3 25-xx** **ALPHA2 25-xx** **ALPHA2 L 25-xx** **MAGNA3 25-xx**	Резьбовое трубное соединение (комплект)	G 1 ½ × Rp ¾	Чугун	00525191	**23,00**
	Резьбовое трубное соединение (комплект)	G 1 ½ × Rp 1	Чугун	00525153[1, A]	**8,00**
	Резьбовое трубное соединение (комплект)	G 1 ½ × Rp 1	Латунь	00525192[A]	**32,00**
	Резьбовое трубное соединение (комплект)	G 1 ½ × R 1 AG	Чугун	00525154	**12,00**
	Резьбовое трубное соединение (комплект)	G 1 ½ × R 1 ¼ AG	Чугун	00525155	**9,00**
	Трубное соединение для пайки (комплект)	G 1 ½ × 18 мм	Латунь	00525193	**25,00**
	Трубное соединение для пайки (комплект)	G 1 ½ × 22 мм	Латунь	00525194	**25,00**
	Трубное соединение для пайки (комплект)	G 1 ½ × 28 мм	Латунь	00525195	**25,00**
	Шаровой вентиль с накидной гайкой (комплект)	G 1 ½ × Rp ¾	Латунь	00519805	**36,00**
	Шаровой вентиль с накидной гайкой (комплект)	G 1 ½ × Rp 1	Латунь	00519806	**36,00**
	Шаровой вентиль с накидной гайкой (комплект)	G 1 ½ × Rp 1 ¼	Латунь	00519807	**39,00**
UPS 32-xx **ALPHA3 32-xx** **ALPHA2 32-xx** **ALPHA2 L 32-xx** **MAGNA3 32-xx**	Резьбовое трубное соединение (комплект)	G 2 × Rp 1	Чугун	00505534	**14,00**
	Резьбовое трубное соединение (комплект)	G 2 × Rp 1 ¼	Чугун	00505532[1, A]	**10,00**
	Резьбовое трубное соединение (комплект)	G 2 × Rp 1 ¼	Бронза	00505535[A]	**61,00**
	Шаровой вентиль с накидной гайкой (комплект)	G 2 × Rp 1 ¼	Латунь	00505539	**70,00**

[1] – стандартное трубное соединение.
В комплект поставки входят присоединения (без уплотнительных колец) для одного насоса.
Условные обозначения: G – трубная резьба
Rp – внутренняя самоуплотняющаяся трубная резьба
AG – наружная трубная резьба

Штекер для ALPHA3, ALPHA2, ALPHA2 L и MAGNA3

Группа продукта Z

Тип продукта		№ продукта	EUR
Штекер ALPHA	Стандартное кабельное соединение	98284561[A]	**24,00**
Штекер ALPHA, угловой	Изгиб 90°, стандартное кабельное соединение	98610291	**24,00**
Штекер ALPHA, угловой	Изгиб 90°, включая кабель 4 м	96884669[A]	**27,00**

ALPHA Reader для ALPHA3

Группа продукта Z

Тип продукта		№ продукта	EUR
MI401 ALPHA Reader	Устройство для передачи данных от насоса на мобильное устройство	99031685[A]	**92,00**

[A] – поддерживается складской запас готового продукта; [B] – поддерживается складской запас компонентов для сборки продукта.

Цены указаны на условиях «склад-Москва» с учетом НДС.
Рекомендованные розничные цены с 01.03.2017.

Информация, размещенная в Прайс-листе, не является публичной офертой.

1

Циркуляционные насосы для систем ГВС UP PM, 1 × 230 В

Новые циркуляционные насосы для систем горячего водоснабжения серии UP PM повышенной энергоэффективности. В конструкции применён электродвигатель с постоянными магнитами и частотным преобразователем, без подшипника вращения. Применена функция AUTO$_{ADAPT}$ (АВТО$_{АДАПТ}$) для автоматического выбора оптимального режима работы насоса в зависимости от потребности системы ГВС. Переключение режимов работы насоса осуществляется одной кнопкой.

Назначение: Насосы предназначены для циркуляции в системах горячего водоснабжения частных домов.

Перекачиваемая жидкость: Взрывобезопасная, не содержащая абразивных и волокнистых включений, химически нейтральная к материалам насоса.

Температура перекачиваемой жидкости: +2 ... +95 °C.

Тип присоединения: Резьбовое трубное соединение.

Номинальное напряжение: 1 x 230 В.

Номинальная частота: 50 Гц.

Степень защиты: IP42 (IP44).

Уровень звукового давления: ≤ 43 дБ(А).

UP PM AUTO$_{ADAPT}$ Группа продукта A 3

Тип продукта	Монтажная длина, мм	Трубное присоединение	Исполнение	Материал корпуса	Количество на паллете, шт.	№ продукта	EUR
UP 15-14 BA PM	80	Rp ½"	AUTO$_{ADAPT}$	Латунь	360	97916757[A]	**265,00**
UP 20-14 BXA PM	110	G 1 ¼"	AUTO$_{ADAPT}$ и встр. обратный клапан	Латунь	360	97916749[A]	**300,00**

UP PM Группа продукта A 3

Тип продукта	Монтажная длина, мм	Трубное присоединение	Исполнение	Материал корпуса	Количество на паллете, шт.	№ продукта	EUR
UP 15-14 B PM	80	Rp ½"		Латунь	360	97916771[A]	**158,00**
UP 20-14 BX PM	110	G 1 ¼"	встр. обратный клапан	Латунь	360	97916772[A]	**190,00**

[A] – поддерживается складской запас готового продукта; [B] – поддерживается складской запас компонентов для сборки продукта.

Цены указаны на условиях «склад-Москва» с учетом НДС.
Рекомендованные розничные цены с 01.03.2017.

Информация, размещенная в Прайс-листе, не является публичной офертой.

1

Циркуляционные насосы для систем ГВС UP, 1 × 230 В

Назначение: Насосы предназначены для циркуляции в системах горячего водоснабжения частных домов.

Перекачиваемая среда: Взрывобезопасная, не содержащая абразивных и волокнистых включений, химически нейтральная к материалам насоса.

Температура перекачиваемой жидкости: +2 ... +95 °C.

Тип присоединения: Резьбовое трубное соединение.

Номинальное напряжение: 1 x 230 В.

Номинальная частота: 50 Гц.

Степень защиты: IP42.

Уровень звукового давления: ≤ 43 дБ(А).

UP, 1 × 230 В

Группа продукта A 3

Тип продукта	Монтажная длина, мм	Трубное присоединение	Исполнение	Материал корпуса	Количество на паллете, шт.	№ продукта	EUR
UP 15-14 BUT	80	Rp ½"	с таймером и термостатом	Латунь	270	96433886[A]	**162,00**
UP 20-14 BXUT	110	G 1½"	с обратным клапаном, таймером и термостатом	Латунь	270	96433890[A]	**192,00**

[A] – поддерживается складской запас готового продукта; [B] – поддерживается складской запас компонентов для сборки продукта.

Цены указаны на условиях «склад-Москва» с учетом НДС.
Рекомендованные розничные цены с 01.03.2017.

Информация, размещенная в Прайс-листе, не является публичной офертой.

1

Трубные присоединения

Группа продукта Z

	Тип продукта	Размер	Материал	№ продукта	EUR
Трубное присоединение для UP 15-14 B..	**Отсечной вентиль**	R ½ × Rp ½	Латунь	96433905	**11,00**
	Обратный клапан	R ½ × Rp ½	Латунь	96433904	**20,00**
	Монтажный комплект (состоит из отсечного вентиля и обратного клапана с резьбовыми соединениями)	R ½ AG × 15 мм	Латунь	00ID8748[A]	**32,00**
Трубное присоединение для UP 20..	**Резьбовое трубное соединение для пайки**	G 1 ¼ × Ø15 мм / R ½ AG	Латунь	96433907	**13,00**
	Резьбовое трубное соединение (комплект)	G 1 ¼ × Rp ½ IG / R ¾ AG	Латунь	96433909	**13,00**
	Резьбовое трубное соединение (комплект)	G 1 ¼ × Rp ¾	Латунь	00525152[1, A]	**13,00**
	Резьбовое трубное соединение (комплект)	G 1 ¼ × R 1 AG	Медь	00525197	**42,00**
	Трубное соединение для пайки (комплект)	G 1 ¼ × 15 мм	Латунь	00525157	**22,00**
	Трубное соединение для пайки (комплект)	G 1 ¼ × 18 мм	Латунь	00525158	**22,00**
	Трубное соединение для пайки (комплект)	G 1 ¼ × 22 мм	Латунь	00525159	**27,00**
	Трубное соединение для пайки (комплект)	G 1 ¼ × 28 мм	Латунь	00525190	**27,00**
	Пресс-фитинг Mapress (комплект)	G 1 ¼ × Ø15 мм	Нерж. сталь	91074590	**39,00**
	Шаровой вентиль с накидной гайкой (комплект)	G 1 ¼ × 22 мм	Латунь	00519801	**43,00**
	Шаровой вентиль с накидной гайкой (комплект)	G 1 ¼ × Rp ¾	Латунь	00519802	**39,00**
	Обратный клапан	G 1 ¼ × R 1 ¼ AG	Бронза	91076508	**56,00**
Трубное присоединение для UPS 25.. N	**Резьбовое трубное соединение (комплект)**	G 1 ½ × Rp 1	Латунь	00525192[1, A]	**32,00**
	Трубное соединение для пайки (комплект)	G 1 ½ × 18 мм	Латунь	00525193	**25,00**
	Трубное соединение для пайки (комплект)	G 1 ½ × 22 мм	Латунь	00525194	**25,00**
	Трубное соединение для пайки (комплект)	G 1 ½ × 28 мм	Латунь	00525195	**25,00**
	Шаровой вентиль с накидной гайкой (комплект)	G 1 ½ × Rp ¾	Латунь	00519805	**36,00**
	Шаровой вентиль с накидной гайкой (комплект)	G 1 ½ × Rp 1	Латунь	00519806	**36,00**
	Шаровой вентиль с накидной гайкой (комплект)	G 1 ½ × Rp 1 ¼	Латунь	00519807	**39,00**
Трубное присоединение для UPS 32-80 N	**Резьбовое трубное соединение (комплект)**	G 2 × Rp 1 ¼	Бронза	00505535[1, A]	**61,00**
	Шаровой вентиль с накидной гайкой (комплект)	G 2 × Rp 1 ¼	Латунь	00505539	**70,00**

[1] – стандартное трубное соединение.
В комплект поставки входят присоединения (без уплотнительных колец) для одного насоса.
Условные обозначения: G – трубная резьба
Rp – внутренняя самоуплотняющаяся трубная резьба
AG – наружная трубная резьба

Принадлежности для насосов UP PM

Группа продукта Z

Тип продукта	Размер		Материал	№ продукта	EUR
Таймер A	для UP xx-14 B, BX			96433891	**63,00**
Таймер B	для UP xx-14 BT, BXT			96433892	**84,00**
Переходник-удлинитель	для UP 20-14 BX..	Rp 1 ¼ × G 1 ¼ × 40 мм	Латунь	96436559	**13,00**
Комплект удлинителей (2 шт.)	для UP 15-14 B..	Rp ½ × G 1 ¼, 35 мм каждый	Латунь	96433911	**21,00**
Комплект удлинителей (2 шт.)	для UP 15-14 B..	Rp ½ × G 1 ½, 25 мм каждый	Латунь	96433912	**21,00**
Комплект удлинителей (2 шт.)	для UP 15-14 B..	Rp ½ × G 1, 30 мм каждый	Латунь	96433913	**14,00**
Фланец для удаления воздуха (перед пуском в эксплуатацию)	для всех насосов UP		Латунь	96433906	**37,00**
Штекер ALPHA	для всех насосов UP PM	стандартное кабельное соединение		98284561[A]	**24,00**
Штекер ALPHA, угловой	для всех насосов UP PM	изгиб 90°, стандартное кабельное соединение		98610291	**24,00**
Штекер ALPHA, угловой	для всех насосов UP PM	изгиб 90°, включая кабель 4 м		96884669[A]	**27,00**

Принадлежности для насосов UP 20.. N

Группа продукта Z

Тип продукта		№ продукта	EUR
TS 2 N/T Электронно-механический таймер с суточным диском	для монтажа на насосе UP20-07N, -15N, -30N	96411715	**67,00**
TS 2 N/W Электронно-механический таймер с недельным диском	для монтажа на насосе UP20-07N, -15N, -30N	96411716	**70,00**
Консоль для настенного крепления насосов UP 20.. N		00515063	**31,00**

Элементы автоматики

Группа продукта Z

Тип продукта		Исполнение	№ продукта	EUR
TS 3/T	Электронно-механический таймер с суточным диском для настенного монтажа		96406992	**54,00**
TS 3/W	Электронно-механический таймер с недельным диском для настенного монтажа		96406993	**54,00**
IHP 24H/7T	Универсальный электронный таймер для монтажа в шкафу управления		96054696	**115,00**
ET 2	Температурное реле с накладным датчиком	+20 °C...+80 °C	00ID4384	**199,00**
ET 2	Температурное реле с погружным датчиком	+20 °C...+80 °C	00ID4385	**222,00**
Модуль сигнализации	для насосов UPS 25-80 N, UPS 32-80 N, UPS 40-50 FN		95906254	**108,00**

[A] – поддерживается складской запас готового продукта; [B] – поддерживается складской запас компонентов для сборки продукта.

Цены указаны на условиях «склад-Москва» с учетом НДС.
Рекомендованные розничные цены с 01.03.2017.

Информация, размещенная в Прайс-листе, не является публичной офертой.

Цены указаны на условиях «склад-Москва» с учетом НДС.
Рекомендованные розничные цены с 01.03.2017.

Информация, размещенная в Прайс-листе, не является публичной офертой.

SQE комплект для поддержания постоянного давления воды

GRUNDFOS SQE 5 ЛЕТ ГАРАНТИЯ

- Комплект из основных элементов в одной коробке:
  погружной насос с плоским кабелем;
  блок управления CU301;
  напорный диафрагменный гидробак;
  датчик давления;
  манометр
- Насос для скважин от 3" дюймов
- Компактный размер и небольшой вес облегчают процесс монтажа
- Встроенный плавный пуск/останов для предотвращения гидравлических ударов
- Интуитивно понятный интерфейс блока управления CU301

- Встроенная защита от сухого хода. Отсутствие необходимости в дополнительных электродах уровня и кабеле. Экономия времени при монтаже и денежных средств
- Встроенная защита электродвигателя предохраняет от перегрузки, повышения или понижения напряжения, а также от перегрева
- Современные износостойкие материалы насоса для длительного срока службы: композитные материалы и высококачественная нержавеющая сталь
- Встроенные частотный преобразователь для поддержания постоянного давления в системе водоснабжения
- Надёжная работа в расширенном диапазоне напряжения 150-315 В с характеристиками, близкими к заявленным, что особенно важно при использовании за городом

- Встроенный в насос обратный клапан

Видео о продукте

Кратко и наглядно

Цены указаны на условиях «склад-Москва» с учетом НДС.
Рекомендованные розничные цены с 01.03.2017.

Информация, размещенная в Прайс-листе, не является публичной офертой.

Однофазные погружные многоступенчатые скважинные насосы SQ / SQE

Комплектация: Оснащен встроенным обратным клапаном.

Перекачиваемая жидкость: Артезианская вода, поверхностные грунтовые воды, техническая вода (условно чистая), неагрессивная, невзрывоопасная, не содержащая абразивных частиц или волокнистых включений.

Максимальное содержание песка: 50 г/м^3.

Температура перекачиваемой жидкости: 0 ... +35 °C.

Материалы: SQ/SQE – корпус насоса и электродвигателя – нержавеющая сталь DIN1.4301. Камеры и рабочие колеса изготовлены из высококачественного композитного материала. SQ N/SQE N – корпус насоса и электродвигателя – нержавеющая сталь DIN1.4401. Камеры и рабочие колеса изготовлены из высококачественного композитного материала.

Тип двигателя: Погружной однофазный электродвигатель диаметром 3".

Номинальное напряжение: 1 × 200-240 В.

Номинальная частота: 50/60 Гц.

Степень защиты: IP68.

SQ 1 Присоединительный размер Rp 1 ¼"

Тип продукта	Тип двигателя	Мощность двигателя P_2, кВт	№ продукта	EUR
SQ 1 - 35	Погружной 3"	0,7	96510178[A]	**834,00**
SQ 1 - 50	Погружной 3"	0,7	96510179[A]	**901,00**
SQ 1 - 65	Погружной 3"	0,7	96510190[A]	**969,00**
SQ 1 - 80	Погружной 3"	1,15	96510191[A]	**1170,00**
SQ 1 - 95	Погружной 3"	1,15	96510192[A]	**1220,00**
SQ 1 - 110	Погружной 3"	1,15	96510193[A]	**1267,00**
SQ 1 - 125	Погружной 3"	1,68	96510194	**1511,00**
SQ 1 - 140	Погружной 3"	1,68	96510195	**1560,00**
SQ 1 - 155	Погружной 3"	1,85	96510196[A]	**1609,00**

SQE 1 Группа продукта B 1

Тип продукта	Тип двигателя	Мощность двигателя P_2, кВт	№ продукта	EUR
SQE 1 - 35	Погружной 3"	0,7	96510071	**889,00**
SQE 1 - 50	Погружной 3"	0,7	96510141[A]	**966,00**
SQE 1 - 65	Погружной 3"	0,7	96510142[A]	**1037,00**
SQE 1 - 80	Погружной 3"	1,15	96510143[A]	**1250,00**
SQE 1 - 95	Погружной 3"	1,15	96510144[A]	**1302,00**
SQE 1 - 110	Погружной 3"	1,15	96510145[A]	**1380,00**
SQE 1 - 125	Погружной 3"	1,68	96510146	**1614,00**
SQE 1 - 140	Погружной 3"	1,68	96510147	**1667,00**
SQE 1 - 155	Погружной 3"	1,85	96510148[A]	**1719,00**

SQ 2 Присоединительный размер Rp 1 ¼"

Тип продукта	Тип двигателя	Мощность двигателя P_2, кВт	№ продукта	EUR
SQ 2 - 35	Погружной 3"	0,7	96510198[A]	**862,00**
SQ 2 - 55	Погружной 3"	0,7	96510199[A]	**916,00**
SQ 2 - 70	Погружной 3"	1,15	96510200[A]	**1015,00**
SQ 2 - 85	Погружной 3"	1,15	96510201[A]	**1135,00**
SQ 2 - 100	Погружной 3"	1,68	96510202[A]	**1409,00**
SQ 2 - 115	Погружной 3"	1,85	96510203[A]	**1460,00**

SQE 2 Группа продукта B 1

Тип продукта	Тип двигателя	Мощность двигателя P_2, кВт	№ продукта	EUR
SQE 2 - 35	Погружной 3"	0,7	96510150	**924,00**
SQE 2 - 55	Погружной 3"	0,7	96510151[A]	**980,00**
SQE 2 - 70	Погружной 3"	1,15	96510152[A]	**1084,00**
SQE 2 - 85	Погружной 3"	1,15	96510153[A]	**1213,00**
SQE 2 - 100	Погружной 3"	1,68	96510154[A]	**1505,00**
SQE 2 - 115	Погружной 3"	1,85	96510155[A]	**1556,00**

SQ 3 Присоединительный размер Rp 1 ¼"

Тип продукта	Тип двигателя	Мощность двигателя P_2, кВт	№ продукта	EUR
SQ 3 - 30	Погружной 3"	0,7	96510204	**829,00**
SQ 3 - 40	Погружной 3"	0,7	96510205[A]	**878,00**
SQ 3 - 55	Погружной 3"	1,15	96510206[A]	**1015,00**
SQ 3 - 65	Погружной 3"	1,15	96510207[A]	**1135,00**
SQ 3 - 80	Погружной 3"	1,68	96510208[A]	**1409,00**
SQ 3 - 95	Погружной 3"	1,68	96510209[A]	**1460,00**
SQ 3 - 105	Погружной 3"	1,85	96510210[A]	**1506,00**

SQE 3 Группа продукта B 1

Тип продукта	Тип двигателя	Мощность двигателя P_2, кВт	№ продукта	EUR
SQE 3 - 30	Погружной 3"	0,7	96510156	**886,00**
SQE 3 - 40	Погружной 3"	0,7	96510157	**938,00**
SQE 3 - 55	Погружной 3"	1,15	96510158[A]	**1084,00**
SQE 3 - 65	Погружной 3"	1,15	96510159[A]	**1213,00**
SQE 3 - 80	Погружной 3"	1,68	96510160[A]	**1505,00**
SQE 3 - 95	Погружной 3"	1,68	96510161[A]	**1556,00**
SQE 3 - 105	Погружной 3"	1,85	96510162[A]	**1609,00**

Примечания:

1. Для установки насоса в ёмкостях, водоёмах и скважинах, где скорость обтекания эл.дв. составляет менее 0,15 м/с, требуется применять охлаждающий кожух (см. раздел «Принадлежности»).
2. Цены на насосы SQ N/SQE N предоставляются по запросу.

[A] – поддерживается складской запас готового продукта; [B] – поддерживается складской запас компонентов для сборки продукта.

Цены указаны на условиях «склад-Москва» с учетом НДС.
Рекомендованные розничные цены с 01.03.2017.

Информация, размещенная в Прайс-листе, не является публичной офертой.

2

SQ 5 Присоединительный размер Rp 1 ½"

Тип продукта	Тип двигателя	Мощность двигателя P_2, кВт	№ продукта	EUR
SQ 5 - 15	Погружной 3"	0,7	96510211	**819,00**
SQ 5 - 25	Погружной 3"	0,7	96510212	**853,00**
SQ 5 - 35	Погружной 3"	1,15	96510213	**1015,00**
SQ 5 - 50	Погружной 3"	1,68	96510214[A]	**1135,00**
SQ 5 - 60	Погружной 3"	1,68	96510215	**1460,00**
SQ 5 - 70	Погружной 3"	1,85	96510217[A]	**1506,00**

SQ 7 Присоединительный размер Rp 1 ½"

Тип продукта	Тип двигателя	Мощность двигателя P_2, кВт	№ продукта	EUR
SQ 7 - 15	Погружной 3"	0,7	96510218	**1123,00**
SQ 7 - 30	Погружной 3"	1,15	96510219	**1220,00**
SQ 7 - 40	Погружной 3"	1,68	96510220	**1560,00**

SQE 5 Группа продукта B 1

Тип продукта	Тип двигателя	Мощность двигателя P_2, кВт	№ продукта	EUR
SQE 5 - 15	Погружной 3"	0,7	96510163	**875,00**
SQE 5 - 25	Погружной 3"	0,7	96510164	**913,00**
SQE 5 - 35	Погружной 3"	1,15	96510165	**1084,00**
SQE 5 - 50	Погружной 3"	1,68	96510166	**1213,00**
SQE 5 - 60	Погружной 3"	1,68	96510167	**1556,00**
SQE 5 - 70	Погружной 3"	1,85	96510168[A]	**1609,00**

SQE 7 Группа продукта B 1

Тип продукта	Тип двигателя	Мощность двигателя P_2, кВт	№ продукта	EUR
SQE 7 - 15	Погружной 3"	0,7	96510169	**1198,00**
SQE 7 - 30	Погружной 3"	1,15	96510170	**1302,00**
SQE 7 - 40	Погружной 3"	1,68	96510171[A]	**1667,00**

Поиск в последние станции Grundfos - http://www.pumpselect.com/
Официальный дилер и сервис-партнер Grundfos -
http://www.grundfos.ru/partner.grundfos/

[A] – поддерживается складской запас готового продукта; [B] – поддерживается складской запас компонентов для сборки продукта.

Цены указаны на условиях «склад-Москва» с учетом НДС.
Рекомендованные розничные цены с 01.03.2017.

Информация, размещенная в Прайс-листе, не является публичной офертой.

Комплект для поддержания постоянного давления с насосом SQE

Группа продукта B 1

Тип продукта		№ продукта	EUR
SQE 2 - 55 с кабелем 40 м	состоит из: – погружного насоса с плоским кабелем в водонепроницаемой оболочке 3x1,5 мм² – блока управления CU301 – напорного диафрагменного гидробака емкостью 8 л/7 бар – датчика давления на 0-6 бар – манометра на 0-10 бар – запорного крана ¾" со сливом – 20 хомутов для крепления кабеля к водоподъемной трубе	96524505[A]	**2081,00**
SQE 2 - 70 с кабелем 60 м		96160961[A]	**2274,00**
SQE 2 - 85 с кабелем 60 м		96524506[A]	**2376,00**
SQE 2-115 с кабелем 80 м		96524507[A]	**2632,00**
SQE 3 - 65 с кабелем 40 м		96524501[A]	**2132,00**
SQE 3-105 с кабелем 80 м		96524508[A]	**2647,00**
SQE 5 - 70 с кабелем 40 м		96524503[A]	**2322,00**

Примечание: Насосы SQE 2-115 и SQE 3-105 укомплектованны плоским кабелем в водонепроницаемой оболочке сечением 3x4,0 мм²

Комплект для поддержания постоянного давления без насоса SQE

Группа продукта Z

Тип продукта		№ продукта	EUR
для всех моделей SQE	состоит из: – блока управления CU 301 – напорного диафрагменного гидробака емкостью 8 л / 7 бар – датчика давления на 0-6 бар – запорного крана ¾" – манометра на 0-10 бар – хомутов	96524504[A]	**713,00**

Базовый комплект SQ

Группа продукта B 1

Тип продукта		№ продукта	EUR
SQ 3 - 40 с кабелем 30 м	состоит из: – погружного насоса с плоским кабелем в водонепроницаемой оболочке 3 x 1,5 мм² – 10 хомутов для крепления кабеля к водоподъемной трубе	96160906	**1128,00**

Скважинные насосы SQ с кабелем

Группа продукта B 1

Тип продукта	Длина кабеля	Сечение кабеля	№ продукта	EUR
SQ 2 - 55	60 м	3 x 1,5 мм²	96524433	**1293,00**
SQ 2 - 70	80 м	3 x 2,5 мм²	96524435	**1389,00**
SQ 2 - 85	80 м	3 x 2,5 мм²	96524444	**1846,00**
SQ 3 - 65	40 м	3 x 1,5 мм²	96524440	**1400,00**
SQ 3 - 80	50 м	3 x 1,5 мм²	96524446	**1695,00**
SQ 3 - 105	80 м	3 x 4,0 мм²	96524448	**2048,00**

[A] – поддерживается складской запас готового продукта; [B] – поддерживается складской запас компонентов для сборки продукта.

Цены указаны на условиях «склад-Москва» с учетом НДС.
Рекомендованные розничные цены с 01.03.2017.

Информация, размещенная в Прайс-листе, не является публичной офертой.

Комплект для водоснабжения без насоса SQ

Группа продукта Z

Тип продукта		№ продукта	EUR
для SQ 1 / 2 / 3	состоит из: – реле давления PM 1 15 с кабелем длиной 1,5 м – напорного диафрагменного гидробака емкостью 18 л – запорного крана ¾" со сливом – штуцера ¼" для манометра – манометра на 0-10 бар – тройника 1"- ¾" -1" – штуцера и кронштейна для настенного крепления напорного диафрагменного гидробака – 10 хомутов для крепления кабеля Может применяться с насосами следующих моделей: SQ 1-65 SQ 2-35, SQ 2-55 SQ 3-40	96040636	**313,00**

Распределительный электрошкаф для SQ

Группа продукта Z

Тип продукта		№ продукта	EUR
SQSK	Распределительный шкаф для автоматического включения и отключения насосов SQ в функции управления по давлению, уровню. Номинальный ток насоса не более 11,5 А Габариты: 125x125x100, класс защиты IP65 Оснащен: – многопозиционным переключателем (O-A-St) – сетевым контактором – предохранителем – входом для подключения управляющего 1-полюсного реле для вкл/выкл насоса	91071932[A]	**217,00**

Реле давления

Группа продукта Z

Тип продукта		№ продукта	EUR
MDR 21/6	Реле давления для SQ, 2-х полюсное, давление выключения 1,5-7 бар, максимальная нагрузка 230 В, 16 А	00ID6462[A]	**35,00**
PM 1 15	Реле давления с защитой от «сухого хода», 2-х полюсное, давление включения 1,5 бар, максимальная нагрузка 6 А, кабель 1,5 м	96848693[A]	**87,00**
PM 1 22	Реле давления с защитой от «сухого хода», 2-х полюсное, давление включения 2,2 бар, максимальная нагрузка 6 А, кабель 1,5 м	96848722[A]	**87,00**
PM 2	Реле давления с защитой от «сухого хода» и индикацией текущего давления, 2-х полюсное, давление включения 1,5-5 бар, максимальная нагрузка 10 А, кабель 1,5 м	96848740[A]	**146,00**

Шкаф управления

Группа продукта Z

Тип продукта		№ продукта	EUR
CU 301	Блок управления, контроля и регулирования для насосов SQE, работающих при постоянном давлении	96436753[A]	**375,00**
CU 300		96427037	**452,00**

Устройство Grundfos GO (замена пульта управления R100)

Предназначено для беспроводной настройки и контроля параметров оборудования Grundfos, имеющего инфракрасный порт или радиоканал. Работает совместно с устройствами на базе Android или Apple iOS при установке соответствующего бесплатного приложения. Применяется для насосов MAGNA3, MAGNA1, UPE, CME, установок Hydro Multi-E, CR(I,N)E, TP(D)E, NKE, NBE, MTRE, устройств CU301, CU300, MP204, IO351, интерфейсов CIU AUTO$_{ADAPT}$.

Группа продукта Z

Тип продукта	Применение	№ продукта	EUR
MI202	Подключаемый модуль для устройств Apple iPhone, iPad, iPod touch с разъемом 30-pin	98046376	**104,00**
MI204	Подключаемый модуль для устройств Apple iPhone, iPad, iPod touch с разъемом Lightning	98424092	**104,00**
MI301	Bluetooth модуль для устройств на базе Android или Apple iOS	98046408[A]	**209,00**

Датчик давления

Группа продукта Z

Тип продукта	Описание	Исполнение	№ продукта	EUR
MBS 3000	Из нержавеющей стали для блока CU300, 301 с кабелем 2 метра	Диапазон измерения: от 0-6 бар	00405168[A]	**202,00**

Потенциометр для SQE

Группа продукта Z

Тип продукта	Описание	№ продукта	EUR
SPP1	В корпусе со степенью защиты IP 55 для настенного монтажа	00625468	**109,00**

[A] – поддерживается складской запас готового продукта; [B] – поддерживается складской запас компонентов для сборки продукта.

Кабель в водонепроницаемой оболочке, пригодный для эксплуатации в питьевой воде[1]

Группа продукта Z

Количество жил и их номинальное сечение	Описание	№ продукта	EUR
3 x 1,5 мм²	круглого сечения, 3-жильный с защитной жилой	00ID7946[A]	**3,00**
3 x 2,5 мм²	круглого сечения, 3-жильный с защитной жилой	00ID7947[A]	**4,00**
3 x 4,0 мм²	круглого сечения, 3-жильный с защитной жилой	00ID7948	**6,00**
3 x 6,0 мм²	круглого сечения, 3-жильный с защитной жилой	00RM4098	**8,00**
3 x 1,5 мм²	плоский, 3-жильный с защитной жилой	00RM3952	**3,00**

[1] – длина кабеля в заказе должна быть кратна 10 м.

Кабельные муфты

Группа продукта Z

Тип продукта	Кабель электродвигателя	Исполнение	№ продукта	EUR
Термоусадочная муфта КМ	Круглый кабель	3 x [1,5-6,0] мм²	96021473[A]	**24,00**
	Плоский кабель	3 x [1,5-6,0] мм²	00116251[A]	**36,00**

Стальной трос[1]

Группа продукта Z

Номинальный диаметр	Допустимая нагрузка	Материал	№ продукта	EUR
2 мм	до 100 кг	1.4401	00ID8957[A]	**2,00**
5 мм	до 650 кг	1.4401	00ID8958	**4,00**

[1] – длина троса в заказе должна быть кратна 10 м.

Тросовые зажимы

Группа продукта Z

Тип продукта	Количество	Материал	№ продукта	EUR
Зажим для троса Ø2 мм	1 шт	Нержавеющая сталь 1.4401	00ID8960[A]	**2,00**
Зажим для троса Ø5 мм			00ID8959[A]	**3,00**

Примечание: для каждой проушины необходимо по 2 шт.

Полиэтиленовые трубы и муфты

Группа продукта Z

Тип продукта	Описание	Соединение	Макс. давление, бар	№ продукта	EUR
PE	Труба пластиковая в бухте 100 м	1 ¼"	12,5	91070525	**3,00**

Муфты соединительные

Группа продукта Z

Тип продукта	Описание	Соединение	Макс. давление, бар	№ продукта	EUR/шт.
Pumpe - PE	Муфта «труба-насос» латунь	1 ¼"	10	91070524	**56,00**
Pumpe - PE	Муфта «труба-насос» латунь	1 ½"	10	91079008	**89,00**

[A] – поддерживается складской запас готового продукта; [B] – поддерживается складской запас компонентов для сборки продукта.

Цены указаны на условиях «склад-Москва» с учетом НДС.
Рекомендованные розничные цены с 01.03.2017.

Информация, размещенная в Прайс-листе, не является публичной офертой.

Манометр

Группа продукта Z

Тип продукта	Диапазон измерения бар	Соединение	№ продукта	EUR
Корпус 63 мм	0 - 10	¼"	00920410	**19,00**
	0 - 16	¼"	00920411	**21,00**
	0 - 25	¼"	00ID6980	**25,00**
Корпус 100 мм	0 - 10	½"	00920416	**25,00**
	0 - 16	½"	00920423	**67,00**
	0 - 25	½"	00ID9143	**67,00**
	0 - 40	½"	00ID9144	**67,00**

Мановакуумметр

Группа продукта Z

Тип продукта	Рабочий диапазон	Соединение R	№ продукта	EUR
Корпус 63 мм, с латунным штуцером	от -1 до +9 бар	¼"	00ID7387	**16,00**
Корпус 100 мм, с латунным штуцером		½"	00ID9009	**34,00**

Принадлежности для мановакуумметра

Группа продукта Z

Тип продукта		Соединение R	№ продукта	EUR
Переходная муфта для манометра, латунь		¼" внутр. × ½" наружн.	00ID9010	**20,00**
Переходная муфта для манометра, латунь		¼" наружн. × ½" внутр.	00ID8335	**20,00**
Манометрический кран с поворотной муфтой		½"	00ID9011	**48,00**

Кожух охлаждения для SQ / SQE

Группа продукта Z

Тип продукта	Описание	№ продукта	EUR
Кожух охлаждения	Хромоникелевая сталь	97535677	**156,00**
Сетчатый фильтр	Для кожуха охлаждения из хромоникелевой стали	97943446	**137,00**
Крепежные хомуты	Хромоникелевая сталь (Комплект = 2 шт.)	97512995	**153,00**

Цены указаны на условиях «склад-Москва» с учетом НДС.
Рекомендованные розничные цены с 01.03.2017.

Информация, размещенная в Прайс-листе, не является публичной офертой.

Однофазные погружные многоступенчатые скважинные насосы SP A

Комплектация:	Оснащен встроенным обратным клапаном.
Перекачиваемая жидкость:	Артезианская вода, поверхностные грунтовые воды, техническая вода (условно чистая), неагрессивная, невзрывоопасная, не содержащая абразивных частиц или волокнистых включений.
Максимальное содержание песка:	SP 1A – SP 5A: 50 г/м^3 (в стандартном исполнении эластомеры из NBR); SP 7 – SP 14: 150 г/м^3 (в стандартном исполнении эластомеры из силикона LSR).
Температура перекачиваемой жидкости:	0...+40 °C при скорости потока обтекающего электродвигатель 0,15 м/с.
Материалы:	SP – нержавеющая сталь DIN 1.4301; SP N – нержавеющая сталь DIN 1.4401; SP R – нержавеющая сталь по DIN 1.4539.
Тип двигателя:	Погружной однофазный электродвигатель диаметром 4".
Номинальное напряжение:	1 × 200-240 В.
Номинальная частота:	50/60 Гц.
Степень защиты:	IP68.

SP 1A Присоединительный размер Rp 1 ¼" Группа продукта B 2

Тип продукта	Тип двигателя	Температурный датчик	Мощность двигателя P_2, кВт	№ продукта		**Блок SA-CSIR/CSCR** № продукта	EUR
SP 1A-9	Погружной 4"	–	0,37	08002B09	+	98582272	**906,00**[1]
SP 1A-14	Погружной 4"	–	0,37	08002B14	+	98582272	**994,00**[1]
SP 1A-18	Погружной 4"	–	0,55	08002B18	+	98582277	**1088,00**[1]
SP 1A-21	Погружной 4"	–	0,55	08002B21	+	98582277	**1127,00**[1]
SP 1A-28	Погружной 4"	–	0,75	08002B28	+	98582295	**1268,00**[1]
SP 1A-36	Погружной 4"	–	1,1	08102B36	+	98582296	**2278,00**[1]
SP 1A-42	Погружной 4"	–	1,1	08102B42	+	98582296	**2503,00**[1]
SP 1A-50	Погружной 4"	–	1,5	08102B50	+	98582381	**2914,00**[1]
SP 1A-57	Погружной 4"	–	1,5	08102B57	+	98582381	**3137,00**[1]

SP 2A Присоединительный размер Rp 1¼" Группа продукта B 2

Тип продукта	Тип двигателя	Температурный датчик	Мощность двигателя P_2, кВт	№ продукта		**Блок SA-CSIR/CSCR** № продукта	EUR
SP 2A - 6	Погружной 4"	–	0,37	09002B06	+	98582272	**884,00**[1]
SP 2A - 9	Погружной 4"	–	0,37	09002B09	+	98582272	**923,00**[1]
SP 2A - 13	Погружной 4"	–	0,55	09002B13	+	98582277	**1040,00**[1]
SP 2A - 18	Погружной 4"	–	0,75	09002B18	+	98582295	**1154,00**[1]
SP 2A - 23	Погружной 4"	–	1,1	09002B23	+	98582296	**1327,00**[1]
SP 2A - 28	Погружной 4"	–	1,5	09002B28	+	98582381	**1544,00**[1]
SP 2A - 33	Погружной 4"	–	1,5	09002B33	+	98582381	**1609,00**[1]
SP 2A - 40	Погружной 4"	–	2,2	09102B40	+	98582401	**3226,00**[1]
SP 2A - 48	Погружной 4"	–	2,2	09102B48	+	98582401	**3487,00**[1]

[1] Цены на насосы указаны с учётом стоимости блока конденсаторов SA-CSIR/CSCR.

Примечания:

1. В комплект поставки входит смонтированный плоский кабель эл. дв. со штекером под разъемную кабельную муфту Грундфос.
2. Для установки насоса в ёмкостях, водоёмах и скважинах, где скорость обтекания эл. дв. составляет менее 0,15 м/с, требуется применять охлаждающий кожух (см. раздел «Принадлежности»).

SP 3A Присоединительный размер Rp 1¼" Группа продукта B 2

Тип продукта	Тип двигателя	Температурный датчик	Мощность двигателя P_2, кВт	№ продукта		**Блок SA-CSIR/CSCR** № продукта	EUR
SP 3A - 6	Погружной 4"	–	0,37	10002B06	+	98582272	**902,00**[1]
SP 3A - 9	Погружной 4"	–	0,55	10002B09	+	98582277	**1004,00**[1]
SP 3A - 12	Погружной 4"	–	0,75	10002B12	+	98582295	**1093,00**[1]
SP 3A - 15	Погружной 4"	–	1,1	10002B15	+	98582296	**1240,00**[1]
SP 3A - 18	Погружной 4"	–	1,1	10002B18	+	98582296	**1279,00**[1]
SP 3A - 22	Погружной 4"	–	1,5	10002B22	+	98582381	**1484,00**[1]
SP 3A - 25	Погружной 4"	–	1,5	10002B25	+	98582381	**1523,00**[1]
SP 3A - 29	Погружной 4"	–	2,2	10002B29	+	98582401	**2169,00**[1]
SP 3A - 33	Погружной 4"	–	2,2	10002B33	+	98582401	**2276,00**[1]

SP 5A Присоединительный размер Rp 1 ½" Группа продукта B 2

Тип продукта	Тип двигателя	Температурный датчик	Мощность двигателя P_2, кВт	№ продукта		**Блок SA-CSIR/CSCR** № продукта	EUR
SP 5A - 4	Погружной 4"	–	0,37	05002B04	+	98582272	**893,00**[1]
SP 5A - 6	Погружной 4"	–	0,55	05002B06	+	98582277	**960,00**[1]
SP 5A - 8	Погружной 4"	–	0,75	05002B08	+	98582295	**1058,00**[1]
SP 5A - 12	Погружной 4"	–	1,1	05002B12	+	98582296	**1218,00**[1]
SP 5A - 17	Погружной 4"	–	1,5	05002B17	+	98582381	**1434,00**[1]
SP 5A - 21	Погружной 4"	–	2,2	05002B21	+	98582401	**2083,00**[1]
SP 5A - 25	Погружной 4"	–	2,2	05002B25	+	98582401	**2135,00**[1]

SP 7 Присоединительный размер Rp 1 ½" Группа продукта B 2

Тип продукта	Тип двигателя	Температурный датчик	Мощность двигателя P_2, кВт	№ продукта		**Блок SA-CSIR/CSCR** № продукта	EUR
SP 7 - 3	Погружной 4"	–	0,55	98699149	+	98582277	**914,00**[1]
SP 7 - 5	Погружной 4"	–	0,75	98699150	+	98582295	**1082,00**[1]
SP 7 - 8	Погружной 4"	–	1,1	98699151	+	98582296	**1333,00**[1]
SP 7 - 12	Погружной 4"	–	1,5	98699152	+	98582381	**1657,00**[1]
SP 7 - 17	Погружной 4"	–	2,2	98699153	+	98582401	**2372,00**[1]

SP 9 Присоединительный размер Rp 2" Группа продукта B 2

Тип продукта	Тип двигателя	Температурный датчик	Мощность двигателя P_2, кВт	№ продукта		**Блок SA-CSIR/CSCR** № продукта	EUR
SP 9 - 4	Погружной 4"	–	0,75	98780158	+	98582295	**1134,00**[1]
SP 9 - 5	Погружной 4"	–	1,1	98699022	+	98582296	**1270,00**[1]
SP 9 - 8	Погружной 4"	–	1,5	98699023	+	98582381	**1611,00**[1]
SP 9 - 10	Погружной 4"	–	2,2	98779770	+	98582401	**2240,00**[1]
SP 9 - 11	Погружной 4"	–	2,2	98699024	+	98582401	**2278,00**[1]

SP 11 Присоединительный размер Rp 2" Группа продукта B 2

Тип продукта	Тип двигателя	Температурный датчик	Мощность двигателя P_2, кВт	№ продукта		**Блок SA-CSIR/CSCR** № продукта	EUR
SP 11 - 3	Погружной 4"	–	0,75	98699293	+	98582295	**1045,00**[1]
SP 11 - 5	Погружной 4"	–	1,1	98699294	+	98582296	**1303,00**[1]
SP 11 - 7	Погружной 4"	–	1,5	98699295	+	98582381	**1579,00**[1]
SP 11 - 11	Погружной 4"	–	2,2	98699296	+	98582401	**2346,00**[1]

[1] Цены на насосы указаны с учётом стоимости блока конденсаторов SA-CSIR/CSCR.

Примечания:

1. В комплект поставки входит смонтированный плоский кабель эл. дв. со штекером под разъемную кабельную муфту Грундфос.
2. Для установки насоса в ёмкостях, водоёмах и скважинах, где скорость обтекания эл. дв. составляет менее 0,15 м/с, требуется применять охлаждающий кожух (см. раздел «Принадлежности»).
3. Цены на насосы SP N/SP R предоставляются по запросу.

SP 14 Присоединительный размер Rp 2" Группа продукта B 2

Тип продукта	Тип двигателя	Температурный датчик	Мощность двигателя P_2, кВт	№ продукта		**Блок SA-CSIR/CSCR** № продукта	EUR
SP 14 - 4	Погружной 4"	–	1,1	98699336	+	98582296	**1243,00**[1]
SP 14 - 6	Погружной 4"	–	1,5	98699337	+	98582381	**1532,00**[1]
SP 14 - 8	Погружной 4"	–	2,2	98699338	+	98582401	**2145,00**[1]

[1] Цены на насосы указаны с учётом стоимости блока конденсаторов SA-CSIR/CSCR.

Блок конденсаторов SA-CSIR/CSCR, 1 x 200-240 В, 50 Гц

Необходим при эксплуатации скважинных насосов с однофазным питанием. Группа продукта B 2

Тип продукта	Мощность двигателя P_2, кВт	**Блок SA-CSIR/CSCR** № продукта	EUR
SA-CSIR	0,37	98582272	**117,00**
SA-CSIR	0,55	98582277	**135,00**
SA-CSIR	0,75	98582295	**157,00**
SA-CSCR	1,1	98582296	**208,00**
SA-CSCR	1,5	98582381	**261,00**
SA-CSCR	2,2	98582401	**299,00**

Примечания:

1. В комплект поставки входит смонтированный плоский кабель эл. дв. со штекером под разъемную кабельную муфту Грундфос.
2. Для установки насоса в ёмкостях, водоёмах и скважинах, где скорость обтекания эл. дв. составляет менее 0,15 м/с, требуется применять охлаждающий кожух (см. раздел «Принадлежности»).
3. Цены на насосы SP N/SP R предоставляются по запросу.

2

Трёхфазные погружные многоступенчатые скважинные насосы SP A / SP

Комплектация:	Оснащен встроенным обратным клапаном.
Перекачиваемая жидкость:	Артезианская вода, поверхностные грунтовые воды, техническая вода (условно чистая), неагрессивная, невзрывоопасная, не содержащая абразивных частиц или волокнистых включений.
Максимальное содержание песка:	SP 1A – SP 5A: 50 г/м³ (в стандартном исполнении эластомеры из NBR); SP 7 – SP 14: 150 г/м³ (в стандартном исполнении эластомеры из силикона LSR).
Температура перекачиваемой жидкости:	0 ... +40 °C при скорости потока обтекающего электродвигатель 0,15 м/с.
Материалы:	SP – нержавеющая сталь DIN1.4301; SP N – нержавеющая сталь DIN1.4401; SP R – нержавеющая сталь по DIN1.4539.
Тип двигателя:	Погружной трёхфазный электродвигатель диаметром 4" и 6".
Номинальное напряжение:	3 × 380-415 В.
Номинальная частота:	50/60 Гц.
Степень защиты:	IP68.

SP 1A Присоединительный размер Rp 1¼" Группа продукта B 2

Тип продукта	Тип двигателя	Температурный датчик	Мощность двигателя P_2, кВт	№ продукта	EUR
SP 1A-9	Погружной 4"	–	0,37	08001K09	**776,00**
SP 1A-14	Погружной 4"	–	0,37	08001K14	**863,00**
SP 1A-18	Погружной 4"	–	0,55	08001K18	**921,00**
SP 1A-21	Погружной 4"	–	0,55	08001K21	**959,00**
SP 1A-28	Погружной 4"	–	0,75	08001K28	**1056,00**
SP 1A-36	Погружной 4"	–	1,1	08101K36	**1998,00**
SP 1A-42	Погружной 4"	–	1,1	08101K42	**2189,00**
SP 1A-50	Погружной 4"	–	1,5	08101K50	**2538,00**
SP 1A-57	Погружной 4"	–	1,5	08101K57	**2759,00**

Примечания:

1. В комплект поставки входит смонтированный плоский кабель эл. дв. со штекером под разъемную кабельную муфту Грундфос.
2. Для установки насоса в ёмкостях, водоёмах и скважинах, где скорость обтекания эл. дв. составляет менее 0,15 м/с, требуется применять охлаждающий кожух (см. раздел «Принадлежности»).

Цены указаны на условиях «склад-Москва» с учетом НДС.
Рекомендованные розничные цены с 01.03.2017.

Информация, размещенная в Прайс-листе, не является публичной офертой.

SP 2A Присоединительный размер Rp 1¼" Группа продукта B 2

Тип продукта	Тип двигателя	Температурный датчик	Мощность двигателя P_2, кВт	№ продукта	EUR
SP 2A - 6	Погружной 4"	–	0,37	09001K06	**753,00**
SP 2A - 9	Погружной 4"	–	0,37	09001K09	**793,00**
SP 2A - 13	Погружной 4"	–	0,55	09001K13	**872,00**
SP 2A - 18	Погружной 4"	–	0,75	09001K18	**961,00**
SP 2A - 23	Погружной 4"	–	1,1	09001K23	**1088,00**
SP 2A - 28	Погружной 4"	–	1,5	09001K28	**1221,00**
SP 2A - 33	Погружной 4"	–	1,5	09001K33	**1284,00**
SP 2A - 40	Погружной 4"	–	2,2	09101K40	**2389,00**
SP 2A - 48	Погружной 4"	–	2,2	09101K48	**2625,00**
SP 2A - 55	Погружной 4"	❍	3,0	09101K55	**3171,00**
SP 2A - 65	Погружной 4"	❍	3,0	09101K65	**3583,00**
SP 2A - 75	Погружной 4"	❍	4,0	09301K75	**7109,00**
SP 2A - 90	Погружной 4"	❍	4,0	09301K90	**8064,00**

SP 3A Присоединительный размер Rp 1¼" Группа продукта B 2

Тип продукта	Тип двигателя	Температурный датчик	Мощность двигателя P_2, кВт	№ продукта	EUR
SP 3A - 6	Погружной 4"	–	0,37	10001K06	**770,00**
SP 3A - 9	Погружной 4"	–	0,55	10001K09	**815,00**
SP 3A - 12	Погружной 4"	–	0,75	10001K12	**901,00**
SP 3A - 15	Погружной 4"	–	1,1	10001K15	**1001,00**
SP 3A - 18	Погружной 4"	–	1,1	10001K18	**1040,00**
SP 3A - 22	Погружной 4"	–	1,5	10001K22	**1158,00**
SP 3A - 25	Погружной 4"	–	1,5	10001K25	**1200,00**
SP 3A - 29	Погружной 4"	–	2,2	10001K29	**1362,00**
SP 3A - 33	Погружной 4"	–	2,2	10001K33[A]	**1469,00**
SP 3A - 39	Погружной 4"	❍	3,0	10101K39	**2662,00**
SP 3A - 45	Погружной 4"	❍	3,0	10101K45	**2852,00**
SP 3A - 52	Погружной 4"	❍	4,0	10101K52	**3261,00**
SP 3A - 60	Погружной 4"	❍	4,0	10101K60	**3545,00**

SP 5A Присоединительный размер Rp 1½", [1] – присоединительный размер R 1½" Группа продукта B 2

Тип продукта	Тип двигателя	Температурный датчик	Мощность двигателя P_2, кВт	№ продукта	EUR
SP 5A - 4	Погружной 4"	–	0,37	05001K04	**777,00**
SP 5A - 6	Погружной 4"	–	0,55	05001K06	**810,00**
SP 5A - 8	Погружной 4"	–	0,75	05001K08	**885,00**
SP 5A - 12	Погружной 4"	–	1,1	05001K12	**999,00**
SP 5A - 17	Погружной 4"	–	1,5	05001K17[A]	**1132,00**
SP 5A - 21	Погружной 4"	–	2,2	05001K21[A]	**1272,00**
SP 5A - 25	Погружной 4"	–	2,2	05001K25[A]	**1327,00**
SP 5A - 33	Погружной 4"	❍	3,0	05001K33[A]	**1790,00**
SP 5A - 38	Погружной 4"	❍	4,0	05101K38	**3218,00**
SP 5A - 44	Погружной 4"	❍	4,0	05101K44	**3476,00**
SP 5A - 52	Погружной 4"	●	5,5	05171K52	**4259,00**
SP 5A - 60	Погружной 4"	●	5,5	05171K60	**4598,00**
SP 5A - 75[1]	Погружной 6"	●	7,5	05301975	**8830,00**
SP 5A - 85[1]	Погружной 6"	●	7,5	05301985	**9582,00**

В комплект поставки входит смонтированный плоский кабель (двигатели 4") двигателя со штекером под разъемную кабельную муфту Грундфос, либо кабель со свободными концами (двигатели 6") для заливной или термоусадочной кабельной муфты.
– = Температурный датчик Tempcon не установлен; ❍ = Температурный датчик Tempcon поставляется по запросу;
● = Температурный датчик Tempcon установлен.
Tempcon = термодатчик для контроля температуры электродвигателя с помощью блока MP204.
Двигатель MS 402 и MS 4000 может комплектоваться датчиком температуры типа Pt 1000 (см. раздел «Принадлежности»).
Двигатель MS 6000 может комплектоваться датчиком температуры типа Pt 100 (см. раздел «Принадлежности»).

Примечания:

1. Для установки насоса в ёмкостях, водоёмах и скважинах, где скорость обтекания эл. дв. составляет менее 0,15 м/с, требуется применять охлаждающий кожух (см. раздел «Принадлежности»).
2. Цены на насосы с электродвигателями в исполнении «Indusrty» (температура перекачиваемой жидкости до +60 °C) предоставляются по запросу.

[A] – поддерживается складской запас готового продукта; [B] – поддерживается складской запас компонентов для сборки продукта.

SP 7 Присоединительный размер Rp 1 ½", [1] – присоединительный размер R 2" Группа продукта B 2

Тип продукта	Тип двигателя	Температурный датчик	Мощность двигателя P_2, кВт	№ продукта	EUR
SP 7- 3	Погружной 4"	–	0,55	98699178	**763,00**
SP 7- 5	Погружной 4"	–	0,75	98699169	**907,00**
SP 7- 8	Погружной 4"	–	1,1	98699179	**1103,00**
SP 7 - 12	Погружной 4"	–	1,5	98699180	**1370,00**
SP 7 - 17	Погружной 4"	–	2,2	98699181	**1735,00**
SP 7 - 23	Погружной 4"	❍	3	98699182	**2372,00**
SP 7 - 27	Погружной 4"	❍	4	98699183	**2699,00**
SP 7 - 31	Погружной 4"	❍	4	98699184	**2898,00**
SP 7 - 37	Погружной 4"	●	5,5	98699196	**3317,00**
SP 7 - 37	Погружной 6"	●	5,5	98699207	**4141,00**
SP 7 - 42	Погружной 4"	●	5,5	98699197	**3566,00**
SP 7 - 42	Погружной 6"	●	5,5	98699208	**4390,00**
SP 7 - 51	Погружной 4"	●	7,5	98699198	**4644,00**
SP 7 - 51	Погружной 6"	●	7,5	98699209	**4868,00**
SP 7 - 59	Погружной 4"	●	7,5	98699199	**7620,00**
SP 7 - 59	Погружной 6"	●	7,5	98699210	**7842,00**
SP 7 - 71[1]	Погружной 6"	●	9,2	98699211	**9331,00**
SP 7 - 86[1]	Погружной 6"	●	11	98699212	**10900,00**
SP 7 - 100[1]	Погружной 6"	●	13	98699213	**12407,00**

SP 9 Присоединительный размер Rp 2", [1] – присоединительный размер R 2" Группа продукта B 2

Тип продукта	Тип двигателя	Температурный датчик	Мощность двигателя P_2, кВт	№ продукта	EUR
SP 9 - 4	Погружной 4"	–	0,75	98779736	**977,00**
SP 9 - 5	Погружной 4"	–	1,1	98699053	**1101,00**
SP 9 - 8	Погружной 4"	–	1,5	98699054	**1400,00**
SP 9 - 10	Погружной 4"	–	2,2	98779739	**1671,00**
SP 9 - 11	Погружной 4"	–	2,2	98699055[B]	**1748,00**
SP 9 - 13	Погружной 4"	❍	3,0	98699056	**2244,00**
SP 9 - 16	Погружной 4"	❍	3,0	98699057[B]	**2474,00**
SP 9 - 18	Погружной 4"	❍	4,0	98699058[B]	**2758,00**
SP 9 - 21	Погружной 4"	❍	4,0	98699059[B]	**2986,00**
SP 9 - 23	Погружной 4"	●	5,5	98699060[B]	**3515,00**
SP 9 - 23	Погружной 6"	●	5,5	98699066	**4359,00**
SP 9 - 25	Погружной 4"	●	5,5	98699061	**3669,00**
SP 9 - 25	Погружной 6"	●	5,5	98699067	**4512,00**
SP 9 - 29	Погружной 4"	●	5,5	98699062	**3979,00**
SP 9 - 29	Погружной 6"	●	5,5	98699068	**4817,00**
SP 9 - 32	Погружной 4"	●	7,5	98699063	**4847,00**
SP 9 - 32	Погружной 6"	●	7,5	98699069	**5076,00**
SP 9 - 36	Погружной 4"	●	7,5	98699064	**5152,00**
SP 9 - 36	Погружной 6"	●	7,5	98699070	**5380,00**
SP 9 - 40	Погружной 4"	●	7,5	98699065	**5459,00**
SP 9 - 40	Погружной 6"	●	7,5	98699071	**5688,00**
SP 9 - 44	Погружной 6"	●	9,2	98699072	**6285,00**
SP 9 - 48	Погружной 6"	●	9,2	98699073	**6593,00**
SP 9 - 52	Погружной 6"	●	11,0	98699074	**6969,00**
SP 9 - 56 [1]	Погружной 6"	●	11,0	98699075	**9743,00**
SP 9 - 60 [1]	Погружной 6"	●	13,0	98699076	**10295,00**
SP 9 - 65 [1]	Погружной 6"	●	13,0	98699077	**10845,00**
SP 9 - 69 [1]	Погружной 6"	●	13,0	98699078	**11288,00**
SP 9 - 75 [1]	Погружной 6"	●	15,0	98699079	**12094,00**
SP 9 - 79 [1]	Погружной 6"	●	15,0	98699080	**12534,00**
SP 9 - 86 [1]	Погружной 6"	●	18,5	98901304	**13701,00**
SP 9 - 93 [1]	Погружной 6"	●	18,5	98901305	**14474,00**

В комплект поставки входит смонтированный плоский кабель (двигатели 4") двигателя со штекером под разъемную кабельную муфту Грундфос, либо кабель со свободными концами (двигатели 6") для заливной или термоусадочной кабельной муфты.
– = Температурный датчик Tempcon не установлен; ❍ = Температурный датчик Tempcon поставляется по запросу;
● = Температурный датчик Tempcon установлен.
Tempcon = термодатчик для контроля температуры электродвигателя с помощью блока MP204.
Двигатель MS 402 и MS 4000 может комплектоваться датчиком температуры типа Pt 1000 (см. раздел «Принадлежности»).
Двигатель MS 6000 может комплектоваться датчиком температуры типа Pt 100 (см. раздел «Принадлежности»).

Примечания:

1. Для установки насоса в ёмкостях, водоёмах и скважинах, где скорость обтекания эл. дв. составляет менее 0,15 м/с, требуется применять охлаждающий кожух (см. раздел «Принадлежности»).
2. Цены на насосы с электродвигателями в исполнении «Indusrty» (температура перекачиваемой жидкости до +60 °C) предоставляются по запросу.

[A] – поддерживается складской запас готового продукта; [B] – поддерживается складской запас компонентов для сборки продукта.

SP 11 Присоединительный размер Rp 2" Группа продукта B 2

Тип продукта	Тип двигателя	Температурный датчик	Мощность двигателя P_2, кВт	№ продукта	EUR
SP 11 - 3	Погружной 4"	–	0,75	98699312	**921,00**
SP 11 - 5	Погружной 4"	–	1,1	98699313	**1134,00**
SP 11 - 7	Погружной 4"	–	1,5	98699314	**1367,00**
SP 11 - 11	Погружной 4"	–	2,2	98699315	**1816,00**
SP 11 - 15	Погружной 4"	❍	3,0	98699316[B]	**2492,00**
SP 11 - 20	Погружной 4"	❍	4,0	98699317	**3042,00**
SP 11 - 24	Погружной 4"	●	5,5	98699318	**3493,00**
SP 11 - 24	Погружной 6"	●	5,5	98699329	**4331,00**
SP 11 - 27	Погружной 4"	●	5,5	98900419	**3727,00**
SP 11 - 27	Погружной 6"	●	5,5	98900423	**4664,00**
SP 11 - 33	Погружной 4"	●	7,5	98699320	**4568,00**
SP 11 - 33	Погружной 6"	●	7,5	98699331	**5104,00**
SP 11 - 37	Погружной 4"	●	7,5	98901311	**5101,00**
SP 11 - 37	Погружной 6"	●	7,5	98901313	**5421,00**

SP 14 Присоединительный размер Rp 2" Группа продукта B 2

Тип продукта	Тип двигателя	Температурный датчик	Мощность двигателя P_2, кВт	№ продукта	EUR
SP 14 - 4	Погружной 4"	–	1,1	98699353	**1072,00**
SP 14 - 6	Погружной 4"	–	1,5	98699354	**1318,00**
SP 14 - 8	Погружной 4"	–	2,2	98699355	**1609,00**
SP 14 - 11	Погружной 4"	❍	3,0	98699356	**2221,00**
SP 14 - 13	Погружной 4"	❍	3,0	98699357	**2397,00**
SP 14 - 15	Погружной 4"	❍	4,0	98699358[B]	**2704,00**
SP 14 - 17	Погружной 4"	❍	4,0	98699359	**2883,00**
SP 14 - 20	Погружной 4"	●	5,5	98699360[B]	**3269,00**
SP 14 - 20	Погружной 6"	●	5,5	98699371	**4108,00**
SP 14 - 23	Погружной 4"	●	5,5	98699361	**3533,00**
SP 14 - 23	Погружной 6"	●	5,5	98699372	**4372,00**
SP 14 - 27	Погружной 4"	●	7,5	98711397[B]	**4524,00**
SP 14 - 27	Погружной 6"	●	7,5	98711400	**4753,00**
SP 14 - 31	Погружной 6"	●	7,5	98901321	**5091,00**

В комплект поставки входит смонтированный плоский кабель (двигатели 4") двигателя со штекером под разъемную кабельную муфту Грундфос, либо кабель со свободными концами (двигатели 6") для заливной или термоусадочной кабельной муфты.
– = Температурный датчик Tempcon не установлен; ❍ = Температурный датчик Tempcon поставляется по запросу;
● = Температурный датчик Tempcon установлен.
Tempcon = термодатчик для контроля температуры электродвигателя с помощью блока MP204.
Двигатель MS 402 и MS 4000 может комплектоваться датчиком температуры типа Pt 1000 (см. раздел «Принадлежности»).
Двигатель MS 6000 может комплектоваться датчиком температуры типа Pt 100 (см. раздел «Принадлежности»).

Примечания:

1. Для установки насоса в ёмкостях, водоёмах и скважинах, где скорость обтекания эл. дв. составляет менее 0,15 м/с, требуется применять охлаждающий кожух (см. раздел «Принадлежности»).
2. Цены на насосы с электродвигателями в исполнении «Indusrty» (температура перекачиваемой жидкости до +60 °C) предоставляются по запросу.

[A] – поддерживается складской запас готового продукта; [B] – поддерживается складской запас компонентов для сборки продукта.

2

Кожухи охлаждения

Хромоникелевая сталь 1.4301 — Группа продукта Z

Тип насоса	Охлаждающий кожух Размеры d(D) × L, мм Тип двигателя, P_2	№ продукта	EUR	**Фильтр** № продукта Размеры d × L, мм	EUR	**Накладные хомуты** № продукта	EUR
SP 1A-9 до -28 SP 2A-6 до -18 SP 3A-6 до -12 SP 5A-4 до -8	Ø115 (130) × 400 Электродвигатель диаметром 4" и мощностью до 0,75 кВт (MS 402)	96937110	**156,00**	97942211 Ø115 × 117	**85,00**	96957450	**136,00**
SP 1A-36 до -57 SP 2A-23 до -33 SP 3A-15 до -25 SP 5A-12 до -17 SP 7-3 до -12 SP 9-5 до -11 SP 11-3 до -11 SP 14-4 до -6	Ø115 (130) × 500 Электродвигатель диаметром 4" и мощностью до 2,2 кВт (MS 402)	96937111	**158,00**				
SP 2A-40 до -65 SP 3A-29 до -60 SP 5A-21 до -60 SP 7-17 до -42 SP 9-5 до -29 SP 11-11 до -27 SP 14-8 до -31	Ø115 (130) × 800 Электродвигатель диаметром 4" и мощностью до 5,5 кВт (MS 402/MS4000)	96937179	**239,00**				
SP 7-51 до -59 SP 9-32 до -40 SP 11-33 SP 14-27	Ø115 (130) × 1000 Электродвигатель диаметром 4" и мощностью до 7,5 кВт (MS4000)	96937204	**286,00**			96958279	**149,00**
SP 5A-52 до -60 SP 7-37 до -59 SP 9-23 до -40 SP 11-24 до -37 SP 14-20 до -31	Ø160 (180) × 800 Электродвигатель диаметром 6" и мощностью до 7,5 кВт (MS6000)	96937231	**447,00**	97942230 Ø160 × 158	**271,00**	98557132	**185,00**
SP 9-44 до -56	Ø160 (180) × 1000 Электродвигатель диаметром 6" и мощностью до 11 кВт (MS6000)	98779730	**453,00**				
SP 2A-75 до -90	Ø160 (180) × 1000 Электродвигатель диаметром 4" и мощностью до 7,5 кВт (MS4000)	96937205	**518,00**			96957525	**338,00**
SP 5A-75 до -85 SP 7-71 до -100 SP 9-56 до -93	Ø180 (200) × 1000 Электродвигатель диаметром 6" и мощностью до 18,5 кВт (MS6000)	96937244	**578,00**	97942218 Ø180 × 192	**139,00**	96957529	**335,00**

Кабель в водонепроницаемой оболочке, пригодный для эксплуатации в питьевой воде[1]

Группа продукта Z

Тип продукта		№ продукта	EUR
4 x 1,5 мм²		00ID4063	**4,00**
4 x 2,5 мм²		00ID4064[A]	**5,00**
4 x 4,0 мм²		00ID4065	**7,00**
4 x 6,0 мм²		00ID4066[A]	**9,00**
4 x 10,0 мм²		00ID4067	**16,00**
4 x 16,0 мм²		00ID4068	**23,00**

[1] – длина кабеля в заказе должна быть кратна 10 м.

Крепеж для кабеля

Группа продукта Z

Тип продукта		№ продукта	EUR
Хомуты для крепления кабеля к стояку	состоят из перфорированной резиновой ленты длиной 7,5 м и 16 кнопок	00115016[A]	**56,00**

Кабельные муфты

Группа продукта Z

Тип продукта		№ продукта	EUR
Термоусадочная кабельная муфта КМ	Плоский кабель [4-жильный] 4 × [1,5-4,0]	00116251[A]	**36,00**
	Плоский кабель [4-жильный] 4 × [6,0-10,0], 3 × [10,0-16,0]	00116252[A]	**55,00**
	Плоский кабель [4-жильный] 4 × [16,0-25,0], 3 × 16,0	00116255	**68,00**
Кабельная муфта разъемная	для MS402 и MS4000 до 7,5 кВт для кабеля до 4 × 2,5 мм²	00799901[A]	**74,00**
	для MS402 и MS4000 до 7,5 кВт для кабеля до 4 × 6,0 мм²	00799902[A]	**126,00**
	для MS6000 до 30,0 кВт для кабеля до 4 × 16,0 мм²	91070503	**320,00**
Кабельная муфта заливная тип M0	[для 4-дюймовых электродвигателей и кабелей до 4 × 6 мм²]	00ID8903[A]	**41,00**
Кабельная муфта заливная тип M1	[для 6-дюймовых электродвигателей и кабелей до 4 × 10 мм²]	00ID8904[A]	**72,00**
Кабельная муфта заливная тип M2	[для 6-дюймовых электродвигателей и кабелей до 4 × 16 мм²]	00ID8905	**96,00**

[A] – поддерживается складской запас готового продукта; [B] – поддерживается складской запас компонентов для сборки продукта.

Цены указаны на условиях «склад-Москва» с учетом НДС.
Рекомендованные розничные цены с 01.03.2017.

Информация, размещенная в Прайс-листе, не является публичной офертой.

Цены указаны на условиях «склад-Москва» с учетом НДС.
Рекомендованные розничные цены с 01.03.2017.

Информация, размещенная в Прайс-листе, не является публичной офертой.

Новинка!

Комплектная насосная установка SCALA2 для поддержания постоянного давления

Подача воды в индивидуальных домах, небольших хозяйствах

GRUNDFOS SCALA2 5 ЛЕТ ГАРАНТИЯ

- Поддержание постоянного давления воды при переменном расходе в нескольких точках системы водоснабжения
- Встроенная защита от «сухого» хода и цикличности, функция автосброса ошибок, ограничение максимального времени непрерывной работы
- Комплектная установка водоснабжения включает в себя: насос, электродвигатель со встроенным преобразователем частоты, мембранный напорный бак 0,65 л, датчик давления, блок управления, обратные клапаны и кабель со штекером
- Надёжная работа в расширенном диапазоне напряжения 150-300 В с характеристиками, близкими к заявленным, что особенно важно при использовании за городом

- Бесшумная работа: уровень шума ниже 47 дБ(А)
- Интуитивно понятный интерфейс с индикацией ошибок на панели управления
- Для водоснабжения из колодцев глубиной до 8 метров и повышения давления в существующей централизованной системе водоснабжения
- Экономия электроэнергии благодаря наличию встроенного частотного преобразователя и энергоэффективного электродвигателя на постоянных магнитах

Видео о продукте

Кратко и наглядно

Цены указаны на условиях «склад-Москва» с учетом НДС.
Рекомендованные розничные цены с 01.03.2017.

Информация, размещенная в Прайс-листе, не является публичной офертой.

Комплектная насосная установка MQ для автоматического водоснабжения

Подача воды в индивидуальных домах, небольших хозяйствах

- Идеальна для повышения давления в водопроводной сети, для полива сада, для заполнения или опорожнения емкостей
- Для водоснабжения из колодцев глубиной до 8 метров, и для повышения давления в существующей централизованной системе водоснабжения
- Автоматическое включение/выключение

- Низкий уровень шума по сравнению с насосами с воздушным охлаждением
- Встроенная защита от перегрева и «сухого» хода
- Комплектная насосная установка полностью готовая к эксплуатации. Дополнительные принадлежности не требуются

Видео о продукте

Кратко и наглядно

Назначение: Насосы предназначены для водоснабжения и повышения давления.

Перекачиваемая жидкость: Вода без абразивных или длинноволокнистых включений, не содержащая химически активных по отношению к материалам насоса веществ.

Температура перекачиваемой жидкости: 0 ... +35 °C (+2 ... +45 °C для SCALA2 3-45).

Тип присоединения: Резьбовое трубное соединение.

Номинальное напряжение: 1 x 230 В.

Номинальная частота: 50 Гц.

Степень защиты: IP54, IPX4D.

Уровень звукового давления: ≤ 55 дБ(А), ≤ 72 дБ(А) для JP, JP BOOSTER.

Количество включений: До 100 в час.

Самовсасывающая насосная установка с поддержанием постоянного давления Группа продукта C

	Тип продукта	Исполнение	Мощность двигателя P_2, кВт	Макс. подача, м³/ч	Макс. напор, м	Трубное присое-динение	Напряжение	Кол-во на паллете, шт.	№ продукта	EUR
	SCALA2 3-45*	Комплектная насосная установка с многоступенчатым самовсасывающим насосом, встроенным частотным преобразователем для поддержания постоянного давления при переменном расходе, системой управления с индикацией состояний и мембранной емкостью. Встроенная защита от «сухого» хода с автоматическим перезапуском, функция автосброса ошибок, антицикличности и ограничения макс. времени работы. Установка укомплектована обратными клапанами.	0,55	3,9	45	R 1"	1 × 200-240 В	14	99027073[A]	**550,00**

* Старт продаж в августе 2016 года.

Самовсасывающие насосы и насосные установки Группа продукта C

	Тип продукта	Исполнение	Мощность двигателя P_1, кВт	Макс. подача, м³/ч	Макс. напор, м	Трубное присое-динение	Напряжение	Кол-во на паллете, шт.	№ продукта	EUR
	MQ 3-35	Комплектная насосная установка с многоступенчатым самовсасывающим насосом, встроенной системой управления и мембранной емкостью. Встроенная защита от «сухого хода» с автоматическим перезапуском. Установка укомплектована обратным клапаном.	0,85	3,2	35	G 1	1 × 220-230 В	15	96515412[A]	**471,00**
	MQ 3-45		1	4,2	43	G 1	1 × 220-230 В	15	96515415[A]	**494,00**
	JP 5	Горизонтальный одноступенчатый самовсасывающий центробежный насос, укомплектован кабелем (L=1,5 м) со штепсельной вилкой.	0,85	3,5	43	G 1	1 × 220-230 В	30	46511002	**315,00**
	JP 6		1,4	5,0	53	G 1	1 × 220-230 В	15	46611002	**397,00**
	JPB5 бак 24 литра	Установка повышения давления JPB на базе центробежных насосов серии JP укомплектованная мембранным баком, трубопроводной обвязкой, реле давления, манометром, кабелем со штепсельной вилкой.	0,85	3,0	40	G 1	1 × 220-230 В	8	4651BPBB[A]	**489,00**
	JPB6 бак 24 литра		1,4	4,5	48	G 1	1 × 220-230 В	8	4661BPBB[A]	**545,00**
	JPB5 бак 60 литров		0,85	3,0	40	G 1	1 × 220-230 В	6	4651BQBB[A]	**664,00**
	JPB6 бак 60 литров		1,4	4,0	48	G 1	1 × 220-230 В	6	4661BQBB[A]	**694,00**

[A] – поддерживается складской запас готового продукта; [B] – поддерживается складской запас компонентов для сборки продукта.

Цены указаны на условиях «склад-Москва» с учетом НДС.
Рекомендованные розничные цены с 01.03.2017.

Информация, размещенная в Прайс-листе, не является публичной офертой.

Компактные повысительные насосы для систем водоснабжения UPA

Назначение: Насосы UPA предназначены для для повышения напора в уже существующих системах холодного и горячего водоснабжения. Для автоматического включения/выключения предусмотрен встроенный датчик протока.

Перекачиваемая идкость: Взрывобезопасная, не содержащая абразивных и волокнистых включений, химически нейтральная к материалам насоса.

Температура перекачиваемой жидкости: +2 ... +95 °C.

Материал: Корпус из серого чугуна EN-GJL-250, с защитным коррозионностойким покрытием, нанесённым методом катафореза или из нержавеющей стали, рабочее колесо из композитного материала.

Тип присоединения: Резьбовое трубное соединение: ¾".

Номинальное напряжение: 1 x 230 В.

Номинальная частота: 50 Гц.

Степень защиты: IP55.

Уровень звукового давления: ≤ 43 дБ(А).

Группа продукта A 1

Тип продукта	Монтажная длина, мм	Трубное присоединение	Макс. подача, м³/ч	Макс. напор, м	Материал корпуса	Количество на паллете	№ продукта	EUR
UPA 15-90	160	G ¾"	1,5	8	Чугун	145	59539512[A]	**136,00**
UPA 15-90 N	160	G ¾"	1,5	8	Нерж. сталь	140	96621403[A]	**271,00**

Принадлежности

Группа продукта Z

Тип продукта	Исполнение	№ продукта	EUR
GT-H-35 PN10 G1 V	Мембранный напорный бак 35 л, присоединение G 1", диаметр 290 мм, высота 472 мм	96528340	**123,00**
GT-H-60 PN10 G1 V	Мембранный напорный бак 60 л, присоединение G 1", диаметр 388 мм, высота 528 мм	96528341[A]	**185,00**
GT-H-80 PN10 G1 V	Мембранный напорный бак 80 л, присоединение G 1", диаметр 388 мм, высота 626 мм	96894291[A]	**217,00**
GT-H-100 PN10 G1 V	Мембранный напорный бак 100 л, присоединение G 1", диаметр 406 мм, высота 880 мм	97527968[A]	**290,00**
MDR 21/6	Реле давления 2-х полюсное, давление выключения 1,5–7 бар, максимальная нагрузка 230 В, 16 А	00ID6462[A]	**35,00**
PM 1 15	Реле давления с защитой от «сухого хода», 2-х полюсное, давление включения 1,5 бар, максимальная нагрузка 6 А, кабель 1,5 м	96848693[A]	**87,00**
PM 1 22	Реле давления с защитой от «сухого хода», 2-х полюсное, давление включения 2,2 бара, максимальная нагрузка 6 А, кабель 1,5 м	96848722[A]	**87,00**
PM 2	Реле давления с защитой от «сухого хода» и индикацией текущего давления, 2-х полюсное, давление включения 1,5–5 бар, максимальная нагрузка 10 А, кабель 1,5 м	96848740[A]	**146,00**
Всасывающий шланг с поплавком и фильтром	Длина 3 м.	96657458	**159,00**
Спиральный всасывающий шланг	1", длиной 4 м с приемным клапаном	00315396	**59,00**
Спиральный всасывающий шланг	1", длиной 8 м с приемным клапаном	00315397	**72,00**
Приемный клапан	Фильтр диаметром 1" с обратным клапаном	00ID1563	**15,00**
Шланговое резьбовое соединение	Уголок для шланга ¾"	00315373	**16,00**
Шланговое резьбовое соединение	Прямое, для шланга 1"	00315395	**16,00**
Промежуточный клапан	1", латунь	98712379	**165,00**

[A] – поддерживается складской запас готового продукта; [B] – поддерживается складской запас компонентов для сборки продукта.

Цены указаны на условиях «склад-Москва» с учетом НДС.
Рекомендованные розничные цены с 01.03.2017.

Информация, размещенная в Прайс-листе, не является публичной офертой.

Установки водоснабжения и повышения давления на базе центробежных насосов серии CM и CME (CMB/CMBE/CMB-SP SET)

Подача воды и повышение давления в индивидуальных домах, садоводстве и небольших коммерческих зданиях

- Полностью укомплектованные насосные установки: не требуется дополнительных подключений и настроек, после подсоединения к розетке система готова к работе

- Поддержание постоянного давления благодаря встроенному преобразователю частоты в установках CMBE
- Надёжная работа CMBE в расширенном диапазоне напряжения 150-300 В с характеристиками, близкими к заявленным, что особенно важно при использовании за городом
- Самовсасывающий насос CM, входящий в комплект установки CMB-SP SET, позволяет поднимать воду с глубины до 8 м

- Низкий уровень шума: менее 55 дБ(А)

- Высокая надежность и длительный срок службы благодаря исполнению всех частей насосов CM и CME, соприкасающихся с перекачиваемой средой, из нержавеющей стали и чугуна
- Модельный ряд охватывает широкий диапазон рабочих характеристик
- Мембранный напорный бак в установках CMB – самого высокого качества. Отсутствие проблем, связанных с коррозией, т.к. присоединение бака выполнено из нержавеющей стали, сталь внутри бака защищена от воды специальной полипропиленовой оболочкой и вода не контактирует с металлом, а снаружи бак покрыт двумя слоями эпоксидной краски. Мембрана из специальной пищевой резины. Все уплотнения и ниппель подкачки воздуха сделаны таким образом, что бак не стравливает воздух

Видео о продукте

Кратко и наглядно

Цены указаны на условиях «склад-Москва» с учетом НДС.
Рекомендованные розничные цены с 01.03.2017.

Информация, размещенная в Прайс-листе, не является публичной офертой.

Насосные установки CMBE

Назначение: Насосные установки предназначены для поддержания постоянного давления при переменном расходе в уже существующих системах водоснабжения.

Комплектация: Насосные установки CMBE на базе насоса со встроенным преобразователем частоты CME. В комплект входит мембранный бак объемом 2 л, 5-ходовой штуцер со встроенным обратным клапаном, манометр, датчик давления, встроенная защита от «сухого хода», реле давления на входе (для модели CMBE 10-27).

Перекачиваемая жидкость: Вода без абразивных или длинноволокнистых включений, не содержащая химически активных по отношению к материалам насоса веществ.

Температура перекачиваемой жидкости: 0 ... +60 °C.

Тип присоединения: Резьбовое трубное соединение.

Номинальное напряжение: 1 x 230 В.

Номинальная частота: 50 Гц.

Степень защиты: IP55.

Уровень звукового давления: ≤ 55 дБ(А).

Количество включений: До 100 в час.

Группа продукта C

Тип продукта	Мощность двигателя P_2, кВт	Трубное присоединение		Ном. подача, $м^3/ч$	Ном. напор, м	№ продукта	EUR
		Вход	Выход				
CMBE 1-44	0,55	Rp 1"	Rp 1"	2,0	44	98374697[A]	**1123,00**
CMBE 1-75	1,1	Rp 1"	Rp 1"	2,0	75	98374698	**1258,00**
CMBE 1-99	1,1	Rp 1"	Rp 1"	2,0	99	98374699	**1370,00**
CMBE 3-30	1,1	Rp 1"	Rp 1"	3,7	30	98374700[A]	**1213,00**
CMBE 3-62	1,1	Rp 1"	Rp 1"	3,7	62	98374701[A]	**1348,00**
CMBE 3-93	1,5	Rp 1"	Rp 1"	3,7	93	98374702[A]	**1484,00**
CMBE 5-31	1,1	Rp 1 ¼"	Rp 1"	5,6	31	98374703	**1831,00**
CMBE 5-62	1,5	Rp 1 ¼"	Rp 1"	5,6	62	98374704[A]	**1967,00**
CMBE 10-27	1,1	Rp 1 ¼"	Rp 1"	10	27	98563729	**2110,00**
CMBE 10-54	1,5	Rp 1 ¼"	Rp 1"	10	54	98382202	**2194,00**

Насосные установки самовсасывающего типа для водоснабжения CMB–SP SET

Назначение: Насосные установки предназначены для водоснабжения и повышения давления.

Комплектация: Насосная установка на базе многоступенчатого самовсасывающего насоса CM-SP, в комплекте с блоком автоматики PM 1 или PM 2, встроенной защитой от «сухого хода» и цикличности.

Перекачиваемая жидкость: Вода без абразивных или длинноволокнистых включений, не содержащая химически активных по отношению к материалам насоса веществ.

Температура перекачиваемой жидкости: 0 ... +60 °C.

Тип присоединения: Резьбовое трубное соединение.

Номинальное напряжение: 1 x 230 В.

Номинальная частота: 50 Гц.

Степень защиты: IP55.

Уровень звукового давления: ≤ 55 дБ(А).

Количество включений: До 100 в час.

Группа продукта C

Тип продукта	Мощность двигателя P_2, кВт	Трубное присоединение		Ном. подача, $м^3/ч$	Ном. напор, м	Давление включения, бар	№ продукта	EUR
		Вход	Выход					
CMB-SP SET 3-37 [1]	0,5	Rp 1"	Rp 1"	3,0	28	1,5	98507587	**535,00**
CMB-SP SET 3-37 [3]	0,5	Rp 1"	Rp 1"	3,0	28	1,5-5	98507638	**620,00**
CMB-SP SET 3-47 [2]	0,5	Rp 1"	Rp 1"	3,0	35	2,2	98507588	**592,00**
CMB-SP SET 3-47 [3]	0,5	Rp 1"	Rp 1"	3,0	35	1,5-5	98507639	**651,00**
CMB-SP SET 3-56 [2]	0,67	Rp 1"	Rp 1"	3,0	42	2,2	98507589	**636,00**
CMB-SP SET 3-56 [3]	0,67	Rp 1"	Rp 1"	3,0	42	1,5-5	98507640[A]	**706,00**

[1] комплектуются регулятором давления PM 1-15 (давление включения 1,5 бар).

[2] комплектуются регулятором давления PM 1-22 (давление включения 2,2 бар).

[3] комплектуются регулятором давления PM 2 (настраиваемое давление включения 1,5-5 бар).

[A] – поддерживается складской запас готового продукта; [B] – поддерживается складской запас компонентов для сборки продукта.

Цены указаны на условиях «склад-Москва» с учетом НДС.
Рекомендованные розничные цены с 01.03.2017.

Установки повышения давления CMB

2

Назначение: Насосные установки CMB предназначены для водоснабжения и повышения давления.

Комплектация: Насосная установка на базе многоступенчатого насоса CM, в комплекте с мембранным баком, трубопроводной обвязкой, реле давления, манометром, кабелем со штепсельной вилкой.

Перекачиваемая жидкость: Вода без абразивных или длинноволокнистых включений, не содержащая химически активных по отношению к материалам насоса веществ.

Температура перекачиваемой жидкости: 0 ... +60 °C.

Тип присоединения: Резьбовое трубное соединение.

Номинальное напряжение: 1 x 230 В.

Номинальная частота: 50 Гц.

Степень защиты: IP55.

Уровень звукового давления: ≤ 55 дБ(A).

Количество включений: До 100 в час.

Группа продукта C

Тип продукта	Мощность двигателя P_2, кВт	Трубное присоединение		Ном. подача, $м^3/ч$	Ном. напор, м	Объем бака, л	№ продукта	EUR
		Вход	Выход					
CMB 3-37	0,5	Rp 1"	Rp 1"	3,1	28	24	97766989	**645,00**
CMB 3-37	0,5	Rp 1"	Rp 1"	3,1	28	60	97767000	**708,00**
CMB 3-46	0,5	Rp 1"	Rp 1"	3,1	35	60	97766985	**752,00**
CMB 3-46	0,5	Rp 1"	Rp 1"	3,0	35	24	97766978	**675,00**
CMB 3-55	0,67	Rp 1"	Rp 1"	3,1	42	24	97766981	**700,00**
CMB 3-55	0,67	Rp 1"	Rp 1"	3,1	42	60	97766992	**775,00**
CMB 5-37	0,67	Rp 1 ¼"	Rp 1"	4,7	31	24	97766986	**664,00**
CMB 5-37	0,67	Rp 1 ¼"	Rp 1"	4,7	31	60	97766990	**777,00**
CMB 5-46	0,9	Rp 1 ¼"	Rp 1"	4,7	39	24	97766979	**823,00**
CMB 5-46	0,9	Rp 1 ¼"	Rp 1"	4,7	39	60	97766980	**957,00**

Принадлежности для установок CMBE

Реле давления 1-полюсное управляющее реле с перекидным контактом, присоединение внутренняя резьба G⅜".

Группа продукта Z

Тип продукта	Диапазон регулирования Вкл.-мин. / Выкл.-макс.	№ продукта	EUR
FF4-2 DAY	0,04 - 2 бар	00ID7517[A]	**83,00**
FF4-4 DAY	0,07 - 4 бар	00ID8952[A]	**85,00**
FF4-8 DAY	0,2 - 8 бар	00ID8953[A]	**91,00**

[A] – поддерживается складской запас готового продукта; [B] – поддерживается складской запас компонентов для сборки продукта.

Цены указаны на условиях «склад-Москва» с учетом НДС.
Рекомендованные розничные цены с 01.03.2017.

Информация, размещенная в Прайс-листе, не является публичной офертой.

Колодезные насосы для водоснабжения SB и автоматические насосные установки для систем водоснабжения SBA

Назначение: Насосы SB и установки для систем водоснабжения SBA предназначены для водоснабжения из скважин, колодцев и резервуаров дождевой воды.

Комплектация: Насосная установка SBA, поставляется в комплекте с обратным клапаном, датчиком протока, реле давления и кабелем со штекером (L = 15 м).

Перекачиваемая жидкость: Вода без абразивных или длинноволокнистых включений, не содержащая химически активных по отношению к материалам насоса веществ.

Обозначения: M – с сетчатым фильтром на всасе без поплавкового выключателя;
A – с сетчатым фильтром на всасе и поплавковым выключателем;
AW – с поплавковым фильтром и поплавковым выключателем.

Материал: Корпус насоса это комбинация материалов: полипропилен PP30GF / нержавеющая сталь EN 1.4301, рабочее колесо из полипропилена PPO20GF.

Тип присоединения: Резьбовое трубное соединение: Rp ¾" или Rp 1".

Максимальная глубина погружения: 10 м ниже уровня воды.

Номинальное напряжение: 1 x 230 В.

Номинальная частота: 50 Гц.

Степень защиты: IP68.

Автоматические установки водоснабжения SBA Группа продукта C

Тип продукта	Мощность двигателя P_2, кВт	Номин. подача, м³/ч	Номин. напор, м	№ продукта	EUR
SBA 3-35 A	0,54	2,76	25,2	97896286[A]	**449,00**
SBA 3-35 AW	0,54	2,76	25,2	97896288[A]	**550,00**
SBA 3-45 A	0,62	2,83	30,1	97896290[A]	**471,00**
SBA 3-45 AW	0,62	2,83	30,1	97896312[A]	**573,00**

Комплектация: колодезные насосы SB, поставляется в комплекте обратным клапаном, встроенным внутрь переходника, и кабелем со штекером (L = 15 м).

Колодезные насосы SB Группа продукта C

Тип продукта	Мощность двигателя P_2, кВт	Номин. подача, м³/ч	Номин. напор, м	№ продукта	EUR
SB 3-35 M	0,54	2,76	25,2	97686700[A]	**346,00**
SB 3-35 A	0,54	2,76	25,2	97686701[A]	**354,00**
SB 3-35 AW	0,54	2,76	25,2	97686703[A]	**457,00**
SB 3-45 M	0,62	2,83	30,1	97686704[A]	**380,00**
SB 3-45 A	0,62	2,83	30,1	97686705[A]	**396,00**
SB 3-45 AW	0,62	2,83	30,1	97686707[A]	**482,00**

Принадлежности для насосов SB Группа продукта Z

Тип продукта	Исполнение	№ продукта	EUR
GT-H-35 PN10 G1 V	Мембранный напорный бак 35 л, присоединение G 1", диаметр 290 мм, высота 472 мм	96528340	**123,00**
GT-H-60 PN10 G1 V	Мембранный напорный бак 60 л, присоединение G 1", диаметр 388 мм, высота 528 мм	96528341[A]	**185,00**
GT-H-80 PN10 G1 V	Мембранный напорный бак 80 л, присоединение G 1", диаметр 388 мм, высота 626 мм	96894291[A]	**217,00**
GT-H-100 PN10 G1 V	Мембранный напорный бак 100 л, присоединение G 1", диаметр 406 мм, высота 880 мм	97527968[A]	**290,00**
PM 1 15	Реле давления с защитой от «сухого хода», 2-х полюсное, давление включения 1,5 бар, максимальная нагрузка 6 А, кабель 1,5 м	96848693[A]	**87,00**
PM 1 22	Реле давления с защитой от «сухого хода», 2-х полюсное, давление включения 2,2 бар, максимальная нагрузка 6 А, кабель 1,5 м	96848722[A]	**87,00**
PM 2	Реле давления с защитой от «сухого хода» и индикацией текущего давления, 2-х полюсное, давление включения 1,5–5 бар, максимальная нагрузка 10 А, кабель 1,5 м	96848740[A]	**146,00**
MDR 21/6	Реле давления 2-х полюсное, давление выключения 1,5-7 бар, максимальная нагрузка 230 В, 16 А	00ID6462[A]	**35,00**

[A] – поддерживается складской запас готового продукта; [B] – поддерживается складской запас компонентов для сборки продукта.

Цены указаны на условиях «склад-Москва» с учетом НДС.
Рекомендованные розничные цены с 01.03.2017.

Информация, размещенная в Прайс-листе, не является публичной офертой.

Дренажный насос Unilift CC

Надежность и уникальные потребительские свойства

- Встроенный вентиляционный клапан удаляет воздух из проточной части насоса
- Герметичный кабельный ввод увеличивает срок службы

- Возможность выбора направления напорного патрубка – горизонтально или вертикально
- Эффективное охлаждение электродвигателя перекачиваемой водой
- Встроенная защита электродвигателя своевременно отключит насос в случае угрозы перегрева
- «Многоступенчатая» конструкция штуцера с обратным клапаном позволяет присоединять шланги разных диаметров

- Для отвода воды с твердыми включениями до 10 мм
- Все компоненты выполнены из коррозионностойких материалов, электродвигатель и сетчатое основание – из высококачественной нержавеющей стали

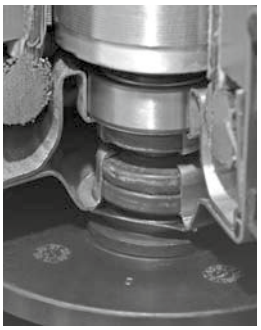

- Уникальная двойная система уплотнений из 3-х уплотнительных колец, смазанных консистентной смазкой и защищённых от сухого хода

- Со снятым сетчатым основанием насос обеспечивает практически полное удаление воды с поверхности. Остаточный уровень жидкости – около 3 мм

Видео о продукте

Кратко и наглядно

GRUNDFOS

Цены указаны на условиях «склад-Москва» с учетом НДС.
Рекомендованные розничные цены с 01.03.2017.

Информация, размещенная в Прайс-листе, не является публичной офертой.

Дренажные насосы Unilift KP

Рабочее колесо полуоткрытое многоканальное. Свободный проход 10 мм. Насос с кожухом охлаждения.
Максимальное число пусков в час – 100.
Кабель длиной 10 м со штекером SCHUKO. Защита электродвигателя: встроенный термовыключатель в обмотке.
Напорный патрубок: Rp 1 ¼".

Перекачиваемая жидкость: Грунтовые, дождевые и очищенные сточные воды.

Температура перекачиваемой жидкости: 0 ... +50 °C, кратковременно (2 мин.) до +70 °C.

Материалы: Нержавеющая сталь.

Номинальное напряжение: 1 x 230 В. По запросу возможна поставка с электродвигателем 3 x 400 В.

Номинальная частота: 50 Гц.

Степень защиты: IP68.

Класс изоляции: F.

Группа продукта D 1

Тип продукта	Мощность двигателя P_1, кВт	Номинальный ток In, А	Автоматический контроль уровня	Вес, кг	№ продукта	EUR
Unilift KP 150-M1	0,3	1,3	–	6,5	011H1300[A]	**299,00**
Unilift KP 150-A1	0,3	1,3	Поплавковый выключатель	6,7	011H1800[A]	**316,00**
Unilift KP 150-AV1	0,3	1,3	Вертикальный	7,0	011H1900[A]	**333,00**
Unilift KP 250-M1	0,5	2,2	–	7,3	012H1300[A]	**352,00**
Unilift KP 250-A1	0,5	2,2	Поплавковый выключатель	7,5	012H1800[A]	**369,00**
Unilift KP 250-AV1	0,5	2,2	Вертикальный	7,8	012H1900[A]	**388,00**
Unilift KP 350-M1	0,7	3,2	–	8,0	013N1300[A]	**445,00**
Unilift KP 350-A1	0,7	3,2	Поплавковый выключатель	8,2	013N1800[A]	**476,00**
Unilift KP 350-AV1	0,7	3,2	Вертикальный	8,3	013N1900[A]	**546,00**

Принадлежности для насосов Unilift KP

Группа продукта Z

Тип продукта		№ продукта	EUR
Обратный клапан для встраивания в напорный патрубок насосов (кроме KP...AV1)	Rp 1"	00015220[A]	**29,00**
Обратный клапан	Rp 1"	96005308[A]	**41,00**
Запорная задвижка	Rp 1"	00ID0918[A]	**40,00**
Гибкий переходник DN 32, в комплекте с хомутами, внутренний диаметр 42 мм	DN 32	91071645[A]	**15,00**
Быстросъемная муфта PN 20 со стороны шланга 1 ¼"		00ID8962[A]	**15,00**
Быстросъемная муфта PN 20 со стороны шланга 1"		00ID8963	**9,00**
Быстросъемная муфта PN 20 со стороны шланга		00ID8964	**8,00**
Быстросъемная муфта PN 16 с наружной резьбой R 1 ¼", монтируемая на насосе, под ответную часть для шлангового соединения		00ID9052[A]	**11,00**
Направляющая для поплавкового выключателя. Включение при 260 мм, выключение при 80 мм		96007161	**29,00**
Детектор наличия воды WD1 с кабелем 3 м и вилкой, 220 В, IP 20. Предназначен для звуковой сигнализации о появлении воды на полу, например, в подвале		00ID8956	**302,00**

[A] – поддерживается складской запас готового продукта; [B] – поддерживается складской запас компонентов для сборки продукта.

Цены указаны на условиях «склад-Москва» с учетом НДС.
Рекомендованные розничные цены с 01.03.2017.

Информация, размещенная в Прайс-листе, не является публичной офертой.

Дренажные насосы Unilift CC

Рабочее колесо полуоткрытое многоканальное. Свободный проход 10 мм. Насос с кожухом охлаждения. Максимальное число пусков в час – 100.
Кабель длиной 10 м со штекером SCHUKO. Защита электродвигателя: встроенный термовыключатель в обмотке.
Напорный патрубок: с насадкой-переходником с переменным диаметром ¾", 1", 1 ¼", встроенным обратным клапаном, коленом 90° и заглушкой.

Перекачиваемая жидкость: Грунтовые, дождевые и очищенные сточные воды.

Температура перекачиваемой жидкости: 0 ... +40 °C, кратковременно (3 мин.) до +70 °C.

Материалы: Композит, нержавеющая сталь (всасывающая сетка).

Номинальное напряжение: 1 x 230 В.

Номинальная частота: 50 Гц.

Степень защиты: IP68.

Класс изоляции: F.

Группа продукта D 1

Тип продукта	Мощность двигателя P_1, кВт	Номинальный ток In, А	Автоматический контроль уровня	Вес, кг	№ продукта	EUR
Unilift CC 5 M1	0,24	1,1	–	4,6	96280965[A]	**192,00**
Unilift CC 5 A1	0,24	1,1	Поплавковый выключатель	4,6	96280966[A]	**204,00**
Unilift CC 7 M1	0,38	1,7	–	4,6	96280967[A]	**227,00**
Unilift CC 7 A1	0,38	1,7	Поплавковый выключатель	4,6	96280968[A]	**237,00**
Unilift CC 9 M1	0,78	3,7	–	6,5	96280969[A]	**289,00**
Unilift CC 9 A1	0,78	3,7	Поплавковый выключатель	6,5	96280970[A]	**307,00**

Дренажные насосы KPC

Рабочее колесо полуоткрытое многоканальное. Свободный проход до 10 мм.
Кабель длиной 10 м со штекером SCHUKO. Защита электродвигателя: встроенный термовыключатель в обмотке.

Напорный патрубок: R 1 ¼".

Перекачиваемая жидкость: Грунтовые, дождевые и очищенные сточные воды.

Температура перекачиваемой жидкости: 0 ... +40 °C.

Материалы: Композит.

Номинальное напряжение: 1 x 230 В.

Номинальная частота: 50 Гц.

Степень защиты: IP68.

Класс изоляции: F.

Группа продукта D 3

Тип продукта	Мощность двигателя P_1, кВт	Номинальный ток In, А	Автоматический контроль уровня	Вес, кг	№ продукта	EUR
KPC 300 A	0,35	1,5	Поплавковый выключатель	4,6	98851053[A]	**139,00**
KPC 600 A	0,8	3,4	Поплавковый выключатель	6,7	98851054[A]	**191,00**
KPC 24/7 210	0,35	1,5	–	4,5	98851057[A]	**131,00**
KPC 24/7 270	0,35	1,5	–	4,6	98851058[A]	**135,00**

[A] – поддерживается складской запас готового продукта; [B] – поддерживается складской запас компонентов для сборки продукта.

Дренажные и грязевые насосы Unilift AP из нержавеющей стали

Рабочее колесо полуоткрытое многоканальное (AP12) или вихревое (AP35, AP50). Максимальное число пусков в час – 20. Длина кабеля насоса и поплавкового выключателя (при его наличии) – 10 м. В трехфазном исполнении насос и поплавковый выключатель подключены к блоку управления. Защита электродвигателя: встроенный термовыключатель в обмотке.

Перекачиваемая жидкость: Грунтовые, дождевые и очищенные сточные воды.

Температура перекачиваемой жидкости: 0 ... +55 °C (AP 12, AP 35, AP 50), 0 ... +40 °C (AP 35B, AP 50B).

Материалы: Нержавеющая сталь.

Номинальная частота: 50 Гц.

Степень защиты: IP68.

Класс изоляции: F.

Дренажные насосы Unilift AP12

Группа продукта D 1

Тип продукта	Напряжение (50 Гц)	Мощность P_1/P_2, кВт	Номинальный ток In, A	Напорный патрубок	Тип штекера	Поплавок	Свободный проход, мм	Блок управления	Вес, кг	№ продукта	EUR
Unilift AP 12.40.04.1	1 × 230 В	0,7/0,4	3,0	Rp 1 ½"	Schuko	–	12	–	11,6	96011016[A]	**575,00**
Unilift AP 12.40.04.A1	1 × 230 В	0,7/0,4	3,0	Rp 1 ½"	Schuko	X	12	–	11,8	96011018[A]	**623,00**
Unilift AP 12.40.04.3	3 × 400 В	0,7/0,4	1,2	Rp 1 ½"	–	–	12	–	9,7	96011024[A]	**555,00**
Unilift AP 12.40.04.A3	3 × 400 В	0,7/0,4	1,2	Rp 1 ½"	CEE	X	12	X	12,3	96023871[A]	**735,00**
Unilift AP 12.40.06.1	1 × 230 В	0,9/0,6	4,4	Rp 1 ½"	Schuko	–	12	–	11,6	96001720[A]	**598,00**
Unilift AP 12.40.06.A1	1 × 230 В	0,9/0,6	4,4	Rp 1 ½"	Schuko	X	12	–	11,8	96010979[A]	**661,00**
Unilift AP 12.40.06.3	3 × 400 В	0,9/0,6	1,6	Rp 1 ½"	–	–	12	–	10,7	96001652[A]	**579,00**
Unilift AP 12.40.06.A3	3 × 400 В	0,9/0,6	1,6	Rp 1 ½"	CEE	X	12	X	13,3	96023872[A]	**776,00**
Unilift AP 12.40.08.1	1 × 230 В	1,3/0,8	5,9	Rp 1 ½"	Schuko	–	12	–	13,2	96001869[A]	**668,00**
Unilift AP 12.40.08.A1	1 × 230 В	1,3/0,8	5,9	Rp 1 ½"	Schuko	X	12	–	13,4	96010980[A]	**732,00**
Unilift AP 12.40.08.3	3 × 400 В	1,2/0,8	2,1	Rp 1 ½"	–	–	12	–	12	96001791[A]	**646,00**
Unilift AP 12.40.08.A3	3 × 400 В	1,2/0,8	2,1	Rp 1 ½"	CEE	X	12	X	14,6	96023873[A]	**816,00**
Unilift AP 12.50.11.1	1 × 230 В	1,7/1,1	8,5	Rp 2"	Schuko	–	12	–	15,7	96001958[A]	**946,00**
Unilift AP 12.50.11.A1	1 × 230 В	1,7/1,1	8,5	Rp 2"	Schuko	X	12	–	15,9	96010981[A]	**1018,00**
Unilift AP 12.50.11.3	3 × 400 В	1,9/1,2	3,2	Rp 2"	–	–	12	–	15,6	96001975[A]	**911,00**
Unilift AP 12.50.11.A3	3 × 400 В	1,9/1,2	3,2	Rp 2"	CEE	X	12	X	18,2	96023874[A]	**1090,00**

Грязевые насосы Unilift AP 35B, AP 50B

Группа продукта D 1

Тип продукта	Напряжение (50 Гц)	Мощность P_1/P_2, кВт	Номинальный ток In, A	Напорный патрубок	Тип штекера	Поплавок	Свободный проход, мм	Вес, кг	№ продукта	EUR
Unilift AP 35B.50.06.A1.V	1 × 230 В	0,99/0,66	4,4	R 2"	Schuko	X	35	6,8	96468356[A]	**517,00**
Unilift AP 35B.50.06.1.V	1 × 230 В	0,99/0,66	4,4	R 2"	Schuko	–	35	6,8	96004563[A]	**440,00**
Unilift AP 35B.50.06.3.V	3 × 400 В	0,99/0,66	1,6	R 2"	–	–	35	7,4	96468190[A]	**492,00**
Unilift AP 35B.50.08.A1.V	1 × 230 В	1,22/0,71	5,5	R 2"	Schuko	X	35	10,1	96468355[A]	**609,00**
Unilift AP 35B.50.08.1.V	1 × 230 В	1,22/0,71	5,5	R 2"	Schuko	–	35	10,1	96004575	**533,00**
Unilift AP 35B.50.08.3.V	3 × 400 В	1,23/0,78	2,0	R 2"	–	–	35	8,4	96468193	**585,00**
Unilift AP 50B.50.08.A1.V	1 × 230 В	1,20/0,74	5,4	R 2"	Schuko	X	50	10,1	96468354[A]	**786,00**
Unilift AP 50B.50.08.1.V	1 × 230 В	1,20/0,74	5,4	R 2"	Schuko	–	50	10,1	96004587	**700,00**
Unilift AP 50B.50.08.3.V	3 × 400 В	1,20/0,80	2,0	R 2"	–	–	50	8,4	96468194	**700,00**
Unilift AP 50B.50.11.A1.V	1 × 230 В	1,75/1,21	8,0	R 2"	Schuko	X	50	10,2	96468352[A]	**954,00**
Unilift AP 50B.50.11.1.V	1 × 230 В	1,75/1,21	8,0	R 2"	Schuko	–	50	10,2	96004599[A]	**866,00**
Unilift AP 50B.50.11.3.V	3 × 400 В	1,75/1,31	2,8	R 2"	–	–	50	9,7	96468195	**827,00**
Unilift AP 50B.50.15.3.V	3 × 400 В	2,15/1,50	3,0	R 2"	–	–	50	10,0	96468196[A]	**968,00**

x – входит в комплект поставки

[A] – поддерживается складской запас готового продукта; [B] – поддерживается складской запас компонентов для сборки продукта.

Цены указаны на условиях «склад-Москва» с учетом НДС.
Рекомендованные розничные цены с 01.03.2017.

Информация, размещенная в Прайс-листе, не является публичной офертой.

3

Дренажные и грязевые насосы Unilift AP 35, AP 50 с охлаждающим кожухом

Рабочее колесо полуоткрытое вихревое. Максимальное число пусков в час – 20.
Длина кабеля насоса и поплавкового выключателя (при его наличии) – 10 м. В трехфазном исполнении насос и поплавковый выключатель подключены к блоку управления. Защита электродвигателя: встроенный термовыключатель в обмотке.

Перекачиваемая жидкость: Грунтовые, дождевые и очищенные сточные воды.

Температура перекачиваемой жидкости: 0 ... +55 °C, кратковременно (2 мин.) до +70 °C.

Материалы: Нержавеющая сталь.

Номинальная частота: 50 Гц.

Степень защиты: IP68.

Класс изоляции: F.

Группа продукта D 1

Тип продукта	Напряжение (50 Гц)	Мощность P_1/P_2, кВт	Номинальный ток In, A	Напорный патрубок	Тип штекера	Поплавок	Свободный проход	Блок управления	№ продукта	EUR
Unilift AP35.40.06.1.V	1 × 230 В	0,90/0,60	4	Rp 1 ½"	Schuko	–	35	–	96001796	**664,00**
Unilift AP35.40.06.A1.V	1 × 230 В	0,90/0,60	4	Rp 1 ½"	Schuko	x	35	–	96010982[A]	**739,00**
Unilift AP35.40.06.3.V	3 × 400 В	0,90/0,60	1,6	Rp 1 ½"	–	–	35	–	96000169	**643,00**
Unilift AP35.40.06.A3.V	3 × 400 В	0,90/0,60	1,6	Rp 1 ½"	CEE	x	35	x	96023875	**816,00**
Unilift AP35.40.08.1.V	1 × 230 В	1,20/0,70	5,5	Rp 1 ½"	Schuko	–	35	–	96001672	**728,00**
Unilift AP35.40.08.A1.V	1 × 230 В	1,20/0,70	5,5	Rp 1 ½"	Schuko	x	35	–	96010983[A]	**783,00**
Unilift AP35.40.08.3.V	3 × 400 В	1,10/0,70	2	Rp 1 ½"	–	–	35	–	96001718	**701,00**
Unilift AP35.40.08.A3.V	3 × 400 В	1,10/0,70	2	Rp 1 ½"	CEE	x	35	x	96023876	**881,00**
Unilift AP50.50.08.1.V	1 × 230 В	1,30/0,80	5,9	Rp 2"	Schuko	–	50	–	96010595	**955,00**
Unilift AP50.50.08.A1.V	1 × 230 В	1,30/0,80	5,9	Rp 2"	Schuko	x	50	–	96010984[A]	**1040,00**
Unilift AP50.50.08.3.V	3 × 400 В	1,20/0,80	2	Rp 2"	–	–	50	–	96010563	**924,00**
Unilift AP50.50.08.A3.V	3 × 400 В	1,20/0,80	2	Rp 2"	CEE	x	50	x	96023877	**1113,00**
Unilift AP50.50.11.1.V	1 × 230 В	1,60/1,10	8	Rp 2"	Schuko	–	50	–	96010577	**1444,00**
Unilift AP50.50.11.A1.V	1 × 230 В	1,60/1,10	8	Rp 2"	Schuko	x	50	–	96010985[A]	**1527,00**
Unilift AP50.50.11.3.V	3 × 400 В	1,60/1,20	3	Rp 2"	–	–	50	–	96010562	**1399,00**
Unilift AP50.50.11.A3.V	3 × 400 В	1,60/1,20	3	Rp 2"	CEE	x	50	x	96023878	**1588,00**

x – входит в комплект поставки

[A] – поддерживается складской запас готового продукта; [B] – поддерживается складской запас компонентов для сборки продукта.

Принадлежности для насосов Unilift AP

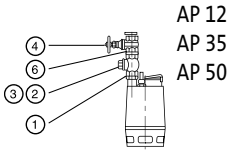

Группа продукта Z

Тип продукта		Типовой ряд насосов				EUR
		AP 12.40 AP 35.40	AP 12.50 AP 50.50	AP 35B, AP 50B		
	Размер напорного патрубка насоса	1 ½"	2"	2"	№ продукта	
1. Ниппель (нерж. сталь)	R 1 ½" l=90	●			00330767[A]	**28,00**
	R 2" l=100		●	●	91072171[A]	**44,00**
2. Обратный клапан тарельчатый (PVC)	*Rp 1 ½"	●			96005309[A]	**64,00**
	*Rp 2"		●	●	91072718	**90,00**
3. Шаровой обратный клапан (чугун) с винтом для удаления воздуха	*Rp 1 ½" (PVC)	●			96023843[A]	**148,00**
	Rp 1 ½"	●			96489972[A]	**124,00**
	Rp 2"		●	❍	96002002[A]	**142,00**
4. Задвижка. Латунь	Rp 1 ½" (PVC)	●			96023846[A]	**50,00**
	Rp 1 ½"				96489973[A]	**59,00**
	Rp 2"		●	●	96002005[A]	**56,00**
5. Задвижка. Чугун	Rp 1 ½"	●			96489977[A]	**159,00**
	Rp 2"		●	●	96489976	**207,00**
6. Ниппель шестигранный (оцинкованная сталь)	R 1 ½" (PVC)	●			96003632	**25,00**
	R 1 ½"	●			96489958[A]	**15,00**
	R 1 ½" (нерж. сталь)	●			91077981	**29,00**
	R 2"		●	●	96001993[A]	**15,00**
7. Колено 90° из оцинков. стали (внутр. резьба/наружн. резьба)	R / Rp 1 ½"	❍			96001979[A]	**22,00**
	R / Rp 2"			❍	96001980	**24,00**
8. Колено 90°, оцинков. сталь (внутр. резьба с 2-х сторон)	Rp 2"			●	96001990	**34,00**
9. Система автоматической трубной муфты, включая болты, гайки, прокладку, колено-основание, верхнее крепление направляющих	Rp 2"			●	97644486[A]	**222,00**
10. Направляющие трубы, 2 шт. комплект, оцинкованная сталь	¾" 3 м*			●	не поставляются	–
	¾" 6 м*			●	не поставляются	–
11. Трос из нерж. стали D 2 мм [1]	за 1 метр	●	●		00ID8957[A]	**2,00**
12. Зажимы на проушину	2 шт. на проушину	●	●		00ID8960[A]	**2,00**
13. Подъёмная цепь с карабином. Нерж. сталь. До 320 кг	3 м			●	98989664[A]	**74,00**
	4 м				98989666	**89,00**
	6 м			●	98989668[A]	**111,00**
	8 м				98989670	**144,00**
	10 м				98989672	**174,00**
14. Защитный чехол кабеля (защита от мех. воздействия)	5 м x 1"	●	●	●	98461128	**180,00**
15. Гибкая муфта с двумя хомутами	DN 40, внутр. 48 мм	●			91071646[A]	**20,00**
	DN 50, внутр. 60 мм		●	●	91071647[A]	**15,00**
16. Розетка типа CEE, 3-фазная переносная (кабельная)	16A, IP44				98915235	**12,00**
16. Розетка типа CEE, 3-фазная стационарная для настенного крепления	16A, IP44	●	●	●	98915236	**14,00**
17. Муфта Storz для шланга со стороны насоса	R 1 ½" - Шланг 2"	●			96001977	**34,00**
	Rp2" - Шланг 2"		●	●	96001982	**41,00**
18. Шланг резиновый в металл. оболочке, муфты Storz с каждой стороны	2". Длина 10 м	●	●	●	96001987	**233,00**

[1] – длина троса в заказе должна быть кратна 10 м.

● – рекомендуемый вариант
❍ – возможно использование

R – внешняя резьба
Rp – внутренняя резьба

* Допускается использование направляющих труб 1" (91070761 – длина 3 м, 91070764 – длина 6 м, оцинкованная сталь)

[A] – поддерживается складской запас готового продукта; [B] – поддерживается складской запас компонентов для сборки продукта.

Цены указаны на условиях «склад-Москва» с учетом НДС.
Рекомендованные розничные цены с 01.03.2017.

Информация, размещенная в Прайс-листе, не является публичной офертой.

Шкаф управления Control LC(D) 108 для дренажных и канализационных насосов
(только для однофазных насосов со встроенным конденсатором)

Контроль уровня с помощью поплавковых выключателей.
Применяется для автоматической работы 1 или 2 насосов, с защитой электродвигателей, подачей аварийного сигнала и сигнала о затоплении, в пластмассовом корпусе с прозрачной крышкой.
Электронная система управления, многопозиционный переключатель P-O-A режимов работы, индикация рабочего/аварийного режимов, беспотенциальные контакты и звуковая сигнализация об аварии.
Возможно подключение дополнительного комплекта для SMS-мониторинга (см. раздел Принадлежности для LC(D) далее).
Для насосов взрывозащищенного исполнения должен применяться вспомогательный шкаф LC-Ex 4 (барьер Зеннера).
Поплавковые выключатели GIFAS-FS заказываются отдельно. Необходимое количество поплавковых выключателей зависит от используемого алгоритма работы (см. каталог) и составляет от 1-го до 4-х шт.

Диапазон мощности: 0,37-5,5 кВт на один насос.
Сетевое электропитание: Один ввод 1 x 220 В, 50 Гц.
Электропитание насосов: 1x 220 В, 50 Гц.
Способ пуска: Прямой (DOL).
Климатическое исполнение: Внутреннее, УХЛ4, IP 55, 0 ... +40 °C, навесной пластиковый или металлический корпус.

1 x 220 В, 50 Гц, только для однофазных насосов со встроенным конденсатором, внутреннее исполнение УХЛ4

Группа продукта Z

Тип продукта	Рабочий ток на 1 насос, А	Размер В x Ш x Г, мм	№ продукта	EUR
Шкаф для 1 насоса				
Control LC108s.1.1-1,6A DOL 4	1-1,6	460X340X160	99110739	**619,00**
Control LC108s.1.1,6-2,5A DOL 4	1,6-2,5	460X340X160	99110740	**619,00**
Control LC108s.1.2,5-4A DOL 4	2,5-4	460X340X160	99110741	**619,00**
Control LC108s.1.4-6A DOL 4	4-6	460X340X160	99110742	**619,00**
Control LC108s.1.6-9A DOL 4	6-9	460X340X160	99110743	**619,00**
Шкаф для 2 насосов				
Control LCD108s.1.1-1,6A DOL 4	1-1,6	460X340X160	99110744	**724,00**
Control LCD108s.1.1,6-2,5A DOL 4	1,6-2,5	460X340X160	99110745	**724,00**
Control LCD108s.1.2,5-4A DOL 4	2,5-4	460X340X160	99110746	**724,00**
Control LCD108s.1.4-6A DOL 4	4-6	460X340X160	99110747	**724,00**
Control LCD108s.1.6-9A DOL 4	6-9	460X340X160	99110748	**724,00**

Цены указаны на условиях «склад-Москва» с учетом НДС.
Рекомендованные розничные цены с 01.03.2017.
Информация, размещенная в Прайс-листе, не является публичной офертой.

Устройство аварийной сигнализации LC A1

Для контроля уровня воды в насосных станциях или небольших установках с отдельным поплавковым выключателем. Подача аварийной сигнализации через встроенный пьезозуммер или безпотенциальные контакты (макс. нагрузка 5 А, 230 В). Возможность подачи аварийного сигнала от аккумуляторной батареи 9 В (батарея не входит в комплект поставки). Прибор, готовый к подключению к сети через встроенный штекер и имеющий ввод для подключения однофазных насосов Unilift KP, AP, $I_{макс.}$ = 10 А. Реле уровня заказывается отдельно.

Группа продукта Z

Тип продукта		№ продукта	EUR
Устройство аварийной сигнализации LC A1		91071287[A]	**163,00**

Тип продукта		№ продукта	EUR
Реле уровня для устройства аварийной сигнализации	для монтажа в условиях дефицита свободного места, например, в небольших насосных установках, длина датчика 45 мм, длина кабеля 3 м. Монтируется вертикально, необходимое отверстие для монтажа диаметром 10 мм.	91071288[A]	**73,00**

Принадлежности для шкафов управления LC(D) 108s

Группа продукта Z

Тип продукта		№ продукта	EUR
Поплавковый выключатель GIFAS-F для шкафа управления LC(D) 108s	3 м	00ID7801[A]	**25,00**
	5 м	00ID7805[A]	**31,00**
	10 м	00ID7809[A]	**47,00**
	20 м	00ID7942	**72,00**
Грузик для фиксации поплавкового выключателя GIFAS-F на нужном уровне	Пластмасса с сердечником из латуни	00ID8950[A]	**9,00**

[A] – поддерживается складской запас готового продукта; [B] – поддерживается складской запас компонентов для сборки продукта.

Накопительная емкость Liftaway C для насоса Unilift KP

- Различные возможности подключения благодаря наличию 4-х всасывающих патрубков и одного напорного патрубка с одной или с другой стороны
- За счет небольших габаритов установки есть возможность выбора между напольным и настенным вариантом монтажа
- Все необходимое для установки и подключения: обратный клапан, гибкий переходник для стиральной машины, а также комплект материалов для монтажа

- Полимерный резервуар жесткой, ударопрочной конструкции с гладкой, не требующей особого ухода, блестящей поверхностью
- Подключение всасывающих патрубков можно выполнить вручную без применения каких-либо специальных инструментов
- Воздушный клапан с предохранителем от перелива и фильтром из активированного угля предотвращают появление неприятных запахов

Цены указаны на условиях «склад-Москва» с учетом НДС.
Рекомендованные розничные цены с 01.03.2017.

Информация, размещенная в Прайс-листе, не является публичной офертой.

Насосная установка для водоотведения Liftaway C

Насосная установка для откачивания загрязненной воды, предназначена для монтажа погружного насоса Unilift KP 150A1, KP 250A1, KP 350A1. Установка имеет пластмассовый резервуар ударопрочной конструкции. Может устанавливаться на полу или монтироваться на стене. В комплект поставки входят обратный клапан (типа заслонки), гибкий переходник с хомутами для напорного трубопровода диаметром 40 мм, крепежные элементы для крепления к полу или для монтажа на стене, а также резиновые ножки.
Поставляется с заглушенными резьбовыми патрубками. Температура перекачиваемой жидкости от 0 до +50 °C, кратковременно до +70 °C.

Насос KP должен заказываться отдельно. Группа продукта D 1

Тип продукта		Размер Д×Ш×В, мм	Количество на паллете	№ продукта	EUR
Liftaway C		405×275×340	18	96003985[A]	**305,00**

Насосная установка для водоотведения Liftaway B

Насосная установка для откачивания загрязненной воды, устанавливаемая под полом и предназначенная для монтажа в ней дренажного насоса KP 150A1, KP 250A1, KP 350A1 или дренажного насоса AP 12.40.04.A1(A3), AP 12.40.06.A1(A3), AP12.40.08.A1(A3).
Пластмассовый колодец с внутренней телескопической вставкой для регулирования высоты и крышкой с решетчатым трапом. В монтажный комплект для насосов KP или AP 12 входят обратный клапан, напорный патрубок, а также гибкий переходник между насосом и напорным трубопроводом. Температура перекачиваемой жидкости от 0 до +50 °C, кратковременно до +70 °C (насосы KP), от 0 до +55 °C (насосы AP 12).

Насосы KP или AP 12 должны заказываться отдельно. Группа продукта D 1

Тип продукта		Размер, мм	Количество на паллете	№ продукта	EUR
Liftaway B	для KP	500×770	2	96003974[A]	**1106,00**
Liftaway B	для AP 12	500×770	2	96003975	**1148,00**

[A] – поддерживается складской запас готового продукта; [B] – поддерживается складской запас компонентов для сборки продукта.

Цены указаны на условиях «склад-Москва» с учетом НДС.
Рекомендованные розничные цены с 01.03.2017.

Информация, размещенная в Прайс-листе, не является публичной офертой.

Установка для отвода конденсата CONLIFT

Отвод конденсата от котлов, кондиционеров и приборов охлаждения

- Насосная установка CONLIFT предназначена для откачивания конденсата от:
  - водогрейных котлов, работающих по принципу максимального использования теплоты сгорания топлива;
  - кондиционеров;
  - приборов охлаждения и морозильных камер;
  - влагопоглотителей;
  - испарителей.

- GRUNDFOS CONLIFT – это компактная, готовая к подключению водоподъемная насосная установка со встроенным обратным клапаном для автоматического удаления конденсата

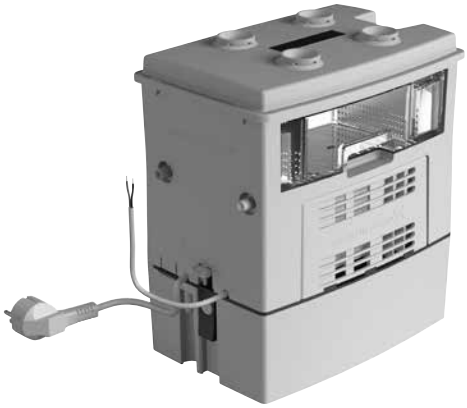

- Безопасность. В состав установок входит система контроля, дающая возможность использования дополнительных функций в момент достижения жидкостью в баке уровня срабатывания аварийной сигнализации

- Удобство монтажа. Не требует какого-либо специального ухода

- Установка CONLIFT2 pH оснащена нейтрализующим устройством, что необходимо при перекачивании едких конденсатов, pH которых ниже 2,5

Цены указаны на условиях «склад-Москва» с учетом НДС.
Рекомендованные розничные цены с 01.03.2017.

Информация, размещенная в Прайс-листе, не является публичной офертой.

Насосные установки CONLIFT1, CONLIFT2 и CONLIFT2 pH+ для сбора и отведения конденсата

Компактная, полностью готовая к подключению автоматическая установка для отведения. Кислотостойкий (от pH 2,5) контейнер для сбора конденсата с полезным обьемом 0,9 л, со встроенным обратным клапаном. Установка CONLIFT2 и CONLIFT2 pH+ оборудована устройством аварийной сигнализации. В состав CONLIFT2 pH+ входит нейтрализующее устройство для нейтрализации кислотного конденсата, выделяемого водогрейными котлами, работающими на газе и топливном масле.

Перекачиваемая жидкость: Конденсат от водогрейных котлов, систем кондиционирования воздуха, систем охлаждения и заморозки, воздухоосушителей, испарителей.

Температура перекачиваемой среды: 0 ... 50 °C.

Материалы: Полипропилен.

Номинальное напряжение: 1 x 230 В.

Номинальная частота: 50 Гц.

Степень защиты: IP24.

Класс изоляции: F.

Группа продукта D1

Тип продукта	Потребляемая мощность P_1, Вт	Номинальный ток In, А	Расход, л/ч	Напор, м	Размер Д×Ш×В, мм	Вес, кг	№ продукта	EUR
CONLIFT1	70	0,65	600	5,5	258,5x165x183	4,1	97936156[A]	**116,00**
CONLIFT2	70	0,65	600	5,5	258,5x165x183	4,2	97936158	**239,00**
CONLIFT2 pH+	70	0,65	600	5,5	258,5x177x294	5,8	97936172	**311,00**

Внимание! Недопустимо использование установки во взрывоопасной зоне и перекачивание горючих жидкостей.

Принадлежности для установок CONLIFT

Группа продукта Z

Тип продукта	Описание	№ продукта	EUR
Напорный шланг	Напорный шланг из ПВХ длиной 6 м с внутренним диаметром 10 мм, включая одну соединительную муфту	97936177	**22,00**
Система контроля Alarm PCB CONLIFT	Система контроля, дающая возможность использования дополнительных функций при достижении уровня срабатывания аварийной сигнализации: запуск насоса или останов водогрейного котла. Предназначена для установки CONLIFT1.	97936209	**55,00**

Примечание. Сменный гранулят для установки CONLIFT2 pH+ не поставляется. В качестве гранулята необходимо использовать окись магния (MgO) в количестве 1,4 кг.

[A] – поддерживается складской запас готового продукта; [B] – поддерживается складской запас компонентов для сборки продукта.

Малогабаритная, полностью укомплектованная и готовая к монтажу канализационная насосная установка Sololift2

- Автоматическое перекачивание сточных вод от санузлов, кухонь, посудомоечных и стиральных машин и пр. (до 4-х точек водозабора – в зависимости от выбранной модели Sololift2)

- Применяется, когда невозможно или неоправданно дорого отводить сточные воды самотеком от приборов, при этом диаметр отводящего трубопровода может быть 22/25/28/32/40, вместо обычных 100 мм

- Возможность откачивать горячую воду до 90 °C , а также установка в системах с умягчителями воды (в модели C-3)

- Профессиональный и надежный режущий механизм (Sololift2 WC-1, WC-3, CWC-3)

- Герметичный резервуар с защитой от перелива и вентиляционный клапан с угольным фильтром

- Приемные патрубки-эксцентрики дают возможность смещения подключения на 10 мм. Напорный патрубок может быть выведен вверх или в сторону

- Встроенный обратный клапан

- Удобство техобслуживания без демонтажа оборудования и слива воды. Уникальная концепция «чистые руки» – для простого и чистого обслуживания электродвигателя

Видео о продукте

Кратко и наглядно

Цены указаны на условиях «склад-Москва» с учетом НДС.
Рекомендованные розничные цены с 01.03.2017.

Информация, размещенная в Прайс-листе, не является публичной офертой.

Канализационные насосные установки SOLOLIFT2

Малогабаритные, полностью укомплектованные и готовые к монтажу канализационные насосные установки. Кабель 1,2 м со штекером SHUKO.

Перекачиваемая жидкость: Стоки из туалета (Sololift2 WC-1, WC-3, CWC-3), хозяйственно-бытовые стоки.

Температура перекачиваемой жидкости: 0 ... +50 °C (Sololift2 WC-1, WC-3, CWC-3, D-2);
0 ... +75 °C постоянно , 0 ... +90° не более 30 мин (Sololift2 C-3).

Материалы: Полипропилен (резервуар).

Номинальное напряжение: 1 x 230 В.

Номинальная частота: 50 Гц.

Степень защиты: IP44.

Класс изоляции: F.

Соединение напорного патрубка: Ø22/25/28/32/40 мм для SOLOLIFT2 WC-1, SOLOLIFT2 WC-3, SOLOLIFT2 CWC-3, SOLOLIFT2 C-3;
Ø22/32 мм для SOLOLIFT2 D-2.

Группа продукта D 2

Тип продукта	Мощность двигателя P_1, кВт	Номинальный ток I_N, А	Размер Д×Ш×В, мм	Количество на паллете	Вес, кг	№ продукта	EUR
SOLOLIFT2 WC-1	0,62	3,0	453x176x263	14	7,1	97775314[A]	**501,00**
SOLOLIFT2 WC-3	0,62	3,0	453x176x263	14	7,3	97775315[A]	**622,00**
SOLOLIFT2 CWC-3	0,62	3,0	431×164×280	16	7,1	97775316[A]	**633,00**
SOLOLIFT2 C-3	0,64	3,1	373x158x255	18	6,6	97775317[A]	**554,00**
SOLOLIFT2 D-2	0,28	1,3	307x165x147	40	4,3	97775318[A]	**419,00**

Расшифровка обозначения установок SOLOLIFT2:
- WC – модель имеет присоединение к унитазу и оснащена режущим механизмом
- C – модель с компактным дизайном
- D – модель для душа
- 1 – одно дополнительное присоединение (не считая присоединения для унитаза)
- 2 – два дополнительных присоединения
- 3 – три дополнительных присоединения

Внимание! Установки моделей C-3 и D-2 режущим механизмом не оснащены.

Принадлежности для канализационных установок SOLOLIFT2

Группа продукта Z

Тип продукта	Описание	Предназначен для установок	№ продукта	EUR
Комплект дополнительного входа	D40/40/32	D-2	97775334	**21,00**
Комплект дополнительного входа	D50/50/40	WC-3/CWC-3/C-3	97775335	**23,00**
Сигнальный поплавок	Магнитный поплавковый выключатель, длина кабеля 3 м	C-3	97775337	**34,00**
Контроллер LCA2	Устройство предназначено для остановки стиральной или посудомоечной машины, чтобы предотвратить затопление в случае блокировки SOLOLIFT2. Размеры: 140 × 60 × 90 мм. Imax = 16 A	C-3	97775338	**146,00**
Устройство аварийной сигнализации	Звуковой сигнал в случае неисправности	WC-3/CWC-3/C-3	97772315[A]	**43,00**
Гибкий переходной шланг	Гибкий шланг ПВХ с двумя зажимами и адаптером для перехода на SOLOLIFT2. Длина: 500 мм, внутренний диаметр 32 мм, наружный – 38 мм	все исполнения	97772316	**24,00**
Сливной шланг	Гибкий шланг ПВХ с двумя зажимами. Применим, когда бак SOLOLIFT2 необходимо осушить для обслуживания. Длина: 500 мм, внутренний диаметр 12 мм, наружный – 14,4 мм	WC-1/WC-3	97789093	**19,00**
Реле давления	Используется при повышенном содержании пены в воде взамен существующего реле уровня	C-3	98144467	**69,00**

[A] – поддерживается складской запас готового продукта; [B] – поддерживается складской запас компонентов для сборки продукта.

Цены указаны на условиях «склад-Москва» с учетом НДС.
Рекомендованные розничные цены с 01.03.2017.

Информация, размещенная в Прайс-листе, не является публичной офертой.

Энергосберегающий циркуляционный насос MAGNA1

- Низкие эксплуатационные затраты

- Непревзойденная энергетическая эффективность
- Низкий уровень шума

- Расширенный диапазон рабочих характеристик

- 9 встроенных режимов управления
- Легкий и быстрый монтаж

Цены указаны на условиях «склад-Москва» с учетом НДС.
Рекомендованные розничные цены с 01.03.2017.

Информация, размещенная в Прайс-листе, не является публичной офертой.

Одинарные энергосберегающие регулируемые циркуляционные насосы MAGNA1 являются технически более совершенной заменой насосов UPS серии 200.

Назначение: Насосы предназначены для циркуляции в системах отопления и кондиционирования

Перекачиваемая жидкость: Взрывобезопасная, не содержащая абразивных и волокнистых включений, химически нейтральная к материалам насоса.

Температура перекачиваемой жидкости: -10 ... +110 °C.

Материал: Корпус из серого чугуна EN-GJL-250, рабочее колесо из композитного материала.

Тип присоединения: Резьбовое трубное соединение в соответствии с ISO 228-1; Фланецевое соединение в соответствии с EN 1092-2.

Номинальное напряжение: 1 x 230 В ±10%.

Номинальная частота: 50 Гц.

Класс изоляции: F.

Степень защиты: IPX4D.

Уровень звукового давления: ≤ 43 dB(A).

Одинарные насосы MAGNA1 Группа продукта E 2

Тип продукта	Монтажная длина, мм	Трубное присоединение	№ продукта	EUR
MAGNA1 25-40	180	G 1 ½"	97924153[A]	**324,00**
MAGNA1 25-60	180	G 1 ½"	97924154[A]	**385,00**
MAGNA1 25-80	180	G 1 ½"	97924144[A]	**439,00**
MAGNA1 25-100	180	G 1 ½"	97924145[A]	**487,00**
MAGNA1 25-120	180	G 1 ½"	97924146[A]	**546,00**
MAGNA1 32-40	180	G 2"	97924162	**400,00**
MAGNA1 32-60	180	G 2"	97924163[A]	**466,00**
MAGNA1 32-80	180	G 2"	97924164[A]	**487,00**
MAGNA1 32-100	180	G 2"	97924165[A]	**534,00**
MAGNA1 32-120	180	G 2"	98609713	**577,00**
MAGNA1 32-120 F	220	DN 32 PN 06/10	97924167[A]	**729,00**
MAGNA1 40-40 F	220	DN 40 PN 06/10	97924174	**546,00**
MAGNA1 40-60 F	220	DN 40 PN 06/10	97924175[A]	**602,00**
MAGNA1 40-80 F	220	DN 40 PN 06/10	97924176[A]	**722,00**
MAGNA1 40-100 F	220	DN 40 PN 06/10	97924177[A]	**798,00**
MAGNA1 40-120 F	250	DN 40 PN 06/10	97924178[A]	**886,00**
MAGNA1 40-150 F	250	DN 40 PN 06/10	97924179[A]	**1017,00**
MAGNA1 40-180 F	240	DN 40 PN 06/10	97924180[A]	**1247,00**
MAGNA1 50-40 F	240	DN 50 PN 06/10	97924188	**798,00**
MAGNA1 50-60 F	240	DN 50 PN 06/10	97924189	**940,00**
MAGNA1 50-80 F	240	DN 50 PN 06/10	97924190	**1035,00**
MAGNA1 50-100 F	280	DN 50 PN 06/10	97924191	**1097,00**
MAGNA1 50-120 F	280	DN 50 PN 06/10	97924192[A]	**1159,00**
MAGNA1 50-150 F	280	DN 50 PN 06/10	97924193	**1336,00**
MAGNA1 50-180 F	280	DN 65 PN 06/10	97924194	**1567,00**
MAGNA1 65-40 F	340	DN 65 PN 06/10	97924202	**1002,00**
MAGNA1 65-60 F	340	DN 65 PN 06/10	97924203	**1144,00**
MAGNA1 65-80 F	340	DN 65 PN 06/10	97924204	**1247,00**
MAGNA1 65-100 F	340	DN 65 PN 06/10	97924205	**1314,00**
MAGNA1 65-120 F	340	DN 65 PN 06/10	97924206[A]	**1411,00**
MAGNA1 65-150 F	340	DN 65 PN 06/10	97924207[A]	**1628,00**
MAGNA1 80-40 F	360	DN 80 PN 10	97924224	**1260,00**
MAGNA1 80-60 F	360	DN 80 PN 10	97924225	**1388,00**
MAGNA1 80-80 F	360	DN 80 PN 10	97924226	**1496,00**
MAGNA1 80-100 F	360	DN 80 PN 10	97924227	**1635,00**
MAGNA1 80-120 F	360	DN 80 PN 10	97924228	**1832,00**
MAGNA1 100-40 F	450	DN 100 PN 10	97924229	**1467,00**
MAGNA1 100-60 F	450	DN 100 PN 10	97924230	**1617,00**
MAGNA1 100-80 F	450	DN 100 PN 10	97924231	**1753,00**
MAGNA1 100-100 F	450	DN 100 PN 10	97924232	**1910,00**
MAGNA1 100-120 F	450	DN 100 PN 10	97924233	**2167,00**

[A] – поддерживается складской запас готового продукта; [B] – поддерживается складской запас компонентов для сборки продукта.

Цены указаны на условиях «склад-Москва» с учетом НДС.
Рекомендованные розничные цены с 01.03.2017.

Информация, размещенная в Прайс-листе, не является публичной офертой.

Сдвоенные энергосберегающие регулируемые циркуляционные насосы MAGNA1 D являются технически более совершенной заменой насосов UPS серии 200.

Назначение: Насосы предназначены для циркуляции в системах отопления и кондиционирования.

Перекачиваемая жидкость: Взрывобезопасная, не содержащая абразивных и волокнистых включений, химически нейтральная к материалам насоса.

Температура перекачиваемой жидкости: -10 ... +110 °C.

Материал: Корпус из серого чугуна EN-GJL-250, рабочее колесо из композитного материала.

Тип присоединения: Резьбовое трубное соединение в соответствии с ISO 228-1; Фланецевое соединение в соответствии с EN 1092-2.

Номинальное напряжение: 1 x 230 В ±10%.

Номинальная частота: 50 Гц.

Класс изоляции: F.

Степень защиты: IPX4D.

Уровень звукового давления: ≤ 43 dB(A).

Сдвоенные насосы MAGNA1 D — Группа продукта E 2

Тип продукта	Монтажная длина, мм	Трубное присоединение	№ продукта	EUR
MAGNA1 D 32-40	180	G 2"	97924367	**1016,00**
MAGNA1 D 32-60	180	G 2"	97924368	**1188,00**
MAGNA1 D 32-80	180	G 2"	97924369	**1239,00**
MAGNA1 D 32-100	180	G 2"	97924370	**1359,00**
MAGNA1 D 32-120 F	220	DN 32 PN 06/10	97924372[A]	**1878,00**
MAGNA1 D 40-40 F	220	DN 40 PN 06/10	97924379	**1394,00**
MAGNA1 D 40-60 F	220	DN 40 PN 06/10	97924380	**1318,00**
MAGNA1 D 40-80 F	220	DN 40 PN 06/10	97924381	**1860,00**
MAGNA1 D 40-100 F	220	DN 40 PN 06/10	97924382	**2053,00**
MAGNA1 D 40-120 F	250	DN 40 PN 06/10	97924383	**2303,00**
MAGNA1 D 40-150 F	250	DN 40 PN 06/10	97924384	**2790,00**
MAGNA1 D 40-180 F	240	DN 40 PN 06/10	97924385	**3211,00**
MAGNA1 D 50-40 F	240	DN 50 PN 06/10	97924393	**2053,00**
MAGNA1 D 50-60 F	240	DN 50 PN 06/10	97924394	**2422,00**
MAGNA1 D 50-80 F	240	DN 50 PN 06/10	97924395	**2666,00**
MAGNA1 D 50-100 F	280	DN 50 PN 06/10	97924396	**2824,00**
MAGNA1 D 50-120 F	280	DN 50 PN 06/10	97924397	**2982,00**
MAGNA1 D 50-150 F	280	DN 50 PN 06/10	97924398	**3439,00**
MAGNA1 D 50-180 F	280	DN 65 PN 06/10	97924399	**4036,00**
MAGNA1 D 65-40 F	340	DN 65 PN 06/10	97924407	**2579,00**
MAGNA1 D 65-60 F	340	DN 65 PN 06/10	97924408	**2947,00**
MAGNA1 D 65-80 F	340	DN 65 PN 06/10	97924409	**3211,00**
MAGNA1 D 65-100 F	340	DN 65 PN 06/10	97924410	**3387,00**
MAGNA1 D 65-120 F	340	DN 65 PN 06/10	97924411	**3632,00**
MAGNA1 D 65-150 F	340	DN 65 PN 06/10	97924412	**4194,00**
MAGNA1 D 80-40 F	360	DN 80 PN 10	97924429	**3242,00**
MAGNA1 D 80-60 F	360	DN 80 PN 10	97924430	**3574,00**
MAGNA1 D 80-80 F	360	DN 80 PN 10	97924431	**3850,00**
MAGNA1 D 80-100 F	360	DN 80 PN 10	97924432	**4200,00**
MAGNA1 D 80-120 F	360	DN 80 PN 10	97924433	**4715,00**
MAGNA1 D 100-40 F	450	DN 100 PN 10	97924434	**3813,00**
MAGNA1 D 100-60 F	450	DN 100 PN 10	97924435	**4163,00**
MAGNA1 D 100-80 F	450	DN 100 PN 10	97924436	**4513,00**
MAGNA1 D 100-100 F	450	DN 100 PN 10	97924437	**4918,00**
MAGNA1 D 100-120 F	450	DN 100 PN 10	97924438	**5582,00**

[A] – поддерживается складской запас готового продукта; [B] – поддерживается складской запас компонентов для сборки продукта.

Цены указаны на условиях «склад-Москва» с учетом НДС.
Рекомендованные розничные цены с 01.03.2017.

Информация, размещенная в Прайс-листе, не является публичной офертой.

Цены указаны на условиях «склад-Москва» с учетом НДС.
Рекомендованные розничные цены с 01.03.2017.

Информация, размещенная в Прайс-листе, не является публичной офертой.

Энергосберегающий регулируемый насос MAGNA3

- Низкие эксплуатационные затраты

- Непревзойденная энергетическая эффективность
- Интеллектуальная система управления с дополнительными функциональными программами ($AUTO_{ADAPT}$, $FLOW_{ADAPT}$)

- Расширенный диапазон рабочих характеристи
- Легкий монтаж

- Система дистанционного управления насосами Grundfos GO

Цены указаны на условиях «склад-Москва» с учетом НДС.
Рекомендованные розничные цены с 01.03.2017.

Информация, размещенная в Прайс-листе, не является публичной офертой.

Одинарные энергосберегающие регулируемые циркуляционные насосы MAGNA3
MAGNA3 поставляются в комплекте с теплоизолирующим кожухом для систем отопления.

Назначение: Насосы предназначены для циркуляции в системах отопления и кондиционирования.

Перекачиваемая жидкость: Взрывобезопасная, не содержащая абразивных и волокнистых включений жидкостей, химически нейтральная к материалам насоса.

Температура перекачиваемой жидкости: -10 ... +110 °C.

Материал: Корпус из серого чугуна EN-GJL-250, рабочее колесо из композитного материала.

Тип присоединения: Резьбовое трубное соединение в соответствии с ISO 228-1; Фланцевое соединение в соответствии с EN 1092-2.

Номинальное напряжение: 1 x 230 В ±10%.

Номинальная частота: 50 Гц.

Класс изоляции: F.

Степень защиты: IPX4D.

Уровень звукового давления: ≤ 43 dB(A).

Одинарные насосы MAGNA3

Группа продукта E 3

Тип продукта	Монтажная длина, мм	Трубное присоединение	№ продукта	EUR
MAGNA3 25-40	180	G 1½"	97924244[A]	**585,00**
MAGNA3 25-60	180	G 1½"	97924245[A]	**695,00**
MAGNA3 25-80	180	G 1½"	97924246[A]	**792,00**
MAGNA3 25-100	180	G 1'/2"	97924247[A]	**878,00**
MAGNA3 25-120	180	G 1½"	97924248[A]	**987,00**
MAGNA3 32-40	180	G 2"	97924254	**719,00**
MAGNA3 32-60	180	G 2"	97924255[A]	**842,00**
MAGNA3 32-80	180	G 2"	97924256[A]	**878,00**
MAGNA3 32-100	180	G 2"	97924257[A]	**963,00**
MAGNA3 32-120	180	G 2"	98609707	**946,00**
MAGNA3 32-40 F	220	DN 32 PN 06/10	98333834	**792,00**
MAGNA3 32-60 F	220	DN 32 PN 06/10	98333854	**925,00**
MAGNA3 32-80 F	220	DN 32 PN 06/10	98333874	**975,00**
MAGNA3 32-100 F	220	DN 32 PN 06/10	97924258[A]	**1122,00**
MAGNA3 32-120 F	220	DN 32 PN 06/10	97924259[A]	**1236,00**
MAGNA3 40-40 F	220	DN 40 PN 06/10	97924266	**985,00**
MAGNA3 40-60 F	220	DN 40 PN 06/10	97924267[A]	**1083,00**
MAGNA3 40-80 F	220	DN 40 PN 06/10	97924268[A]	**1222,00**
MAGNA3 40-100 F	220	DN 40 PN 06/10	97924269[A]	**1345,00**
MAGNA3 40-120 F	250	DN 40 PN 06/10	97924270[A]	**1539,00**
MAGNA3 40-150 F	250	DN 40 PN 06/10	97924271[A]	**1814,00**
MAGNA3 40-180 F	250	DN 40 PN 06/10	97924272[A]	**2091,00**
MAGNA3 50-40 F	240	DN 50 PN 06/10	97924280	**1338,00**
MAGNA3 50-60 F	240	DN 50 PN 06/10	97924281	**1563,00**
MAGNA3 50-80 F	240	DN 50 PN 06/10	97924282	**1720,00**
MAGNA3 50-100 F	280	DN 50 PN 06/10	97924283[A]	**1841,00**
MAGNA3 50-120 F	280	DN 50 PN 06/10	97924284[A]	**1945,00**
MAGNA3 50-150 F	280	DN 50 PN 06/10	97924285	**2240,00**
MAGNA3 50-180 F	280	DN 50 PN 06/10	97924286[A]	**2627,00**

Тип продукта	Монтажная длина, мм	Трубное присоединение	№ продукта	EUR
MAGNA3 65-40 F	340	DN 65 PN 06/10	97924294	**1679,00**
MAGNA3 65-60 F	340	DN 65 PN 06/10	97924295	**1920,00**
MAGNA3 65-80 F	340	DN 65 PN 06/10	97924296	**2099,00**
MAGNA3 65-100 F	340	DN 65 PN 06/10	97924297	**2185,00**
MAGNA3 65-120 F	340	DN 65 PN 06/10	97924298[A]	**2341,00**
MAGNA3 65-150 F	340	DN 65 PN 06/10	97924299[A]	**2704,00**
MAGNA3 80-40 F	360	DN 80 PN 6	97924306	**2019,00**
MAGNA3 80-40 F	360	DN 80 PN 10	97924316	**2120,00**
MAGNA3 80-60 F	360	DN 80 PN 6	97924307	**2225,00**
MAGNA3 80-60 F	360	DN 80 PN 10	97924317	**2336,00**
MAGNA3 80-80 F	360	DN 80 PN 6	97924308	**2397,00**
MAGNA3 80-80 F	360	DN 80 PN 10	97924318	**2515,00**
MAGNA3 80-100 F	360	DN 80 PN 6	97924309	**2666,00**
MAGNA3 80-100 F	360	DN 80 PN 10	97924319	**2800,00**
MAGNA3 80-120 F	360	DN 80 PN 6	97924310	**2965,00**
MAGNA3 80-120 F	360	DN 80 PN 10	97924320	**3143,00**
MAGNA3 100-40 F	450	DN 100 PN 6	97924311	**2419,00**
MAGNA3 100-40 F	450	DN 100 PN 10	97924321	**2542,00**
MAGNA3 100-60 F	450	DN 100 PN 6	97924312	**2643,00**
MAGNA3 100-60 F	450	DN 100 PN 10	97924322	**2775,00**
MAGNA3 100-80 F	450	DN 100 PN 6	97924313	**2864,00**
MAGNA3 100-80 F	450	DN 100 PN 10	97924323	**2979,00**
MAGNA3 100-100 F	450	DN 100 PN 6	97924314	**3091,00**
MAGNA3 100-100 F	450	DN 100 PN 10	97924324	**3247,00**
MAGNA3 100-120 F	450	DN 100 PN 6	97924315	**3509,00**
MAGNA3 100-120 F	450	DN 100 PN 10	97924325	**3684,00**

[A] – поддерживается складской запас готового продукта; [B] – поддерживается складской запас компонентов для сборки продукта.

Цены указаны на условиях «склад-Москва» с учетом НДС.
Рекомендованные розничные цены с 01.03.2017.

Информация, размещенная в Прайс-листе, не является публичной офертой.

Одинарные энергосберегающие регулируемые циркуляционные насосы MAGNA3 N с корпусом из нержавеющей стали

MAGNA3 N поставляются в комплекте с теплоизолирующим кожухом для систем отопления.

Назначение: Насосы предназначены для циркуляции в системах отопления и кондиционирования, а также могут применяться в системах ГВС.

Перекачиваемая жидкость: Взрывобезопасная, не содержащая абразивных и волокнистых включений жидкостей, химически нейтральная к материалам насоса.

Температура перекачиваемой жидкости: -10 ... +110 °C (в системах ГВС до +65 °C).

Материал: Корпус из нержавеющей стали EN 1.4408, рабочее колесо из композитного материала.

Тип присоединения: Резьбовое трубное соединение в соответствии с ISO 228-1; Фланцевое соединение в соответствии с EN 1092-2.

Номинальное напряжение: 1 x 230 В ±10%.

Номинальная частота: 50 Гц.

Класс изоляции: F.

Степень защиты: IPX4D.

Уровень звукового давления: ≤ 43 dB(A).

Одинарные насосы Magna3 N с корпусом из нержавеющей стали Группа продукта E 3

Тип продукта	Монтажная длина, мм	Трубное присоединение	№ продукта	EUR
MAGNA3 25-40 N	180	G 1½"	97924336	**907,00**
MAGNA3 25-60 N	180	G 1½"	97924337[A]	**1076,00**
MAGNA3 25-80 N	180	G 1½"	97924338	**1228,00**
MAGNA3 25-100 N	180	G 1½"	97924339[A]	**1359,00**
MAGNA3 25-120 N	180	G 1½"	97924340[A]	**1530,00**
MAGNA3 32-40 N	180	G 2"	97924341	**1115,00**
MAGNA3 32-60 N	180	G 2"	97924342	**1303,00**
MAGNA3 32-80 N	180	G 2"	97924343	**1359,00**
MAGNA3 32-100 N	180	G 2"	97924344	**1492,00**
MAGNA3 32-120 N	180	G 2"	98609711	**1591,00**
MAGNA3 32-40 F N	220	DN 32 PN 06/10	98333836	**1228,00**
MAGNA3 32-60 F N	220	DN 32 PN 06/10	98333856	**1436,00**
MAGNA3 32-80 F N	220	DN 32 PN 06/10	98333876	**1511,00**
MAGNA3 32-100 F N	220	DN 32 PN 06/10	97924345	**1738,00**
MAGNA3 32-120 F N	220	DN 32 PN 06/10	97924346[A]	**1942,00**
MAGNA3 40-40 F N	220	DN 40 PN 06/10	97924347	**1527,00**
MAGNA3 40-60 F N	220	DN 40 PN 06/10	97924348	**1789,00**
MAGNA3 40-80 F N	220	DN 40 PN 06/10	97924349	**1885,00**
MAGNA3 40-100 F N	220	DN 40 PN 06/10	97924350	**2081,00**
MAGNA3 40-120 F N	250	DN 40 PN 06/10	97924351	**2300,00**
MAGNA3 40-150 F N	250	DN 40 PN 06/10	97924352	**2827,00**
MAGNA3 40-180 F N	250	DN 40 PN 06/10	97924353	**3288,00**
MAGNA3 50-40 F N	240	DN 50 PN 06/10	97924354	**2123,00**
MAGNA3 50-60 F N	240	DN 50 PN 06/10	97924355	**2479,00**
MAGNA3 50-80 F N	240	DN 50 PN 06/10	97924356	**2757,00**
MAGNA3 50-100 F N	280	DN 50 PN 06/10	97924357	**2864,00**
MAGNA3 50-120 F N	280	DN 50 PN 06/10	97924358	**3024,00**
MAGNA3 50-150 F N	280	DN 50 PN 06/10	97924359	**3486,00**
MAGNA3 50-180 F N	280	DN 50 PN 06/10	97924360	**4131,00**
MAGNA3 65-40 F N	340	DN 65 PN 06/10	97924361	**2693,00**
MAGNA3 65-60 F N	340	DN 65 PN 06/10	97924362	**2989,00**
MAGNA3 65-80 F N	340	DN 65 PN 06/10	97924363	**3321,00**
MAGNA3 65-100 F N	340	DN 65 PN 06/10	97924364	**3502,00**
MAGNA3 65-120 F N	340	DN 65 PN 06/10	97924365	**3755,00**
MAGNA3 65-150 F N	340	DN 65 PN 06/10	97924366	**4292,00**

[A] – поддерживается складской запас готового продукта; [B] – поддерживается складской запас компонентов для сборки продукта.

Сдвоенные энергосберегающие регулируемые циркуляционные насосы MAGNA3 D
MAGNA3 D поставляются в комплекте с теплоизолирующим кожухом для систем отопления.

Назначение: Насосы предназначены для циркуляции в системах отопления и кондиционирования.

Перекачиваемая жидкость: Взрывобезопасная, не содержащая абразивных и волокнистых включений, химически нейтральная к материалам насоса.

Температура перекачиваемой жидкости: -10 ... +110 °C.

Материал: Корпус из серого чугуна EN-GJL-250, рабочее колесо из композитного материала.

Тип присоединения: Резьбовое трубное соединение в соответствии с ISO 228-1; Фланцевое соединение в соответствии с EN 1092-2.

Номинальное напряжение: 1 x 230 В ±10%.

Номинальная частота: 50/60 Гц.

Класс изоляции: F.

Степень защиты: IPX4D.

Уровень звукового давления: ≤ 43 dB(A).

Сдвоенные насосы MAGNA3 D

Группа продукта E 3

Тип продукта	Монтажная длина, мм	Трубное присоединение	№ продукта	EUR
MAGNA3 D 32-40	180	G 2"	97924449	**1280,00**
MAGNA3 D 32-60	180	G 2"	97924450	**1499,00**
MAGNA3 D 32-80	180	G 2"	97924451	**1564,00**
MAGNA3 D 32-100	180	G 2"	97924452	**1716,00**
MAGNA3 D 32-40 F	220	DN 32 PN 06/10	98333840	**1411,00**
MAGNA3 D 32-60 F	220	DN 32 PN 06/10	98333860	**1651,00**
MAGNA3 D 32-80 F	220	DN 32 PN 06/10	98333880[A]	**1737,00**
MAGNA3 D 32-100 F	220	DN 32 PN 06/10	97924453[A]	**1997,00**
MAGNA3 D 32-120 F	220	DN 32 PN 06/10	97924454[A]	**2370,00**
MAGNA3 D 40-40 F	220	DN 40 PN 06/10	97924461	**1759,00**
MAGNA3 D 40-60 F	220	DN 40 PN 06/10	97924462	**1916,00**
MAGNA3 D 40-80 F	220	DN 40 PN 06/10	97924463	**2347,00**
MAGNA3 D 40-100 F	220	DN 40 PN 06/10	97924464[A]	**2591,00**
MAGNA3 D 40-120 F	250	DN 40 PN 06/10	97924465[A]	**2963,00**
MAGNA3 D 40-150 F	250	DN 40 PN 06/10	97924466[A]	**3522,00**
MAGNA3 D 40-180 F	250	DN 40 PN 06/10	97924467	**4052,00**
MAGNA3 D 50-40 F	240	DN 50 PN 06/10	97924475	**2591,00**
MAGNA3 D 50-60 F	240	DN 50 PN 06/10	97924476	**3055,00**
MAGNA3 D 50-80 F	240	DN 50 PN 06/10	97924477	**3366,00**
MAGNA3 D 50-100 F	280	DN 50 PN 06/10	97924478	**3566,00**
MAGNA3 D 50-120 F	280	DN 50 PN 06/10	97924479[A]	**3746,00**
MAGNA3 D 50-150 F	280	DN 50 PN 06/10	97924480	**4298,00**
MAGNA3 D 50-180 F	280	DN 50 PN 06/10	97924481	**5043,00**
MAGNA3 D 65-40 F	340	DN 65 PN 06/10	97924489	**3255,00**
MAGNA3 D 65-60 F	340	DN 65 PN 06/10	97924490	**3720,00**
MAGNA3 D 65-80 F	340	DN 65 PN 06/10	97924491	**4052,00**
MAGNA3 D 65-100 F	340	DN 65 PN 06/10	97924492	**4231,00**
MAGNA3 D 65-120 F	340	DN 65 PN 06/10	97924493[A]	**4538,00**
MAGNA3 D 65-150 F	340	DN 65 PN 06/10	97924494[A]	**5241,00**

Тип продукта	Монтажная длина, мм	Трубное присоединение	№ продукта	EUR
MAGNA3 D 80-40 F	360	DN 80 PN 6	97924501	**3859,00**
MAGNA3 D 80-40 F	360	DN 80 PN 10	97924511	**4053,00**
MAGNA3 D 80-60 F	360	DN 80 PN 6	97924502	**4254,00**
MAGNA3 D 80-60 F	360	DN 80 PN 10	97924512	**4467,00**
MAGNA3 D 80-80 F	360	DN 80 PN 6	97924503	**4584,00**
MAGNA3 D 80-80 F	360	DN 80 PN 10	97924513	**4812,00**
MAGNA3 D 80-100 F	360	DN 80 PN 6	97924504	**4999,00**
MAGNA3 D 80-100 F	360	DN 80 PN 10	97924514	**5249,00**
MAGNA3 D 80-120 F	360	DN 80 PN 6	97924505	**5614,00**
MAGNA3 D 80-120 F	360	DN 80 PN 10	97924515	**5895,00**
MAGNA3 D 100-40 F	450	DN 100 PN 6	97924506	**4585,00**
MAGNA3 D 100-40 F	450	DN 100 PN 10	97924516	**4813,00**
MAGNA3 D 100-60 F	450	DN 100 PN 6	97924507	**5006,00**
MAGNA3 D 100-60 F	450	DN 100 PN 10	97924517	**5255,00**
MAGNA3 D 100-80 F	450	DN 100 PN 6	97924508	**5424,00**
MAGNA3 D 100-80 F	450	DN 100 PN 10	97924518	**5696,00**
MAGNA3 D 100-100 F	450	DN 100 PN 6	97924509	**5912,00**
MAGNA3 D 100-100 F	450	DN 100 PN 10	97924519	**6208,00**
MAGNA3 D 100-120 F	450	DN 100 PN 6	97924510	**6710,00**
MAGNA3 D 100-120 F	450	DN 100 PN 10	97924520	**7045,00**

[A] – поддерживается складской запас готового продукта; [B] – поддерживается складской запас компонентов для сборки продукта.

Цены указаны на условиях «склад-Москва» с учетом НДС.
Рекомендованные розничные цены с 01.03.2017.

Информация, размещенная в Прайс-листе, не является публичной офертой.

4

Элементы автоматики для насосов MAGNA

Модуль передачи данных CIM

Предназначен для управления оборудованием Grundfos в системах диспетчеризации (SCADA-системы) по промышленным протоколам связи. Модуль встраивается непосредственно в изделие.

Группа продукта Z

Тип продукта	Тип протокола	Применение	№ продукта	EUR
CIM 060	Grundfos GO	Для Control DC	98778356	**216,00**
CIM 100	LONtalk	Для Magna3, Magna3 D (2xCIM), E-насосов (TPE, CR(I,N)E, MTRE, CME, NBE, NKE) с двигателями моделей H/I/J + 11-22 кВт	96824797	**228,00**
CIM 110	LONtalk	Для TPED, Hydro Multi-E с двигателями моделей H/I/J, Control MPC (CU352), Hydro MPC (CU352)	96824798	**228,00**
CIM 150	Profibus DP	Для Magna3, Magna3 D (2xCIM), E-насосов (TPE, CR(I,N)E, MTRE, CME, NBE, NKE) с двигателями моделей H/I/J + 11-22 кВт, TPED, Hydro Multi-E с двигателями моделей H/I/J, Control MPC (CU352), Hydro MPC (CU352), Control DC	96824793	**250,00**
CIM 200	Modbus RTU/COMLi	Для Magna3, Magna3 D (2xCIM), E-насосов (TPE, CR(I,N)E, MTRE, CME, NBE, NKE) с двигателями моделей H/I/J + 11-22 кВт, TPED, Hydro Multi-E с двигателями моделей H/I/J, Control MPC (CU352), Hydro MPC (CU352), Control DC	96824796[A]	**228,00**
CIM 250 [1] без аккумул.	GSM/GPRS, SMS-сообщения	Для Magna3, Magna3 D (2xCIM), E-насосов (TPE, CR(I,N)E, MTRE, CME, NBE, NKE) с двигателями моделей H/I/J + 11-22 кВт, TPED, Hydro Multi-E с двигателями моделей H/I/J, Control MPC (CU352), Hydro MPC (CU352), Control DC	96824795	**536,00**
CIM 300	BACnet MS/TP	Для Magna3, Magna3 D (2xCIM), E-насосов (TPE, CR(I,N)E, MTRE, CME, NBE, NKE) с двигателями моделей H/I/J + 11-22 кВт, TPED, Hydro Multi-E с двигателями моделей H/I/J, Control MPC (CU352), Hydro MPC (CU352), Control DC	96893770	**228,00**
CIM 500	Industrial Ethernet	Для Magna3, Magna3 D (2xCIM), E-насосов (TPE, CR(I,N)E, MTRE, CME, NBE, NKE) с двигателями моделей H/I/J + 11-22 кВт, TPED, Hydro Multi-E с двигателями моделей H/I/J, Control MPC (CU352), Hydro MPC (CU352), Control DC	98301408[A]	**515,00**

[1] – необходимо подключение GSM-антенны.

Устройство Grundfos GO (замена пульта управления R100)

Предназначено для беспроводной настройки и контроля параметров оборудования Grundfos, имеющего инфракрасный порт или радиоканал. Работает совместно с устройствами на базе Android или Apple iOS при установке соответствующего бесплатного приложения.

Применяется для насосов CR(I,N)E, TP(D)E, NKE, NBE, MTRE, Magna, Magna 3, UPE, CME, установок Hydro Multi-E, шкафов управления Control DC, устройств MP204, CU300, CU301, IO351, интерфейсов CIU AUTO$_{ADAPT}$.

Группа продукта Z

Тип продукта	Применение	№ продукта	EUR
MI202	Подключаемый модуль для устройств Apple iPhone, iPad, iPod touch с разъемом 30-pin	98046376	**104,00**
MI204	Подключаемый модуль для устройств Apple iPhone, iPad, iPod touch с разъемом Lightning	98424092	**104,00**
MI301	Bluetooth модуль для устройств на базе Android или Apple iOS	98046408[A]	**209,00**

Трубные присоединения

Группа продукта Z

Тип продукта		Размер	Материал	№ продукта	EUR
Трубное присоединение для MAGNA 25..	Резьбовое трубное соединение (комплект)	G 1 ½ × Rp 1	Чугун	00525153[A]	**8,00**
	Резьбовое трубное соединение (комплект)	G 1 ½ × Rp 1	Латунь	00525192[A]	**32,00**
	Шаровой вентиль с накидной гайкой (комплект)	G 1 ½ × Rp 1	Латунь	00519806	**36,00**
Трубное присоединение для MAGNA 32..	Резьбовое трубное соединение (комплект)	G 2 × Rp 1 ¼	Чугун	00505532[A]	**10,00**
	Резьбовое трубное соединение (комплект)	G 2 × Rp 1 ¼	Бронза	00505535[A]	**61,00**
	Шаровой вентиль с накидной гайкой (комплект)	G 2 × Rp 1 ¼	Латунь	00505539	**70,00**

[A] – поддерживается складской запас готового продукта; [B] – поддерживается складской запас компонентов для сборки продукта.

Фланцы стальные приварные PN 10/16

Группа продукта Z

Тип продукта		Размер	PN 10/16 № продукта	EUR
Фланец стальной приварной в соответствии с DIN 2633	**в комплект входит ОДИН фланец!!!**	DN 32	96569183[A]	**22,00**
	с необходимым количеством болтов, гаек и уплотнений	DN 40	96569184[A]	**23,00**

Фланцы стальные приварные

Группа продукта Z

Тип продукта		Размер	PN 6 № продукта	EUR	Размер	PN 10/16 № продукта	EUR
Фланцы стальные приварные PN 06 в соответствии с DIN 2631 PN 10/16 в соответствии с DIN 2633		DN 32	00539904	**30,00**	–	–	**–**
	в комплект входит ДВА фланца!!! с необходимым количеством болтов, гаек и уплотнений	DN 40	00539902	**34,00**	–	–	**–**
		DN 50	00549902	**44,00**	DN 50	00549802	**77,00**
		DN 65	00559902	**39,00**	–	–	**–**
		DN 80	00569901	**99,00**	DN 80	00569801	**110,00**
		DN 100	00579902	**155,00**	DN 100	00579802	**165,00**

Штекер для ALPHA3, ALPHA2, ALPHA2 L и MAGNA3

Группа продукта Z

Тип продукта		№ продукта	EUR
Штекер ALPHA	стандартное кабельное соединение	98284561[A]	**24,00**
Штекер ALPHA, угловой	изгиб 90°, стандартное кабельное соединение	98610291	**24,00**
Штекер ALPHA, угловой	изгиб 90°, включая кабель 4 м	96884669[A]	**27,00**

[A] – поддерживается складской запас готового продукта; [B] – поддерживается складской запас компонентов для сборки продукта.

Цены указаны на условиях «склад-Москва» с учетом НДС.
Рекомендованные розничные цены с 01.03.2017.

Информация, размещенная в Прайс-листе, не является публичной офертой.

4

Одинарные циркуляционные центробежные насосы с «мокрым ротором» UPS серия 200 с чугунным или бронзовым корпусом со встроенным в электродвигатель термодатчиком

Описание	Насосы предназначены для циркуляции в системах отопления и кондиционирования. Насосы с бронзовым корпусом применяются в системах ГВС.
Перекачиваемая жидкость:	Взрывобезопасная, не содержащая абразивных и волокнистых включений жидкостей, химически нейтральная к материалам насоса.
Температура перекачиваемой жидкости:	-10 ... +120 °C (кратковременно до 140 °C).
Материал:	Корпус из серого чугуна EN-GJL-250 или бронзы CuSn10, рабочее колесо из нержавеющей стали 1.4301.
Тип присоединения:	Фланцевое соединение в соответствии с EN 1092-2.
Номинальное напряжение:	1 x 230-240 В, 3 x 400-415 В.
Номинальная частота:	50 Гц.
Класс изоляции:	F, H.
Степень защиты:	IPX4D.
Уровень звукового давления:	≤ 41 dB(A).
Входной предохранитель:	Макс. 10 А.
Защита электродвигателя:	Насос не требует никакой внешней защиты двигателя, если двигатель оснащен модулем защиты*.

** Релейный модуль или модуль защиты электродвигателя заказывается дополнительно (см. раздел «Принадлежности»).*

UPS серия 200 Группа продукта E 1

Тип продукта	Исполнение фланцев	UPS Серия 200		UPS B с бронзовым корпусом		UPS Серия 200		UPS B с бронзовым корпусом	
		1 × 230 В № продукта	EUR	**1 × 230 В** № продукта	EUR	**3 × 400 В** № продукта	EUR	**3 × 400 В** № продукта	EUR
UPS 32-60 F		96401771[A]	**534,00**	96401797	**1185,00**	96401777[A]	**485,00**	96401808	**1073,00**
UPS 32-120 F		96401837[A]	**627,00**	96401844[A]	**1386,00**	96401839[A]	**586,00**	96401846[A]	**1266,00**
UPS 40-60/2 F		96401915[A]	**619,00**	96401921	**1376,00**	96401917[A]	**562,00**	96401923	**1260,00**
UPS 40-120 F		96401942[A]	**728,00**	96401949	**1633,00**	96401944[A]	**675,00**	96401951	**1474,00**
UPS 40-180 F		96401977[A]	**837,00**	96401983	**1872,00**	96401979[A]	**797,00**	96401985	**1706,00**
UPS 40-185 F		96430299[A]	**912,00**	–	**–**	96430296[A]	**829,00**	–	**–**
UPS 50-60/2 F		96402053[A]	**757,00**	96402064	**1682,00**	96402055[A]	**689,00**	96402072	**1522,00**
UPS 50-120 F		96402101[A]	**888,00**	96402108	**1966,00**	96402103[A]	**829,00**	96402110	**1793,00**
UPS 50-180 F		96402134[A]	**1022,00**	96402140	**2263,00**	96402136[A]	**934,00**	96402142	**2066,00**
UPS 50-185 F		96430300[A]	**1112,00**	–	**–**	96430297[A]	**1010,00**	–	**–**
UPS 65-60/2 F		96402258[A]	**888,00**	96402262	**1966,00**	96402260[A]	**829,00**	96402264	**1793,00**
UPS 65-120 F		96402278[A]	**1042,00**	96402285	**2326,00**	96402280[A]	**993,00**	96402287	**2109,00**
UPS 65-180 F		–	**–**	–	**–**	96402316[A]	**1136,00**	96402320	**2433,00**
UPS 65-185 F		–	**–**	–	**–**	96430298[A]	**1180,00**	–	**–**
UPS 80-60 F	PN 06	–	**–**	–	**–**	96402391	**1247,00**	96404916	**2518,00**
	PN 10	–	**–**	–	**–**	96402392	**1304,00**	96402401	**2610,00**
UPS 80-120 F	PN 06	–	**–**	–	**–**	96402440[A]	**1325,00**	96404924	**2629,00**
	PN 10	–	**–**	–	**–**	96402441[A]	**1370,00**	96402445	**2754,00**
UPS 100-30 F	PN 06	–	**–**	–	**–**	96402503	**1413,00**	96404933	**2823,00**
	PN 10	–	**–**	–	**–**	96402508	**1451,00**	96402527	**2906,00**

[A] – поддерживается складской запас готового продукта; [B] – поддерживается складской запас компонентов для сборки продукта.

Цены указаны на условиях «склад-Москва» с учетом НДС.
Рекомендованные розничные цены с 01.03.2017.

Информация, размещенная в Прайс-листе, не является публичной офертой.

GRUNDFOS

Сдвоенные циркуляционные центробежные насосы с «мокрым ротором» UPSD серия 200 с чугунным или бронзовым корпусом со встроенным в электродвигатель термодатчиком и релейным модулем

Описание	Насосы предназначены для циркуляции в системах отопления и кондиционирования.
Перекачиваемая жидкость:	Взрывобезопасная, не содержащая абразивных и волокнистых включений жидкостей, химически нейтральная к материалам насоса.
Температура перекачиваемой жидкости:	-10 ... +120 °C (кратковременно до 140 °C).
Материал:	Корпус из серого чугуна EN-GJL-250 или бронзы CuSn10, рабочее колесо из нержавеющей стали 1.4301.
Тип присоединения:	Фланцевое соединение в соответствии с EN 1092-2.
Номинальное напряжение:	1 x 230-240 В, 3 x 400-415 В.
Номинальная частота:	50 Гц.
Класс изоляции:	F, H.
Степень защиты:	IPX4D.
Уровень звукового давления:	≤ 41 dB(A).
Входной предохранитель:	Макс. 10 А.
Защита электродвигателя:	Насос не требует никакой внешней защиты двигателя, если двигатель оснащен модулем защиты*.

** Релейный модуль или модуль защиты электродвигателя заказывается дополнительно (см. раздел «Принадлежности»).*

UPSD серия 200 Группа продукта E 1

Тип продукта	Исполнение фланцев	UPSD Серия 200 со встроенным релейным модулем		UPSD Серия 200 без релейного модуля		UPSD Серия 200 со встроенным релейным модулем		UPSD Серия 200 без релейного модуля	
		1 × 230 В № продукта	EUR	**1 × 230 В** № продукта	EUR	**3 × 400 В** № продукта	EUR	**3 × 400 В** № продукта	EUR
UPSD 32-60 F		96401783[A]	**1215,00**	96408898	**1148,00**	96401792[A]	**1103,00**	96408900	**1041,00**
UPSD 32-120 F		96401841[A]	**1429,00**	96408893[A]	**1359,00**	96401843[A]	**1302,00**	96408961	**1235,00**
UPSD 40-60/2 F	PN 06/10	96401918[A]	**1412,00**	96408907	**1344,00**	96401920	**1281,00**	96408909	**1221,00**
UPSD 40-120 F		96401946[A]	**1660,00**	96408901	**1581,00**	96401948[A]	**1506,00**	96408903	**1431,00**
UPSD 50-60/2 F	PN 06/10	96402057	**1709,00**	96408919	**1629,00**	96402060	**1568,00**	96408921	**1476,00**
UPSD 50-120 F		96402105[A]	**2024,00**	96408910	**1923,00**	96402107[A]	**1834,00**	96408912	**1741,00**
UPSD 50-180 F		96402137[A]	**2323,00**	96408913	**2212,00**	96402139[A]	**2107,00**	96408915[A]	**2001,00**
UPSD 65-60/2 F		96404981	**2024,00**	96408936	**2138,00**	96404983	**1834,00**	–	**–**
UPSD 65-120 F		96402282[A]	**2373,00**	96408925	**2256,00**	96402284[A]	**2170,00**	96408927	**2058,00**
UPSD 65-180 F		–	**–**	–	**–**	96402318[A]	**2487,00**	96408929	**2361,00**
UPSD 80-60 F	PN 06	–	**–**	–	**–**	96402397	**2813,00**	96408952	**2671,00**
	PN 10	–	**–**	–	**–**	96402398	**2923,00**	96408951	**2765,00**
UPSD 80-120 F	PN 06	–	**–**	–	**–**	96403131	**2960,00**	96408944	**2814,00**
	PN 10	–	**–**	–	**–**	96403132	**3089,00**	96408943	**2911,00**
UPSD 100-30 F	PN 06	–	**–**	–	**–**	96402523	**3140,00**	96408892	**2981,00**
	PN 10	–	**–**	–	**–**	96402524	**3241,00**	96408891	**3080,00**

[A] – поддерживается складской запас готового продукта; [B] – поддерживается складской запас компонентов для сборки продукта.

Цены указаны на условиях «склад-Москва» с учетом НДС.
Рекомендованные розничные цены с 01.03.2017.

Информация, размещенная в Прайс-листе, не является публичной офертой.

4

Модули автоматики для монтажа в клеммной коробке для UPS(D) Серии 200

Группа продукта E 1

Тип продукта		Напряжение	№ продукта	EUR
Модуль защиты электродвигателя	для одинарного насоса	1 × 230 В, 50 Гц	96422219[A]	**67,00**
Модуль защиты электродвигателя	для одинарного насоса	3 × 400 В, 50 Гц	96422221[A]	**73,00**
Релейный модуль сигнализации и защиты	для одинарного насоса	1 × 230 В, 50 Гц	96406611[A]	**214,00**
Релейный модуль сигнализации и защиты	для одинарного насоса	3 × 400 В, 50 Гц	96406609[A]	**228,00**
Комплект релейных модулей сигнализации и защиты	для сдвоенного насоса	1 × 230 В, 50 Гц	96409231	**416,00**
Комплект релейных модулей сигнализации и защиты	для сдвоенного насоса	3 × 400 В, 50 Гц	96409229[A]	**195,00**

Монтажные плиты для UPS Серии 200

Группа продукта Z

Тип продукта		№ продукта	EUR
Монтажная плита для одинарных насосов Серии 200 с фланцами	DN 32-65 (кроме UPS 65-30 и UPS 65-60/4)	96405915	**99,00**
Монтажная плита для одинарных насосов Серии 200 с фланцами	DN 80-100 (а также UPS 65-30 и UPS 65-60/4)	96405914	**99,00**

Фланцы стальные приварные PN 10/16

Группа продукта Z

Тип продукта		Размер	PN 10/16 № продукта	EUR
Фланец стальной приварной в соответствии с DIN 2633	**в комплект входит ОДИН фланец!!!** с необходимым количеством болтов, гаек и уплотнений	DN 32 DN 40	96569183[A] 96569184[A]	**22,00** **23,00**

Фланцы стальные приварные

Группа продукта Z

Тип продукта		Размер	PN 6 № продукта	EUR	Размер	PN 10/16 № продукта	EUR
Фланцы стальные приварные PN 06 в соответствии с DIN 2631 PN 10/16 в соответствии с DIN 2633	**в комплект входит ДВА фланца!!!** с необходимым количеством болтов, гаек и уплотнений	DN 32	00539904	**30,00**	–	–	**–**
		DN 40	00539902	**34,00**	–	–	**–**
		DN 50	00549902	**44,00**	DN 50	00549802	**77,00**
		DN 65	00559902	**39,00**	–	–	**–**
		DN 80	00569901	**99,00**	DN 80	00569801	**110,00**
		DN 100	00579902	**155,00**	DN 100	00579802	**165,00**

[A] – поддерживается складской запас готового продукта; [B] – поддерживается складской запас компонентов для сборки продукта.

Цены указаны на условиях «склад-Москва» с учетом НДС.
Рекомендованные розничные цены с 01.03.2017.

Информация, размещенная в Прайс-листе, не является публичной офертой.

Цены указаны на условиях «склад-Москва» с учетом НДС.
Рекомендованные розничные цены с 01.03.2017.

Информация, размещенная в Прайс-листе, не является публичной офертой.

Насосы со встроенным частотным преобразователем TPE серии 2000

- Насос TPE с регулируемой частотой вращения оснащен электродвигателем (энергоэффективность IE3*) со встроенным частотным преобразователем, оптимален для применения в системах с переменными расходами и напором

IE 3

- Удобство монтажа благодаря соосно расположенным всасывающему и напорному патрубкам (конструкция «ин-лайн»)

- Встроенный датчик перепада давления
- Коррозионностойкое покрытие, нанесенное методом катафореза
- Возможность удаленного управления насосом посредством Grundfos GO
- Встроенная система управления обеспечивает возможность диспетчеризации в SCADA

* IE3 класс энергоэффективности в соответсвии с требованиями EuP motor directive.

Цены указаны на условиях «склад-Москва» с учетом НДС.
Рекомендованные розничные цены с 01.03.2017.

Информация, размещенная в Прайс-листе, не является публичной офертой.

Одинарные вертикальные центробежные насосы «ин-лайн» TP, 1 x 230 В

Перекачиваемая жидкость: Взрывобезопасная, не содержащая абразивных и волокнистых включений, химически нейтральная к материалам насоса. Для перекачивания химически агрессивных жидкостей необходимо выбрать соответствующую комбинацию материалов насоса, стойких к перекачиваемой жидкости.

Материал: TP серии 100: корпус насоса из чугуна EN-GJL-150/200, рабочее колесо из композитного материала, щелевое уплотнение из нержавеющей стали 1.4301 / PTFE.
TP серии 200: корпус насоса из чугуна EN-GJL-250, рабочее колесо из нержавеющей стали 1.4301, щелевое уплотнение из нержавеющей стали 1.4301 / PTFE.
TP серии 300: корпус насоса из чугуна EN-GJL-250, рабочее колесо из чугуна EN-GJL-200 или бронзы, щелевое уплотнение из бронзы.
Все чугунные элементы конструкции насоса покрыты защитным коррозионностойким покрытием, нанесённым методом катафореза.

Торцевое уплотнение: Одинарное торцевое уплотнение.

Тип присоединения: Трубная резьба или фланецевое соединение в соответствии с EN 1092-2.

Номинальное напряжение: 1 x 220-230D/240Y В.

Номинальная частота: 50 Гц.

Степень защиты: IP55.

Класс энергоэффективности: ≥ IE3.

TP, 1 × 230 В, 1450 об/мин Группа продукта F 1

Тип продукта	Серия	P_2, кВт	BUBE/BAQE*		BQQE**	
			№ продукта	EUR	№ продукта	EUR
TP 32-30/4	200	0,12	96401742	**592,00**	98957942	**626,00**
TP 32-40/4	200	0,25	96463864	**770,00**	98958135	**811,00**
TP 32-60/4	200	0,25	96463876	**786,00**	98958137	**826,00**
TP 32-80 /4	300	0,25	96384198	**1175,00**	96384199	**1235,00**
TP 32-100/4	300	0,37	96384204	**1196,00**	96384205	**1257,00**
TP 32-120/4	300	0,55	96384210	**1233,00**	96384211	**1292,00**
TP 40-30/4	200	0,12	96401879	**696,00**	98957953	**728,00**
TP 40 -60/4	200	0,25	96401903	**908,00**	98857066	**944,00**
TP 40-90/4	200	0,25	96463902	**909,00**	98958141	**945,00**
TP 40-100/4	300	0,55	96384228	**1330,00**	96384229	**1388,00**
TP 40-110/4	300	0,75	98760170	**1354,00**	98760171	**1414,00**
TP 40-140/4	300	1,1	98760158	**1549,00**	98760159	**1608,00**
TP 50-30/4	200	0,18	96402013	**836,00**	98957967	**949,00**
TP 50-60/4	200	0,37	96402041	**1106,00**	98957972	**1138,00**
TP 50-90/4	300	0,55	96384246	**1418,00**	96384247	**1479,00**
TP 50-80/4	300	0,75	98760146	**1571,00**	98760147	**1629,00**
TP 50-120/4	300	1,1	98760134	**1595,00**	98760135	**1656,00**
TP 50-140/4	300	1,5	98760122	**1622,00**	98760123	**1681,00**
TP 65-30/4	200	0,25	96402209	**1125,00**	98957986	**1154,00**
TP 65-60/4	200	0,55	96402236	**1323,00**	98957994	**1349,00**
TP 65-90/4	300	0,75	96384282	**1592,00**	96384283	**1652,00**
TP 65-110/4	300	1,1	96384288	**1649,00**	96384289	**1708,00**
TP 65-130/4	300	1,5	96384294	**1732,00**	96384295	**1793,00**
TP 80-30/4	200	0,37	96402358	**1474,00**	98958008	**1500,00**
TP 80-60/4	200	0,75	96402403	**1676,00**	98958023	**1702,00**
TP 80-70/4	300	1,1	96384300	**1677,00**	96384301	**1737,00**
TP 80-90/4	300	1,5	96384306	**1761,00**	96384307	**1822,00**
TP 100-30/4	200	0,55	96402529	**1860,00**	98958043	**1886,00**
TP 100-60/4	200	1,1	96402620	**1969,00**	98958057	**1997,00**
TP 100-70/4	300	1,5	96384312	**2225,00**	96384313	**2285,00**

TP, 1 × 230 В, 2900 об/мин Группа продукта F 1

Тип продукта	Серия	P_2, кВт	BUBE/BAQE*		BQQE**	
			№ продукта	EUR	№ продукта	EUR
TP 25-50/2 R	100	0,12	98346588	**437,00**	98346587	**482,00**
TP 25-80 /2 R	100	0,18	98346597	**486,00**	98346596	**525,00**
TP 25-90/2 R	100	0,37	98346605[A]	**596,00**	98346604	**641,00**
TP 32-50/2 R	100	0,12	98346591	**522,00**	98346590	**565,00**
TP 32-60/2	200	0,25	96401814	**694,00**	98957947	**726,00**
TP 32-80 /2 R	100	0,25	98346600	**618,00**	98346599	**656,00**
TP 32-90/2 R	100	0,37	98346607	**656,00**	98299122	**707,00**
TP 32-120/2	200	0,37	96401848	**839,00**	98602057	**876,00**
TP 32-150/2	200	0,37	96463643	**839,00**	98958114	**876,00**
TP 32-180 /2	200	0,55	96463701	**933,00**	98958116	**969,00**
TP 32-200/2	300	1,10	96384216	**1229,00**	96384217	**1289,00**
TP 32-230/2	200	0,75	96463719	**1038,00**	98841196	**1072,00**
TP 32-250/2	300	1,50	96384222[B]	**1355,00**	96384223	**1414,00**
TP 40 -50/2	100	0,12	98346594	**626,00**	98346593	**662,00**
TP 40 -60/2	200	0,25	96401924	**771,00**	98957960	**813,00**
TP 40-80 /2	100	0,25	98346602	**773,00**	98282358	**816,00**
TP 40-90/2	100	0,37	98346610	**816,00**	98346609	**853,00**
TP 40-120/2	200	0,37	96401953	**938,00**	98957962	**973,00**
TP 40-180/2	200	0,55	96401986	**1090,00**	98957965	**1121,00**
TP 40-190/2	200	0,75	96463768	**1132,00**	98958125	**1161,00**
TP 40-230/2	200	1,10	96463786	**1164,00**	98617267	**1193,00**
TP 40-270/2	200	1,50	96463815	**1259,00**	98958128	**1284,00**
TP 50-60/2	200	0,37	96402079	**939,00**	98957977	**974,00**
TP 50-120/2	200	0,55	96402112	**1135,00**	98810439	**1164,00**
TP 50-160/2	300	1,10	96384270	**1379,00**	96384271	**1437,00**
TP 50-180/2	200	0,75	96402143	**1265,00**	98179119	**1292,00**
TP 50-190/2	300	1,50	96384276[B]	**1481,00**	96384277	**1541,00**
TP 65-60/2	200	0,55	96402266	**1181,00**	98830723	**1210,00**
TP 65-120/2	200	1,10	96402289	**1399,00**	98830721	**1423,00**
TP 65-180/2	200	1,50	96402321	**1509,00**	98929072	**1535,00**
TP 80-120/2	200	1,10	96402448	**1732,00**	98958036	**1759,00**

* Стандартное торцевое уплотнение для воды, не содержащей гликоль, от +2 °C до (Серия 100: BUBE +110 °C / Серия 200: BUBE +140 °C / Серия 300: BAQE +120 °C).

** Стандартное торцевое уплотнение для воды с содержанием гликоля от -25 °C до +120 °C.

[A] – поддерживается складской запас готового продукта; [B] – поддерживается складской запас компонентов для сборки продукта.

Цены указаны на условиях «склад-Москва» с учетом НДС.
Рекомендованные розничные цены с 01.03.2017.

Информация, размещенная в Прайс-листе, не является публичной офертой.

Одинарные вертикальные центробежные насосы «ин-лайн» TP, 970 об/мин

Перекачиваемая жидкость: Взрывобезопасная, не содержащая абразивных и волокнистых включений, химически нейтральная к материалам насоса. Для перекачивания химически агрессивных жидкостей необходимо выбрать соответствующую комбинацию материалов насоса, стойких к перекачиваемой жидкости.

Материал: TP: корпус насоса из чугуна EN-GJL-250, рабочее колесо из чугуна EN-GJL-200 или бронзы, щелевое уплотнение из бронзы.
Все чугунные элементы конструкции насоса покрыты защитным коррозионностойким покрытием, нанесённым методом катафореза.

Торцевое уплотнение: Одинарное торцевое уплотнение.

Тип присоединения: Фланцевое соединение в соответствии с EN 1092-2.

Номинальное напряжение: 3 x 380-415D/660-690Y В.

Номинальная частота: 50 Гц.

Степень защиты: IP55.

Класс энергоэффективности: ≥ IE3.

Электродвигатели мощностью от 3 кВт и выше поставляются со встроенным терморезистором (PTC)*** в соответствии с DIN 44082.

TP, 3 × 400 В, 970 об/мин Группа продукта F 1

Тип продукта	Серия	P_2, кВт	BAQE*		BQQE**		BAQE*, Бронзовое рабочее колесо	
			№ продукта	EUR	№ продукта	EUR	№ продукта	EUR
TP 125-60/6	300	1,5	96109635	**2641,00**	96109647	**2736,00**	96109659	**3452,00**
TP 125-70/6	300	2,2	96109719	**2796,00**	96109729	**2892,00**	96109739	**3606,00**
TP 125-80/6	300	3	98743792	**3295,00**	98743793	**3392,00**	98743798	**4135,00**
TP 125-100/6	300	4	98743768	**3609,00**	98743769	**3706,00**	98743774	**4451,00**
TP 125-130/6	300	5,5	98742649	**4080,00**	98742650	**4176,00**	98742655	**5444,00**
TP 125-160/6	300	7,5	98742625	**5335,00**	98742626	**5432,00**	98742631	**6698,00**
TP 150-60/6	300	2,2	96109985	**3077,00**	96109993	**3171,00**	96110001	**4111,00**
TP 150-70/6	300	3	96109986	**3542,00**	96109994	**3638,00**	96110002	**4576,00**
TP 150-90/6	300	4	96109987	**3884,00**	96109995	**3980,00**	96110003	**4918,00**
TP 150-110/6	300	5,5	96109988	**4350,00**	96109996	**4445,00**	96110004	**5384,00**

* Стандартное торцевое уплотнение для воды, не содержащей гликоль, от +2 °C до +120 °C (BAQE).

** Стандартное торцевое уплотнение для воды с содержанием гликоля от -25 °C до +120 °C.

*** Для преобразования термисторного сигнала в релейный и передачи его на пускатель необходимо использовать реле MS220C (№ продукта 00ID8945, см. раздел «Принадлежности»).

Цены указаны на условиях «склад-Москва» с учетом НДС.
Рекомендованные розничные цены с 01.03.2017.

Информация, размещенная в Прайс-листе, не является публичной офертой.

Одинарные вертикальные центробежные насосы «ин-лайн» TP, 1450 об/мин

Перекачиваемая жидкость: Взрывобезопасная, не содержащая абразивных и волокнистых включений, химически нейтральная к материалам насоса. Для перекачивания химически агрессивных жидкостей необходимо выбрать соответствующую комбинацию материалов насоса, стойких к перекачиваемой жидкости.

Материал: TP: корпус насоса из чугуна EN-GJL-250, рабочее колесо из нержавеющей стали 1.4301, щелевое уплотнение из нержавеющей стали 1.4301 / PTFE.
TP серии 300: корпус насоса из чугуна EN-GJL-250, рабочее колесо из чугуна EN-GJL-200 или бронзы, щелевое уплотнение из бронзы.
Все чугунные элементы конструкции насоса покрыты защитным коррозионностойким покрытием, нанесённым методом катафореза.

Торцевое уплотнение: Одинарное торцевое уплотнение.

Тип присоединения: Фланцевое соединение в соответствии с EN 1092-2.

Номинальное напряжение:
До 1,5 кВт (включительно): 3 x 220-240D/380-415Y В;
до 4 кВт (включительно): 3 x 380-415D В;
до 15 кВт (включительно): 3 x 380-415D/660-690Y В;
от 18,5 кВт (включительно): 3 x 380-420D/660-725Y В.

Номинальная частота: 50 Гц.

Степень защиты: IP55.

Класс энергоэффективности: ≥ IE3.

Электродвигатели мощностью от 3 кВт и выше поставляются со встроенным терморезистором (PTC)*** в соответствии с DIN 44082.

TP, 3 × 400 В, 1450 об/мин

Группа продукта F 1

Тип продукта	Серия	P_2, кВт	BUBE/BAQE*		BQQE**		BAQE*, Бронзовое рабочее колесо	
			№ продукта	EUR	№ продукта	EUR	№ продукта	EUR
TP 32-30/4	200	0,12	96401746	**535,00**	98957943	**571,00**	–	**–**
TP 32-40/4	200	0,25	96491974	**648,00**	98958179	**691,00**	–	**–**
TP 32-60/4	200	0,25	96492020	**663,00**	98958182	**707,00**	–	**–**
TP 32-80/4	300	0,25	96086733[B]	**1051,00**	96086739	**1108,00**	96086742	**1293,00**
TP 32-100/4	300	0,37	96086734[B]	**1070,00**	96086740	**1131,00**	96086743	**1313,00**
TP 32-120/4	300	0,55	96086735[B]	**1106,00**	96086741	**1166,00**	96086744	**1406,00**
TP 40-30/4	200	0,12	96401883	**640,00**	98896273	**672,00**	–	**–**
TP 40-60/4	200	0,25	96401907	**785,00**	98119685	**825,00**	–	**–**
TP 40-90/4	200	0,25	96492025	**786,00**	98462889	**826,00**	–	**–**
TP 40-100/4	300	0,55	96086877[B]	**1204,00**	96086883	**1264,00**	96086886	**1475,00**
TP 40-110/4	300	0,75	98743356[B]	**1221,00**	98743357	**1279,00**	98743359	**1542,00**
TP 40-140/4	300	1,1	98743316[B]	**1414,00**	98743317	**1473,00**	98743319	**1736,00**
TP 50-30/4	200	0,25	96402017	**797,00**	98794577	**836,00**	–	**–**
TP 50-60/4	200	0,37	96402045	**984,00**	98957974	**1020,00**	–	**–**
TP 50-90/4	300	0,55	96087105[B]	**1294,00**	96087117	**1353,00**	96087123	**1563,00**
TP 50-80/4	300	0,75	98742971[B]	**1434,00**	98742972	**1494,00**	98742974	**1804,00**
TP 50-120/4	300	1,1	98742941[B]	**1460,00**	98742942	**1518,00**	98742944	**1829,00**
TP 50-140/4	300	1,5	98742911[B]	**1484,00**	98742912	**1544,00**	98742914	**1854,00**
TP 50-190/4	300	2,2	96087285[B]	**1541,00**	96087289	**1601,00**	96087291	**2235,00**
TP 50-230/4	300	3	96087286[B]	**1685,00**	96087290	**1742,00**	96087292	**2377,00**
TP 65-30/4	200	0,25	96402213	**1002,00**	98436173	**1035,00**	–	**–**
TP 65-60/4	200	0,55	96402240	**1201,00**	98923198	**1229,00**	–	**–**
TP 65-90/4	300	0,75	96087429[B]	**1456,00**	96087441	**1515,00**	96087447	**1693,00**
TP 65-110/4	300	1,1	96087430[B]	**1512,00**	96087442	**1572,00**	96087448	**1934,00**
TP 65-130/4	300	1,5	96087431[B]	**1598,00**	96087443	**1655,00**	96087449	**2016,00**
TP 65-150/4	300	2,2	96087621[B]	**1731,00**	96087627	**1792,00**	96087630	**2149,00**
TP 65-170/4	300	3	96087622[B]	**1807,00**	96087628	**1865,00**	96087631	**2222,00**
TP 65-240/4	300	4	96087623[B]	**2074,00**	96087629	**2133,00**	96087632	**2723,00**

* Стандартное торцевое уплотнение для воды, не содержащей гликоль, от +2 °C до (BUBE +140 °C / BAQE +120 °C).

** Стандартное торцевое уплотнение для воды с содержанием гликоля от -25 °C до +120 °C.

*** Для преобразования термисторного сигнала в релейный и передачи его на пускатель необходимо использовать реле MS220C (№ продукта 00ID8945[A], см. раздел «Принадлежности»).

[A] – поддерживается складской запас готового продукта; [B] – поддерживается складской запас компонентов для сборки продукта.

Цены указаны на условиях «склад-Москва» с учетом НДС.
Рекомендованные розничные цены с 01.03.2017.

Информация, размещенная в Прайс-листе, не является публичной офертой.

TP, 3 × 400 В, 1450 об/мин

Группа продукта F 1

Тип продукта	Серия	P2, кВт	BUBE/BAQE*		BQQE**		BAQE*, Бронзовое рабочее колесо	
			№ продукта	EUR	№ продукта	EUR	№ продукта	EUR
TP 80-30/4	200	0,37	96402366	**1350,00**	98958012	**1377,00**	–	**–**
TP 80-60/4	200	0,75	96402411	**1527,00**	98182511	**1569,00**	–	**–**
TP 80-70/4	300	1,1	96108585[B]	**1541,00**	96108601	**1601,00**	96108617	**1914,00**
TP 80-90/4	300	1,5	96108586[B]	**1624,00**	96108602	**1684,00**	96108618	**1995,00**
TP 80-110/4	300	2,2	96108837[B]	**1764,00**	96108849	**1824,00**	96108861	**2131,00**
TP 80-150/4	300	3	96108838[A]	**1848,00**	96108850	**1908,00**	96108862	**2293,00**
TP 80-170/4	300	4	96108839[B]	**2325,00**	96108851	**2382,00**	96108863	**2757,00**
TP 80-240/4	300	5,5	96108840[B]	**2662,00**	96108852	**2757,00**	96108864	**3319,00**
TP 80-270/4	300	7,5	96108841[B]	**2872,00**	96108853	**2966,00**	96108865	**3982,00**
TP 80-340/4	300	11	96108842[B]	**3409,00**	96108854	**3505,00**	96108866	**4506,00**
TP 100-30/4	200	0,55	96402544	**1737,00**	98958046	**1765,00**	–	**–**
TP 100-60/4	200	1,1	96402628	**1835,00**	98182508	**1862,00**	–	**–**
TP 100-70/4	300	1,5	96109033[B]	**2088,00**	96109053	**2148,00**	96109073	**2524,00**
TP 100-90/4	300	2,2	96109285[B]	**2264,00**	96109303	**2324,00**	96109321	**2699,00**
TP 100-110/4	300	3	96109286[B]	**2411,00**	96109304	**2471,00**	96109322	**2845,00**
TP 100-130/4	300	4	96109287[B]	**2704,00**	96109305	**2801,00**	96109323	**3350,00**
TP 100-170/4	300	5,5	96109288[B]	**3064,00**	96109306	**3159,00**	96109324	**3707,00**
TP 100-200/4	300	7,5	96109289[B]	**3405,00**	96109307	**3500,00**	96109325	**4168,00**
TP 100-250/4	300	11	96109290[B]	**4025,00**	96109308	**4118,00**	96109326	**4783,00**
TP 100-330/4	300	15	96109291[B]	**4581,00**	96109309	**4675,00**	96109327	**5784,00**
TP 100-370/4	300	18,5	96109292	**5385,00**	96109310	**5481,00**	96109328	**6585,00**
TP 100-410/4	300	22	96109293	**6035,00**	96109311	**6131,00**	96109329	**7231,00**
TP 125-60/4	300	2,2	98868020	**2345,00**	98908162	**2405,00**	98908164	**2919,00**
TP 125-80/4	300	3	98908135	**2548,00**	98908136	**2658,00**	98908138	**3172,00**
TP 125-95/4	300	4	98868019	**2977,00**	98915576	**3035,00**	98915729	**3549,00**
TP 125-110/4	300	4	по запросу	**по запросу**	по запросу	**по запросу**	по запросу	**по запросу**
TP 125-130/4	300	5,5	96109524[B]	**3157,00**	96109540	**3252,00**	96109556	**3944,00**
TP 125-160/4	300	7,5	96109525[B]	**4179,00**	96109541	**4273,00**	96109557	**4960,00**
TP 125-190/4	300	11	98743726	**4333,00**	98743727	**4428,00**	98743732	**5136,00**
TP 125-230/4	300	15	98743684	**4798,00**	98743685	**4893,00**	98743690	**5597,00**
TP 125-300/4	300	18,5	98742583	**5572,00**	98742584	**5666,00**	98742589	**6881,00**
TP 125-340/4	300	22	98742559	**6190,00**	98742560	**6286,00**	98742565	**7497,00**
TP 125-400/4	300	30	98742535	**6810,00**	98742536	**6903,00**	98742541	**8112,00**
TP 150-70/4	300	5,5	98908307	**3610,00**	98908308	**3706,00**	98908310	**4465,00**
TP 150-110/4	300	7,5	98868052	**4692,00**	98908287	**4786,00**	98908289	**5547,00**
TP 150-130/4	300	7,5	по запросу	**по запросу**	по запросу	**по запросу**	по запросу	**по запросу**
TP 150-155/4	300	11	98908266	**5035,00**	98908267	**5130,00**	98908269	**5891,00**
TP 150-160/4	300	11	по запросу	**по запросу**	по запросу	**по запросу**	по запросу	**по запросу**
TP 150-170/4	300	15	98868051	**5465,00**	98908237	**5560,00**	98908238	**6324,00**
TP 150-200/4	300	15	96109861[B]	**5417,00**	96109866	**5512,00**	96109881	**6415,00**
TP 150-220/4	300	18,5	96109862	**6068,00**	96109872	**6161,00**	96109882	**7063,00**
TP 150-250/4	300	22	96109863	**6561,00**	96109873	**6657,00**	96109883	**7555,00**
TP 150-260/4	300	18,5	96306003	**6709,00**	96306153	**6924,00**	96306095	**8148,00**
TP 150-280/4	300	22	96306002	**7111,00**	96306152	**7324,00**	96306094	**8552,00**
TP 150-340/4	300	30	96306001	**8052,00**	96306151	**8265,00**	96306093	**9491,00**
TP 150-390/4	300	37	96306000	**9393,00**	96306150	**9607,00**	96306092	**10831,00**
TP 150-450/4	300	45	95045994	**11085,00**	97927149	**11299,00**	97927106	**13280,00**
TP 150-520/4	300	55	95046263	**11945,00**	97927148	**12159,00**	97927105	**14140,00**
TP 150-660/4	300	75	95045995	**13749,00**	97927147	**13964,00**	97927104	**15944,00**

* Стандартное торцевое уплотнение для воды, не содержащей гликоль, от +2 °C до (BUBE +140 °C / BAQE +120 °C).

** Стандартное торцевое уплотнение для воды с содержанием гликоля от -25 °C до +120 °C.

[A] – поддерживается складской запас готового продукта; [B] – поддерживается складской запас компонентов для сборки продукта.

Цены указаны на условиях «склад-Москва» с учетом НДС.
Рекомендованные розничные цены с 01.03.2017.

Информация, размещенная в Прайс-листе, не является публичной офертой.

TP, 3 × 400 В, 1450 об/мин

Группа продукта F 1

Тип продукта	Серия	P2, кВт	BUBE/BAQE*		BQQE**		BAQE*, Бронзовое рабочее колесо	
			№ продукта	EUR	№ продукта	EUR	№ продукта	EUR
TP 200-50/4	300	4	95046272	**3954,00**	97927154	**4050,00**	97927111	**4877,00**
TP 200-70/4	300	5,5	95046271	**4372,00**	97927153	**4467,00**	97927110	**5294,00**
TP 200-90/4	300	7,5	95046270	**5366,00**	97927152	**5461,00**	97927109	**6289,00**
TP 200-130/4	300	11	95046269	**6127,00**	97927151	**6223,00**	97927108	**7050,00**
TP 200-150/4	300	15	95045996	**6373,00**	97927150	**6468,00**	97927107	**7295,00**
TP 200-160/4	300	15	95046282	**6471,00**	97927159	**6586,00**	97927116	**7836,00**
TP 200-190/4	300	18,5	95046281	**6705,00**	97927158	**6919,00**	97927115	**8167,00**
TP 200-200/4	300	22	95046280	**7151,00**	97927157	**7366,00**	97927114	**8614,00**
TP 200-240/4	300	30	95046279	**8870,00**	97927156	**9085,00**	97927113	**10332,00**
TP 200-270/4	300	45	96306008	**11271,00**	96306158	**11701,00**	96306100	**13274,00**
TP 200-290/4	300	37	95045997	**10683,00**	97927155	**10896,00**	97927112	**12145,00**
TP 200-320/4	300	55	96306007	**12345,00**	96306157	**12774,00**	96306099	**14348,00**
TP 200-330/4	300	37	96306020	**11002,00**	96306170	**11432,00**	96306112	**13646,00**
TP 200-360/4	300	45	96306019	**11673,00**	96306169	**12103,00**	96306111	**14318,00**
TP 200-400/4	300	55	96306018	**12613,00**	96306168	**13043,00**	96306110	**15255,00**
TP 200-410/4	300	75	96306006	**13687,00**	96306156	**14116,00**	96306098	**15689,00**
TP 200-470/4	300	75	96306017	**14223,00**	96306167	**14653,00**	96306109	**16866,00**
TP 200-530/4	300	90	96306016	**по запросу**	96306166	**по запросу**	96306108	**по запросу**
TP 200-590/4	300	110	96306015	**по запросу**	96306165	**по запросу**	96306107	**по запросу**
TP 200-660/4	300	132	96306014	**по запросу**	96306164	**по запросу**	96306106	**по запросу**
TP 300-190/4	300	30	99087505	**16099,00**	99087574	**16099,00**	99087539	**18241,00**
TP 300-220/4	300	37	99087504	**16305,00**	99087573	**16305,00**	99087538	**18447,00**
TP 300-250/4	300	45	99087503	**17932,00**	99087572	**17932,00**	99087537	**20075,00**
TP 300-290/4	300	55	99087502	**19477,00**	99087571	**19477,00**	99087536	**22073,00**
TP 300-390/4	300	75	99087501	**22670,00**	99087570	**22670,00**	99087535	**25266,00**
TP 300-420/4	300	90	99087500	**по запросу**	99087569	**по запросу**	99087534	**по запросу**
TP 300-430/4	300	110	99087499	**по запросу**	99087568	**по запросу**	99087533	**по запросу**
TP 300-500/4	300	132	99087498	**по запросу**	99087567	**по запросу**	99087532	**по запросу**
TP 300-550/4	300	160	99087497	**по запросу**	99087566	**по запросу**	99087531	**по запросу**
TP 350-230/4	300	55	99087514	**19096,00**	99087583	**19096,00**	99087549	**21774,00**
TP 350-280/4	300	75	99087513	**20816,00**	99087582	**20816,00**	99087548	**23494,00**
TP 350-310/4	300	90	99087512	**по запросу**	99087581	**по запросу**	99087547	**по запросу**
TP 350-360/4	300	110	99087511	**по запросу**	99087580	**по запросу**	99087546	**по запросу**
TP 350-420/4	300	132	99087510	**по запросу**	99087579	**по запросу**	99087545	**по запросу**
TP 350-480/4	300	160	99087509	**по запросу**	99087578	**по запросу**	99087543	**по запросу**
TP 350-530/4	300	200	99087508	**по запросу**	99087577	**по запросу**	99087542	**по запросу**
TP 350-650/4	300	250	99087507	**по запросу**	99087576	**по запросу**	99087541	**по запросу**
TP 350-780/4	300	315	99087506	**по запросу**	99087575	**по запросу**	99087540	**по запросу**

* Стандартное торцевое уплотнение для воды, не содержащей гликоль, от +2 °C до (BUBE +140 °C / BAQE +120 °C).

** Стандартное торцевое уплотнение для воды с содержанием гликоля от -25 °C до +120 °C.

Одинарные вертикальные центробежные насосы «ин-лайн» TP, 2900 об/мин

Перекачиваемая жидкость: Взрывобезопасная, не содержащая абразивных и волокнистых включений, химически нейтральная к материалам насоса. Для перекачивания химически агрессивных жидкостей необходимо выбрать соответствующую комбинацию материалов насоса, стойких к перекачиваемой жидкости.

Материал: TP серии 100: корпус насоса из чугуна EN-GJL-150/200, рабочее колесо из композитного материала, щелевое уплотнение из нержавеющей стали 1.4301 / PTFE.
TP серии 200: корпус насоса из чугуна EN-GJL-250, рабочее колесо из нержавеющей стали 1.4301, щелевое уплотнение из нержавеющей стали 1.4301 / PTFE.
TP серии 300: корпус насоса из чугуна EN-GJL-250, рабочее колесо из чугуна EN-GJL-200 или бронзы, щелевое уплотнение из бронзы.
Все чугунные элементы конструкции насоса покрыты защитным коррозионностойким покрытием, нанесённым методом катафореза.

Торцевое уплотнение: Одинарное торцевое уплотнение.

Тип присоединения: Фланцевое соединение в соответствии с EN 1092-2.

Номинальная частота: 50 Гц.

Степень защиты: IP55.

Номинальное напряжение:
До 1,5 кВт (включительно): 3 x 220-240D/380-415Y В;
до 5,5 кВт (включительно): 3 x 380-415D В;
до 22 кВт (включительно): 3 x 380-415D/660-690Y В;
от 30 кВт (включительно): 3 x 380-420D/660-725Y В.

Класс энергоэффективности: ≥ IE3.

Электродвигатели мощностью от 3 кВт и выше поставляются со встроенным терморезистором (PTC)*** в соответствии с DIN 44082.

TP, 3 × 400 В, 2900 об/мин

Группа продукта F 1

Тип продукта	Серия	P_2, кВт	BUBE/BAQE*		BQQE**		BAQE*, Бронзовое рабочее колесо	
			№ продукта	EUR	№ продукта	EUR	№ продукта	EUR
TP 25-50/2 R	100	0,12	98346569	**381,00**	98281476	**424,00**	–	**–**
TP 25-80/2 R	100	0,18	98299810	**428,00**	98282096	**468,00**	–	**–**
TP 25-90/2 R	100	0,37	98299861[A]	**473,00**	98282133	**518,00**	–	**–**
TP 32-50/2 R	100	0,12	98346571	**465,00**	98282120	**508,00**	–	**–**
TP 32-60/2	200	0,25	96401823	**571,00**	98946132	**597,00**	–	**–**
TP 32-80/2 R	100	0,25	98346576	**525,00**	98282166	**539,00**	–	**–**
TP 32-90/2 R	100	0,37	98346583	**539,00**	98346582	**577,00**	–	**–**
TP 32-120/2	200	0,37	96401852[B]	**715,00**	98464186	**757,00**	–	**–**
TP 32-150/2	200	0,37	96463646[B]	**715,00**	97897469	**757,00**	–	**–**
TP 32-180/2	200	0,55	96463702[B]	**811,00**	98592079	**849,00**	–	**–**
TP 32-200/2	300	1,1	96086661[B]	**1093,00**	96086673	**1153,00**	96086679	**1334,00**
TP 32-230/2	200	0,75	96463721[A]	**905,00**	98278909	**941,00**	–	**–**
TP 32-250/2	300	1,5	96086662[A]	**1218,00**	96086674	**1277,00**	96086680	**1461,00**
TP 32-320/2	300	2,2	96086769[A]	**1316,00**	96086777	**1377,00**	96086781	**1558,00**
TP 32-380/2	300	3	96086770[B]	**1428,00**	96086778	**1487,00**	96086782	**1671,00**
TP 32-460/2	300	4	96086771[B]	**1471,00**	96086779	**1531,00**	96086783	**1769,00**
TP 32-580/2	300	5,5	96086772[B]	**1819,00**	96086780	**1880,00**	96086784	**2119,00**
TP 40-50/2	100	0,12	98346573	**569,00**	98282356	**607,00**	–	**–**
TP 40-60/2	200	0,25	96401928[B]	**649,00**	98122409	**692,00**	–	**–**
TP 40-80/2	100	0,25	98346579	**649,00**	98346578	**685,00**	–	**–**
TP 40-90/2	100	0,37	98346585	**693,00**	98282359	**739,00**	–	**–**
TP 40-120/2	200	0,37	96401957[B]	**815,00**	97851334	**855,00**	–	**–**
TP 40-180/2	200	0,55	96401990[B]	**965,00**	98133671	**1000,00**	–	**–**
TP 40-190/2	200	0,75	96463769[B]	**997,00**	98294231	**1032,00**	–	**–**

* Стандартное торцевое уплотнение для воды, не содержащей гликоль, от +2 °C до (Серия 100: BUBE +110 °C / Серия 200: BUBE +140 °C / Серия 300: BAQE +120 °C).

** Стандартное торцевое уплотнение для воды с содержанием гликоля от -25 °C до +120 °C.

*** Для преобразования термисторного сигнала в релейный и передачи его на пускатель необходимо использовать реле MS220C (№ продукта 00ID8945[A], см. раздел «Принадлежности»).

[A] – поддерживается складской запас готового продукта; [B] – поддерживается складской запас компонентов для сборки продукта.

Цены указаны на условиях «склад-Москва» с учетом НДС.
Рекомендованные розничные цены с 01.03.2017.

Информация, размещенная в Прайс-листе, не является публичной офертой.

TP, 3 × 400 В, 2900 об/мин

Группа продукта F 1

Тип продукта	Серия	P_2, кВт	BUBE/BAQE*		BQQE**		BAQE*, Бронзовое рабочее колесо	
			№ продукта	EUR	№ продукта	EUR	№ продукта	EUR
TP 40-230/2	200	1,1	96463788[A]	**1030,00**	98066916	**1063,00**	–	**–**
TP 40-240/2	300	2,2	96086913[A]	**1401,00**	96086923	**1460,00**	96086928	**1670,00**
TP 40-270/2	200	1,5	96463816[A]	**1124,00**	98133646	**1154,00**	–	**–**
TP 40-300/2	300	3	96086914[A]	**1484,00**	96086924	**1544,00**	96086929	**1753,00**
TP 40-360/2	300	4	96086915[B]	**1681,00**	96086925	**1740,00**	96086930	**1950,00**
TP 40-430/2	300	5,5	98743274[B]	**2184,00**	98743275	**2243,00**	98743280	**2508,00**
TP 40-530/2	300	7,5	98743232[B]	**2325,00**	98743233	**2382,00**	98743238	**2649,00**
TP 40-630/2	300	11	98743199[B]	**3072,00**	98743200	**3131,00**	98743205	**3389,00**
TP 50-60/2	200	0,37	96402083	**817,00**	98182027	**856,00**	–	**–**
TP 50-120/2	200	0,75	96402116[A]	**1002,00**	98279255	**1028,00**	–	**–**
TP 50-160/2	300	1,1	96086973[A]	**1241,00**	96086995	**1301,00**	96087006	**1429,00**
TP 50-180/2	200	0,75	96402148[B]	**1131,00**	98133648	**1157,00**	–	**–**
TP 50-190/2	300	1,5	96086974[B]	**1344,00**	96086996	**1404,00**	96087007	**1532,00**
TP 50-240/2	300	2,2	96087177[A]	**1407,00**	96087195	**1465,00**	96087204	**1593,00**
TP 50-290/2	300	3	96087178[A]	**1498,00**	96087196	**1559,00**	96087205	**1688,00**
TP 50-360/2	300	4	96087179[B]	**1722,00**	96087197	**1783,00**	96087206	**1991,00**
TP 50-420/2	300	7,5	98742869	**2379,00**	98742871	**2440,00**	98742875	**2751,00**
TP 50-430/2	300	5,5	96087180[B]	**2278,00**	96087189[B]	**2339,00**	96087207	**2548,00**
TP 50-540/2	300	11	98742817[B]	**3221,00**	98742818	**3280,00**	98742823	**3595,00**
TP 50-630/2	300	15	98742775[B]	**3319,00**	98742776	**3375,00**	98742781	**3677,00**
TP 50-710/2	300	15	96087183[B]	**3417,00**	96087201	**3475,00**	96087210	**4110,00**
TP 50-830/2	300	18,5	96087184	**4284,00**	96087202	**4345,00**	96087211	**4978,00**
TP 50-900/2	300	22	96087185[B]	**4929,00**	96087203	**4987,00**	96087212	**5622,00**
TP 65-60/2	200	0,55	96402270	**1004,00**	98509608	**1037,00**	–	**–**
TP 65-120/2	200	1,1	96402293[B]	**1263,00**	98585759	**1290,00**	–	**–**
TP 65-170/2	300	2,2	98742432[B]	**1412,00**	98742433	**1473,00**	98742438	**1611,00**
TP 65-180/2	200	1,5	96402325[B]	**1375,00**	98420371	**1402,00**	–	**–**
TP 65-210/2	300	3	98742390[B]	**1512,00**	98742391	**1572,00**	98742396	**1711,00**
TP 65-250/2	300	4	98742351[B]	**1731,00**	98742352	**1792,00**	98742357	**1930,00**
TP 65-340/2	300	5,5	96087504[B]	**2325,00**	96087524	**2382,00**	96087534	**2604,00**
TP 65-410/2	300	7,5	96087505[B]	**2437,00**	96087525	**2496,00**	96087535	**2716,00**
TP 65-460/2	300	11	96087506[B]	**3276,00**	96087526[B]	**3335,00**	96087536	**3746,00**
TP 65-550/2	300	15	96087507[B]	**3864,00**	96087527	**3924,00**	96087537	**4334,00**
TP 65-660/2	300	18,5	96087508[B]	**4593,00**	96087528	**4651,00**	96087538	**5062,00**
TP 65-720/2	300	22	96087509[B]	**5131,00**	96087529	**5191,00**	96087539	**5849,00**
TP 65-930/2	300	30	96087510	**5978,00**	96087530	**6036,00**	96087540	**6693,00**
TP 80-120/2	200	1,5	96402456	**1599,00**	97851333	**1624,00**	–	**–**
TP 80-140/2	300	2,2	96108697[B]	**1484,00**	96108717	**1544,00**	96108737	**1702,00**
TP 80-180/2	300	3	96108698[B]	**1624,00**	96108718	**1684,00**	96108738	**1841,00**
TP 80-210/2	300	4	96108699[B]	**1823,00**	96108719	**1882,00**	96108739	**2039,00**
TP 80-240/2	300	5,5	96108700[A]	**2353,00**	96108720	**2411,00**	96108740	**2570,00**
TP 80-250/2	300	7,5	96108701[B]	**2492,00**	96108721	**2552,00**	96108741	**2913,00**
TP 80-330/2	300	11	96108702[B]	**3360,00**	96108722	**3420,00**	96108742	**3781,00**
TP 80-400/2	300	15	96108703[B]	**3370,00**	96108723	**3430,00**	96108743	**3792,00**
TP 80-520/2	300	18,5	96108704[B]	**4241,00**	96108724	**4299,00**	96108744	**4741,00**
TP 80-570/2	300	22	96108705[B]	**5320,00**	96108725	**5380,00**	96108745	**5823,00**
TP 80-700/2	300	30	96108706	**6063,00**	96108726	**6121,00**	96108746	**6564,00**
TP 100-120/2	200	2,2	96402679	**2012,00**	98702887	**2037,00**	–	**–**
TP 100-160/2	300	4	96109173[B]	**1728,00**	96109189	**1789,00**	96109205	**1994,00**
TP 100-200/2	300	5,5	96109174[B]	**2173,00**	96109190	**2234,00**	96109206	**2439,00**
TP 100-240/2	300	7,5	96109175[B]	**2264,00**	96109191	**2324,00**	96109207	**2530,00**
TP 100-250/2	300	11	96109176[B]	**3472,00**	96109192[B]	**3532,00**	96109208	**3921,00**
TP 100-310/2	300	15	96109177[B]	**3921,00**	96109193	**3980,00**	96109209	**4369,00**
TP 100-360/2	300	18,5	96109178[B]	**4761,00**	96109194	**4819,00**	96109210	**5209,00**
TP 100-390/2	300	22	96109179[B]	**5433,00**	96109195	**5492,00**	96109211	**5880,00**
TP 100-480/2	300	30	96109180	**6161,00**	96109196	**6255,00**	96109212	**6822,00**

* Стандартное торцевое уплотнение для воды, не содержащей гликоль, от +2 °C до (BUBE +140 °C / BAQE +120 °C).

** Стандартное торцевое уплотнение для воды с содержанием гликоля от -25 °C до +120 °C.

[A] – поддерживается складской запас готового продукта; [B] – поддерживается складской запас компонентов для сборки продукта.

Цены указаны на условиях «склад-Москва» с учетом НДС.
Рекомендованные розничные цены с 01.03.2017.

Информация, размещенная в Прайс-листе, не является публичной офертой.

Одинарные вертикальные центробежные насосы «ин-лайн» TP, 1450 об/мин

Перекачиваемая жидкость: Взрывобезопасная, не содержащая абразивных и волокнистых включений, химически нейтральная к материалам насоса. Для перекачивания химически агрессивных жидкостей необходимо выбрать соответствующую комбинацию материалов насоса, стойких к перекачиваемой жидкости.

Материал: TP серии 300: корпус насоса из чугуна с шаровидным графитом EN-GJS-400-18-LT, рабочее колесо из чугуна EN-JL1030, чугуна с шаровидным графитом EN-GJS-250-400-15 или бронзы, щелевое уплотнение из бронзы. Все чугунные элементы конструкции насоса покрыты защитным коррозионностойким покрытием, нанесённым методом катафореза.

Торцевое уплотнение: Одинарное торцевое уплотнение.

Тип присоединения: Фланцевое соединение в соответствии с EN 1092-2.

Номинальное напряжение:
До 1,5 кВт (включительно): 3 x 220-240D/380-415Y В;
до 4 кВт (включительно): 3 x 380-415D В;
до 15 кВт (включительно): 3 x 380-415D/660-690Y В;
от 18,5 кВт (включительно): 3 x 380-420D/660-725Y В.

Номинальная частота: 50 Гц.

Степень защиты: IP55.

Класс энергоэффективности: ≥ IE3.

Электродвигатели мощностью от 3 кВт и выше поставляются со встроенным терморезистором (PTC)** в соответствии с DIN 44082.

TP, 3 × 400 В, 1450 об/мин Группа продукта F 1

Тип продукта	Серия	P2, кВт	DAQF/DBUE*		DAQF/DBUE*, Бронзовое рабочее колесо	
			№ продукта	EUR	№ продукта	EUR
TP 100-140/4	300	5,5	99087214	**4331,00**	99087277	**5124,00**
TP 100-200/4	300	7,5	99087213	**4603,00**	99087276	**5360,00**
TP 100-250/4	300	11	99087212	**5293,00**	99087275	**6050,00**
TP 100-330/4	300	15	99087211	**5914,00**	99087274	**7104,00**
TP 100-370/4	300	18,5	99087210	**6813,00**	99087273	**8003,00**
TP 100-410/4	300	22	99087209	**7537,00**	99087272	**8726,00**
TP 125-150/4	300	7,5	99087215	**5348,00**	99087278	**6148,00**
TP 125-190/4	300	11	98736585	**5931,00**	98736627	**6794,00**
TP 125-230/4	300	15	98736584	**6474,00**	98736626	**7337,00**
TP 125-300/4	300	18,5	98736588	**7380,00**	98736630	**8780,00**
TP 125-340/4	300	22	98736587	**8103,00**	98736629	**9504,00**
TP 125-400/4	300	30	98736586	**8826,00**	98736628	**10226,00**
TP 150-130/4	300	7,5	98736593	**5969,00**	98736635	**6964,00**
TP 150-160/4	300	11	98736592	**6313,00**	98736634	**7308,00**
TP 150-200/4	300	15	98736591	**6832,00**	98736633	**7827,00**
TP 150-220/4	300	18,5	98736590	**7958,00**	98736632	**9031,00**
TP 150-250/4	300	22	98736589	**8537,00**	98736631	**9611,00**
TP 150-260/4	300	18,5	98736597	**8350,00**	98736639	**9735,00**
TP 150-280/4	300	22	98736596	**8795,00**	98736638	**10179,00**
TP 150-340/4	300	30	98736595	**10360,00**	98736637	**11853,00**
TP 150-390/4	300	37	98736594	**11921,00**	98736636	**13415,00**
TP 150-450/4	300	45	98736600	**13893,00**	98736642	**16168,00**
TP 150-520/4	300	55	98736599	**14891,00**	98736641	**17166,00**
TP 150-660/4	300	75	98736598	**16991,00**	98736640	**19267,00**
TP 200-160/4	300	15	98736605	**7978,00**	98736647	**9384,00**
TP 200-190/4	300	18,5	98736604	**8345,00**	98736646	**9751,00**
TP 200-200/4	300	22	98736603	**8840,00**	98736645	**10246,00**
TP 200-240/4	300	30	98736602	**11312,00**	98736644	**12830,00**

* Стандартное торцевое уплотнение для воды, не содержащей гликоль, от +2 °C до (DAQF +140 °C / DBUE +150 °C).

** Для преобразования термисторного сигнала в релейный и передачи его на пускатель необходимо использовать реле MS220C № продукта 00ID8945[A], см. раздел «Принадлежности»).

Цены указаны на условиях «склад-Москва» с учетом НДС.
Рекомендованные розничные цены с 01.03.2017.

Информация, размещенная в Прайс-листе, не является публичной офертой.

TP, 3 × 400 В, 1450 об/мин

Группа продукта F 1

Тип продукта	Серия	P2, кВт	DAQF/DBUE*		DAQF/DBUE*, Бронзовое рабочее колесо	
			№ продукта	EUR	№ продукта	EUR
TP 200-270/4	300	45	98736608	**14171,00**	98736650	**16247,00**
TP 200-290/4	300	37	98736601	**13422,00**	98736643	**14938,00**
TP 200-320/4	300	55	98736607	**15420,00**	98736649	**17498,00**
TP 200-330/4	300	37	98917470	**13231,00**	98917482	**15772,00**
TP 200-360/4	300	45	98917469	**13844,00**	98917481	**16385,00**
TP 200-400/4	300	55	98842922	**15732,00**	98842936	**18474,00**
TP 200-410/4	300	75	98736606	**16138,00**	98736648	**18063,00**
TP 200-470/4	300	75	98842921	**17606,00**	98842935	**20348,00**
TP 200-530/4	300	90	98842920	**по запросу**	98842934	**по запросу**
TP 200-590/4	300	110	98842919	**по запросу**	98842933	**по запросу**
TP 200-660/4	300	132	98842918	**по запросу**	98842932	**по запросу**
TP 300-190/4	300	30	99087233	**18639,00**	99087306	**20781,00**
TP 300-220/4	300	37	99087232	**18865,00**	99087305	**21008,00**
TP 300-250/4	300	45	99087231	**20656,00**	99087304	**22798,00**
TP 300-290/4	300	55	99087230	**22355,00**	99087303	**24951,00**
TP 300-390/4	300	75	99087229	**25867,00**	99087292	**25373,00**
TP 300-420/4	300	90	99087228	**по запросу**	99087291	**по запросу**
TP 300-430/4	300	110	99087227	**по запросу**	99087290	**по запросу**
TP 300-500/4	300	132	99087226	**по запросу**	99087289	**по запросу**
TP 300-550/4	300	160	99087225	**по запросу**	99087288	**по запросу**
TP 350-230/4	300	55	99087242	**22345,00**	99087315	**25023,00**
TP 350-280/4	300	75	99087241	**24238,00**	99087314	**26916,00**
TP 350-310/4	300	90	99087240	**по запросу**	99087313	**по запросу**
TP 350-360/4	300	110	99087239	**по запросу**	99087312	**по запросу**
TP 350-420/4	300	132	99087238	**по запросу**	99087311	**по запросу**
TP 350-480/4	300	160	99087237	**по запросу**	99087310	**по запросу**
TP 350-530/4	300	200	99087236	**по запросу**	99087309	**по запросу**
TP 350-650/4	300	250	99087235	**по запросу**	99087308	**по запросу**
TP 350-780/4	300	315	99087234	**по запросу**	99087307	**по запросу**
TP 400-470/4	300	315	96162126	**по запросу**	96162387	**по запросу**
TP 400-510/4	300	355	96162127	**по запросу**	96162388	**по запросу**
TP 400-540/4	300	400	96162128	**по запросу**	96162389	**по запросу**
TP 400-670/4	300	500	96162129	**по запросу**	96162390	**по запросу**
TP 400-720/4	300	560	96162130	**по запросу**	96162391	**по запросу**
TP 400-760/4	300	630	96162131	**по запросу**	96162392	**по запросу**

* Стандартное торцевое уплотнение для воды, не содержащей гликоль, от +2 °C до (DAQF +140 °C / DBUE +150 °C).

TP, 3 × 400 В, 2900 об/мин

Группа продукта F 1

Тип продукта	Серия	P2, кВт	DAQF/DBUE*		DAQF*, Бронзовое рабочее колесо	
			№ продукта	EUR	№ продукта	EUR
TP 100-530/2	300	45	99087202	**18883,00**	99087265	**19676,00**
TP 100-650/2	300	55	99087201	**19642,00**	99087264	**20435,00**
TP 100-800/2	300	75	99087200	**20404,00**	99087263	**21197,00**
TP 100-950/2	300	90	99087199	**по запросу**	99087262	**по запросу**
TP 100-1040/2	300	110	99087198	**по запросу**	99087261	**по запросу**
TP 100-1200/2	300	132	99087197	**по запросу**	99087260	**по запросу**
TP 100-1410/2	300	160	99087196	**по запросу**	99087259	**по запросу**

* Стандартное торцевое уплотнение для воды, не содержащей гликоль, от +2 °C до (DAQF +140 °C / DBUE +150 °C).

Сдвоенные вертикальные центробежные насосы «ин-лайн» TP, 970 об/мин

Перекачиваемая жидкость: Взрывобезопасная, не содержащая абразивных и волокнистых включений, химически нейтральная к материалам насоса. Для перекачивания химически агрессивных жидкостей необходимо выбрать соответствующую комбинацию материалов насоса, стойких к перекачиваемой жидкости.

Материал: TPD серии 300: корпус насоса из чугуна EN-GJL-250, рабочее колесо из чугуна EN-GJL-200 или бронзы, щелевое уплотнение из бронзы.
Все чугунные элементы конструкции насоса покрыты защитным коррозионностойким покрытием, нанесённым методом катафореза.

Торцевое уплотнение: Одинарное торцевое уплотнение.

Тип присоединения: Фланцевое соединение в соответствии с EN 1092-2.

Номинальное напряжение: 3 x 380-415D/660-690Y В.

Номинальная частота: 50 Гц.

Степень защиты: IP55.

Класс энергоэффективности: ≥ IE3.

Электродвигатели мощностью от 3 кВт и выше поставляются со встроенным терморезистором (PTC)*** в соответствии с DIN 44082.

TPD, 3 × 400 В, 970 об/мин Группа продукта F 1

Тип продукта	Серия	P_2, кВт	BAQE*		BQQE**		BAQE*, Бронзовое рабочее колесо		Тип глухого фланца[1]
			№ продукта	EUR	№ продукта	EUR	№ продукта	EUR	
TPD 125-60/6	300	1,5	96109677	**5213,00**	96109689	**5403,00**	96109701	**6828,00**	Тип 6
TPD 125-70/6	300	2,2	96109754	**5521,00**	96109764	**5709,00**	96109774	**7135,00**	Тип 6
TPD 125-80/6	300	3	98743804	**6567,00**	98743805	**6762,00**	98743810	**8099,00**	Тип 8
TPD 125-100/6	300	4	98743780	**7052,00**	98743781	**7244,00**	98743786	**8711,00**	Тип 8
TPD 125-130/6	300	5,5	98742661	**8052,00**	98742662	**8243,00**	98742667	**10664,00**	Тип 8
TPD 125-160/6	300	7,5	98742637	**10633,00**	98742638	**10826,00**	98742643	**13116,00**	Тип 8
TPD 150-60/6	300	2,2	96110013	**6073,00**	96110021	**6261,00**	96110029	**8134,00**	Тип 7
TPD 150-70/6	300	3	96110014	**6992,00**	96110022	**7182,00**	96110030	**9055,00**	Тип 7
TPD 150-90/6	300	4	96110015	**7667,00**	96110023	**7856,00**	96110031	**9729,00**	Тип 7
TPD 150-110/6	300	5,5	96110016	**8586,00**	96110024	**8777,00**	96110032	**10648,00**	Тип 7

* Стандартное торцевое уплотнение для воды, не содержащей гликоль, от +2 °C до +120 °C (BAQE).

** Стандартное торцевое уплотнение для воды с содержанием гликоля от -25 °C до +120 °C.

*** Для преобразования термисторного сигнала в релейный и передачи его на пускатель необходимо использовать реле MS220C (№ продукта 00ID8945[A], см. раздел «Принадлежности»).

[1] Номер продукта в разделе «Принадлежности».

Цены указаны на условиях «склад-Москва» с учетом НДС.
Рекомендованные розничные цены с 01.03.2017.

Информация, размещенная в Прайс-листе, не является публичной офертой.

Сдвоенные вертикальные центробежные насосы «ин-лайн» TPD, 1450 об/мин

Перекачиваемая жидкость: Взрывобезопасная, не содержащая абразивных и волокнистых включений, химически нейтральная к материалам насоса. Для перекачивания химически агрессивных жидкостей необходимо выбрать соответствующую комбинацию материалов насоса, стойких к перекачиваемой жидкости.

Материал: TPD серии 200: корпус насоса из чугуна EN-GJL-250, рабочее колесо из нержавеющей стали 1.4301, щелевое уплотнение из нержавеющей стали 1.4301 / PTFE.
TPD серии 300: корпус насоса из чугуна EN-GJL-250, рабочее колесо из чугуна EN-GJL-200 или бронзы, щелевое уплотнение из бронзы.
Все чугунные элементы конструкции насоса покрыты защитным коррозионностойким покрытием, нанесённым методом катафореза.

Торцевое уплотнение: Одинарное торцевое уплотнение.

Тип присоединения: Фланцевое соединение в соответствии с EN 1092-2.

Номинальное напряжение:
до 1,5 кВт (включительно): 3 x 220-240D/380-415Y В;
до 4 кВт (включительно): 3 x 380-415D В;
до 15 кВт (включительно): 3 x 380-415D/660-690Y В;
от 18,5 кВт (включительно): 3 x 380-420D/660-725Y В.

Номинальная частота: 50 Гц.

Степень защиты: IP55.

Класс энергоэффективности: ≥ IE3.

Электродвигатели мощностью от 3 кВт и выше поставляются со встроенным терморезистором (PTC)*** в соответствии с DIN 44082.

TPD, 3 × 400 В, 1450 об/мин Группа продукта F 1

Тип продукта	Серия	P_2, кВт	BUBE/BAQE*		BQQE**		BAQE*, Бронзовое рабочее колесо		Тип глухого фланца[1]
			№ продукта	EUR	№ продукта	EUR	№ продукта	EUR	
TPD 32-30/4	200	0,12	96401752	**1021,00**	98957945	**1095,00**	–	**–**	Тип 1
TPD 32-40/4	200	0,25	96492032	**1235,00**	98958184	**1324,00**	–	**–**	Тип 1
TPD 32-60/4	200	0,25	96492014	**1265,00**	98958180	**1353,00**	–	**–**	Тип 2
TPD 32-80/4	300	0,25	96086751	**2081,00**	96086757	**2199,00**	96086760	**2565,00**	Тип 3
TPD 32-100/4	300	0,37	96086752	**2122,00**	96086758	**2239,00**	96086761	**2606,00**	Тип 3
TPD 32-120/4	300	0,55	96086753	**2191,00**	96086759	**2311,00**	96086762	**2789,00**	Тип 4
TPD 40-30/4	200	0,12	96401889	**1212,00**	98957955	**1282,00**	–	**–**	Тип 1
TPD 40-90/4	200	0,25	96492017	**1494,00**	98958181	**1574,00**	–	**–**	Тип 2
TPD 40-100/4	300	0,55	96086895	**2385,00**	96086901	**2505,00**	96086904	**2924,00**	Тип 3
TPD 40-110/4	300	0,75	98743362	**2442,00**	98743363	**2560,00**	98743365	**3091,00**	Тип 4
TPD 40-140/4	300	1,1	98743332	**2830,00**	98743333	**2949,00**	98743335	**3479,00**	Тип 4
TPD 50-30/4	200	0,25	96402023	**1514,00**	98957969	**1593,00**	–	**–**	Тип 1
TPD 50-60/4	200	0,37	96405767	**1869,00**	98958089	**1939,00**	–	**–**	Тип 2
TPD 50-90/4	300	0,55	96087141	**2563,00**	96087153	**2682,00**	96087159	**3101,00**	Тип 3
TPD 50-80/4	300	0,75	98742977	**2842,00**	98742978	**2960,00**	98742980	**3580,00**	Тип 5
TPD 50-120/4	300	1,1	98742947	**2891,00**	98742948	**3010,00**	98742950	**3631,00**	Тип 5
TPD 50-140/4	300	1,5	98742917	**2940,00**	98742918	**3060,00**	98742920	**3680,00**	Тип 5
TPD 50-190/4	300	2,2	96087297	**3051,00**	96087301	**3172,00**	96087303	**4442,00**	Тип 5
TPD 50-230/4	300	3	96087298	**3335,00**	96087302	**3454,00**	96087304	**4725,00**	Тип 5

* Стандартное торцевое уплотнение для воды, не содержащей гликоль, от +2 °C до (BUBE +140 °C / BAQE +120 °C).

** Стандартное торцевое уплотнение для воды с содержанием гликоля от -25 °C до +120 °C.

*** Для преобразования термисторного сигнала в релейный и передачи его на пускатель необходимо использовать реле MS220C (№ продукта 00ID8945[A], см. раздел «Принадлежности»).

[1] Номер продукта в разделе «Принадлежности».

TPD, 3 × 400 В, 1450 об/мин

Группа продукта F 1

Тип продукта	Серия	P_2, кВт	BUBE/BAQE*		BQQE**		BAQE*, Бронзовое рабочее колесо		Тип глухого фланца[1]
			№ продукта	EUR	№ продукта	EUR	№ продукта	EUR	
TPD 65-30/4	200	0,25	96402219	**1901,00**	98957990	**1970,00**	–	**–**	Тип 2
TPD 65-60/4	200	0,55	96402248	**2282,00**	98957998	**2337,00**	–	**–**	Тип 2
TPD 65-90/4	300	0,75	96087465	**2886,00**	96087477	**3005,00**	96087483	**3445,00**	Тип 3
TPD 65-110/4	300	1,1	96087466	**2997,00**	96087478	**3115,00**	96087484	**3938,00**	Тип 5
TPD 65-130/4	300	1,5	96087467	**3163,00**	96087479	**3283,00**	96087485	**4105,00**	Тип 5
TPD 65-150/4	300	2,2	96087639	**3429,00**	96087645	**3548,00**	96087648	**4371,00**	Тип 5
TPD 65-170/4	300	3	96087640	**3579,00**	96087646	**3700,00**	96087649	**4521,00**	Тип 5
TPD 65-240/4	300	4	96087641	**4111,00**	96087647	**4230,00**	96087650	**5547,00**	Тип 5
TPD 80-30/4	200	0,37	96402378	**2565,00**	98958018	**2616,00**	–	**–**	Тип 2
TPD 80-60/4	200	0,75	96402427	**2930,00**	98958032	**2980,00**	–	**–**	Тип 2
TPD 80-70/4	300	1,1	96108641	**3051,00**	96108657	**3172,00**	96108673	**3894,00**	Тип 3
TPD 80-90/4	300	1,5	96108642	**3219,00**	96108658	**3337,00**	96108674	**4062,00**	Тип 3
TPD 80-110/4	300	2,2	96108879	**3496,00**	96108891	**3614,00**	96108903	**4338,00**	Тип 3
TPD 80-150/4	300	3	96108880	**3662,00**	96108892	**3781,00**	96108904	**4667,00**	Тип 4
TPD 80-170/4	300	4	96108881	**4606,00**	96108893	**4725,00**	96108905	**5610,00**	Тип 4
TPD 80-240/4	300	5,5	96108882	**5274,00**	96108894	**5464,00**	96108906	**6755,00**	Тип 8
TPD 80-270/4	300	7,5	96108883	**5690,00**	96108895	**5879,00**	96108907	**8110,00**	Тип 8
TPD 80-340/4	300	11	96108884	**6756,00**	96108896	**6946,00**	96108908	**9178,00**	Тип 8
TPD 100-30/4	300	0,55	96402599	**3316,00**	98958052	**3368,00**	–	**–**	Тип 2
TPD 100-60/4	300	1,1	96402667	**3504,00**	98924395	**3558,00**	–	**–**	Тип 2
TPD 100-70/4	300	1,5	96109103	**4138,00**	96109123	**4256,00**	96109143	**5034,00**	Тип 3
TPD 100-90/4	300	2,2	96109348	**4487,00**	96109366	**4605,00**	96109384	**5383,00**	Тип 3
TPD 100-110/4	300	3	96109349	**4773,00**	96109367	**4897,00**	96109385	**5674,00**	Тип 3
TPD 100-130/4	300	4	96109350	**5361,00**	96109368	**5551,00**	96109386	**6683,00**	Тип 6
TPD 100-170/4	300	5,5	96109351	**5826,00**	96109369	**6016,00**	96109387	**7149,00**	Тип 6
TPD 100-200/4	300	7,5	96109352	**6474,00**	96109370	**6663,00**	96109388	**8043,00**	Тип 8
TPD 100-250/4	300	11	96109353	**7651,00**	96109371	**7841,00**	96109389	**9221,00**	Тип 8
TPD 100-330/4	300	15	96109354	**8710,00**	96109372	**8901,00**	96109390	**11177,00**	Тип 8
TPD 100-370/4	300	18,5	96109355	**10241,00**	96109373	**10431,00**	96109391	**12707,00**	Тип 8
TPD 100-410/4	300	22	96109356	**11476,00**	96109374	**11667,00**	96109392	**13942,00**	Тип 8
TPD 125-110/4	300	4	96109579	**5591,00**	96109595	**5780,00**	96109611	**7205,00**	Тип 6
TPD 125-130/4	300	5,5	96109580	**6003,00**	96109596	**6192,00**	96109612	**7616,00**	Тип 6
TPD 125-160/4	300	7,5	96109581	**7945,00**	96109597	**8135,00**	96109613	**9558,00**	Тип 6
TPD 125-190/4	300	11	98743738	**8240,00**	98743739	**8430,00**	98743744	**9898,00**	Тип 8
TPD 125-230/4	300	15	98743696	**9123,00**	98743697	**9312,00**	98743702	**10782,00**	Тип 8
TPD 125-300/4	300	18,5	98742595	**10594,00**	98742596	**10784,00**	98742601	**13284,00**	Тип 8
TPD 125-340/4	300	22	98742571	**11771,00**	98742572	**11961,00**	98742577	**14460,00**	Тип 8
TPD 125-400/4	300	30	98742547	**12947,00**	98742548	**13139,00**	98742553	**15637,00**	Тип 8
TPD 150-130/4	300	7,5	96109894	**8828,00**	96109904	**9018,00**	96109914	**10891,00**	Тип 7
TPD 150-160/4	300	11	96109895	**9416,00**	96109905	**9607,00**	96109915	**11479,00**	Тип 7
TPD 150-200/4	300	15	96109896	**10298,00**	96109906	**10490,00**	96109916	**12362,00**	Тип 7
TPD 150-220/4	300	18,5	96109897	**11535,00**	96109907	**11726,00**	96109917	**13599,00**	Тип 7
TPD 150-250/4	300	22	96109898	**12476,00**	96109908	**12667,00**	96109918	**14539,00**	Тип 7

* Стандартное торцевое уплотнение для воды, не содержащей гликоль, от +2 °C до (BUBE +140 °C / BAQE +120 °C).

** Стандартное торцевое уплотнение для воды с содержанием гликоля от -25 °C до +120 °C.

[1] Номер продукта в разделе «Принадлежности».

Цены указаны на условиях «склад-Москва» с учетом НДС.
Рекомендованные розничные цены с 01.03.2017.

Информация, размещенная в Прайс-листе, не является публичной офертой.

Сдвоенные вертикальные центробежные насосы «ин-лайн» TPD, 2900 об/мин

Перекачиваемая жидкость: Взрывобезопасная, не содержащая абразивных и волокнистых включений, химически нейтральная к материалам насоса. Для перекачивания химически агрессивных жидкостей необходимо выбрать соответствующую комбинацию материалов насоса, стойких к перекачиваемой жидкости.

Материал: TPD серии 100: корпус насоса из чугуна EN-GJL-150/200, рабочее колесо из композитного материала, щелевое уплотнение из нержавеющей стали 1.4301 / PTFE.
TPD серии 200: корпус насоса из чугуна EN-GJL-250, рабочее колесо из нержавеющей стали 1.4301, щелевое уплотнение из нержавеющей стали 1.4301 / PTFE.
TPD серии 300: корпус насоса из чугуна EN-GJL-250, рабочее колесо из чугуна EN-GJL-200 или бронзы, щелевое уплотнение из бронзы.
Все чугунные элементы конструкции насоса покрыты защитным коррозионностойким покрытием, нанесённым методом катафореза.

Торцевое уплотнение: Одинарное торцевое уплотнение.

Тип присоединения: Фланцевое соединение в соответствии с EN 1092-2.

Номинальное напряжение:
до 1,5 кВт (включительно): 3 x 220-240D/380-415Y В;
до 5,5 кВт (включительно): 3 x 380-415D В;
до 22 кВт (включительно): 3 x 380-415D/660-690Y В;
от 30 кВт (включительно): 3 x 380-420D/660-725Y В.

Номинальная частота: 50 Гц.

Степень защиты: IP55.

Класс энергоэффективности: ≥ IE3.

Электродвигатели мощностью от 3 кВт и выше поставляются со встроенным терморезистором (PTC)*** в соответствии с DIN 44082.

TPD, 3 × 400 В, 2900 об/мин Группа продукта F 1

Тип продукта	Серия	P_2, кВт	BUBE/BAQE*		BQQE**		BAQE*, Бронзовое рабочее колесо		Тип глухого фланца[1]
			№ продукта	EUR	№ продукта	EUR	№ продукта	EUR	
TPD 32-60/2	200	0,25	96401829	**1089,00**	98957949	**1161,00**	–	**–**	Тип 1
TPD 32-120/2	200	0,37	96401860	**1365,00**	98957951	**1450,00**	–	**–**	Тип 1
TPD 32-150/2	200	0,37	96463740	**1365,00**	97900333	**1450,00**	–	**–**	Тип 2
TPD 32-180/2	200	0,55	96463749	**1547,00**	98958122	**1627,00**	–	**–**	Тип 2
TPD 32-200/2	300	1,1	96086697	**2164,00**	96086727	**2556,00**	96086715	**2649,00**	Тип 2
TPD 32-230/2	200	0,75	96463758	**1727,00**	98958124	**1802,00**	–	**–**	Тип 3
TPD 32-250/2	300	1,5	96086698	**2413,00**	96086710	**2534,00**	96086716	**2898,00**	Тип 3
TPD 32-320/2	300	2,2	96086793	**2608,00**	96086801	**2726,00**	96086805	**3092,00**	Тип 3
TPD 32-380/2	300	3	96086794	**2830,00**	96086802	**2949,00**	96086806	**3315,00**	Тип 3
TPD 32-460/2	300	4	96086795	**2913,00**	96086803	**3032,00**	96086807	**3510,00**	Тип 4
TPD 32-580/2	300	5,5	96086796	**3607,00**	96086804	**3726,00**	96086808	**4202,00**	Тип 4
TPD 40-60/2	200	0,25	96401934	**1233,00**	98455942	**1320,00**	–	**–**	Тип 1
TPD 40-120/2	200	0,37	96401967	**1548,00**	98083077	**1628,00**	–	**–**	Тип 1
TPD 40-190/2	200	0,75	96463835	**1894,00**	98173086	**1963,00**	–	**–**	Тип 2
TPD 40-230/2	200	1,1	96463845	**1955,00**	96086902	**2326,00**	–	**–**	Тип 2
TPD 40-240/2	300	2,2	96086943	**2774,00**	96086953	**2893,00**	96086958	**3312,00**	Тип 2
TPD 40-270/2	200	1,5	96463856	**2133,00**	98915456	**2197,00**	–	**–**	Тип 3
TPD 40-300/2	300	3	96086944	**2940,00**	96086954	**3060,00**	96086959	**3477,00**	Тип 3
TPD 40-360/2	300	4	96086945	**3330,00**	96086955	**3448,00**	96086960	**3868,00**	Тип 3
TPD 40-430/2	300	5,5	98743286	**4327,00**	98743287	**4449,00**	98743292	**4978,00**	Тип 4
TPD 40-530/2	300	7,5	98743244	**4606,00**	98743245	**4725,00**	98743250	**5256,00**	Тип 4
TPD 40-630/2	300	11	98743211	**5838,00**	98743212	**5953,00**	98743217	**6469,00**	Тип 4

* Стандартное торцевое уплотнение для воды, не содержащей гликоль, от +2 °C до (BUBE +140 °C / BAQE +120 °C).

** Стандартное торцевое уплотнение для воды с содержанием гликоля от -25 °C до +120 °C.

*** Для преобразования термисторного сигнала в релейный и передачи его на пускатель необходимо использовать реле MS220C (№ продукта 00ID8945[A], см. раздел «Принадлежности»).

[1] Номер продукта в разделе «Принадлежности».

Цены указаны на условиях «склад-Москва» с учетом НДС.
Рекомендованные розничные цены с 01.03.2017.

Информация, размещенная в Прайс-листе, не является публичной офертой.

TPD, 3 × 400 В, 2900 об/мин

Группа продукта F 1

Тип продукта	Серия	P_2, кВт	BUBE/BAQE*		BQQE**		BAQE*, Бронзовое рабочее колесо		Тип глухого фланца[1]
			№ продукта	EUR	№ продукта	EUR	№ продукта	EUR	
TPD 50-60/2	200	0,37	96402091	**1549,00**	98957979	**1629,00**	–	**–**	Тип 1
TPD 50-120/2	200	0,75	96402124	**1901,00**	98957982	**1970,00**	–	**–**	Тип 2
TPD 50-160/2	300	1,1	96087039	**2461,00**	96086903	**2754,00**	96087072	**2836,00**	Тип 3
TPD 50-180/2	200	0,75	96402161	**2148,00**	98957985	**2210,00**	–	**–**	Тип 2
TPD 50-190/2	300	1,5	96087040	**2664,00**	96087062	**2782,00**	96087073	**3040,00**	Тип 3
TPD 50-240/2	300	2,2	96087231	**2786,00**	96087249	**2905,00**	96087258	**3163,00**	Тип 3
TPD 50-290/2	300	3	96087232	**2969,00**	96087250	**3087,00**	96087259	**3346,00**	Тип 3
TPD 50-360/2	300	4	96087233	**3413,00**	96087251	**3532,00**	96087260	**3951,00**	Тип 3
TPD 50-430/2	300	5,5	96087234	**4517,00**	96087252	**4635,00**	96087261	**5054,00**	Тип 3
TPD 50-420/2	300	7,5	98742881	**4670,00**	98742882	**4787,00**	98742887	**5402,00**	Тип 4
TPD 50-540/2	300	11	98742829	**6319,00**	98742830	**6435,00**	98742835	**7050,00**	Тип 4
TPD 50-630/2	300	15	98742787	**6373,00**	98742788	**6490,00**	98742793	**7099,00**	Тип 4
TPD 50-710/2	300	15	96087237	**6769,00**	96087255	**6889,00**	96087264	**8160,00**	Тип 4
TPD 50-830/2	300	18,5	96087238	**8489,00**	96087256	**8608,00**	96087265	**9880,00**	Тип 4
TPD 50-900/2	300	22	96087239	**9765,00**	96087257	**9885,00**	96087266	**11156,00**	Тип 4
TPD 65-60/2	200	0,55	96409272	**1904,00**	98958091	**1974,00**	–	**–**	Тип 1
TPD 65-120/2	200	1,1	96402303	**2398,00**	98958003	**2454,00**	–	**–**	Тип 2
TPD 65-170/2	200	2,2	98742444	**2797,00**	98742445	**2915,00**	98742450	**3196,00**	Тип 3
TPD 65-180/2	300	1,5	96402331	**2610,00**	98958006	**2665,00**	–	**–**	Тип 2
TPD 65-210/2	300	3	98742402	**2997,00**	98742403	**3115,00**	98742408	**3396,00**	Тип 3
TPD 65-250/2	300	4	98742363	**3429,00**	98742364	**3548,00**	98742369	**3829,00**	Тип 3
TPD 65-340/2	300	5,5	96087564	**4606,00**	96087584	**4725,00**	96087594	**5166,00**	Тип 3
TPD 65-410/2	300	7,5	96087565	**4828,00**	96087585	**4947,00**	96087595	**5387,00**	Тип 3
TPD 65-460/2	300	11	96087566	**6493,00**	96087586	**6612,00**	96087596	**7432,00**	Тип 5
TPD 65-550/2	300	15	96087567	**7658,00**	96087587	**7777,00**	96087597	**8599,00**	Тип 5
TPD 65-660/2	300	18,5	96087568	**9100,00**	96087588	**9220,00**	96087598	**10043,00**	Тип 5
TPD 65-720/2	300	22	96087569	**10171,00**	96087589	**10289,00**	96087599	**11605,00**	Тип 5
TPD 65-930/2	300	30	96087570	**11846,00**	96087590	**11964,00**	96087600	**13281,00**	Тип 5
TPD 80-120/2	200	1,5	96402472	**3033,00**	98958040	**3088,00**	–	**–**	Тип 2
TPD 80-140/2	300	2,2	96108767	**2940,00**	96108787	**3060,00**	96108807	**3376,00**	Тип 3
TPD 80-180/2	300	3	96108768	**3219,00**	96108788	**3337,00**	96108808	**3652,00**	Тип 3
TPD 80-210/2	300	4	96108769	**3611,00**	96108789	**3730,00**	96108809	**4047,00**	Тип 3
TPD 80-240/2	300	5,5	96108770	**4662,00**	96108790	**4780,00**	96108810	**5096,00**	Тип 3
TPD 80-250/2	300	7,5	96108771	**4939,00**	96108791	**5057,00**	96108811	**5782,00**	Тип 3
TPD 80-330/2	300	11	96108772	**6658,00**	96108792	**6778,00**	96108812	**7501,00**	Тип 3
TPD 80-400/2	300	15	96108773	**6681,00**	96108793	**6799,00**	96108813	**7524,00**	Тип 3
TPD 80-520/2	300	18,5	96108774	**8402,00**	96108794	**8520,00**	96108814	**9405,00**	Тип 4
TPD 80-570/2	300	22	96108775	**10543,00**	96108795	**10663,00**	96108815	**11547,00**	Тип 4
TPD 80-700/2	300	30	96108776	**12014,00**	96108796	**12132,00**	96108816	**13017,00**	Тип 4
TPD 100-120/2	200	2,2	96402687	**3839,00**	98958095	**3891,00**	–	**–**	Тип 2
TPD 100-160/2	300	4	96109229	**3426,00**	96109245	**3544,00**	96109261	**3954,00**	Тип 3
TPD 100-200/2	300	5,5	96109230	**4308,00**	96109246	**4427,00**	96109262	**4838,00**	Тип 3
TPD 100-240/2	300	7,5	96109231	**4486,00**	96109247	**4605,00**	96109263	**5015,00**	Тип 3
TPD 100-250/2	300	11	96109232	**6880,00**	96109248	**6999,00**	96109264	**7778,00**	Тип 3
TPD 100-310/2	300	15	96109233	**7769,00**	96109249	**7888,00**	96109265	**8665,00**	Тип 3
TPD 100-360/2	300	18,5	96109234	**9434,00**	96109250	**9551,00**	96109266	**10329,00**	Тип 3
TPD 100-390/2	300	22	96109235	**10764,00**	96109251	**10885,00**	96109267	**11662,00**	Тип 3
TPD 100-480/2	300	30	96109236	**12208,00**	96109252	**12399,00**	96109268	**13530,00**	Тип 6

* Стандартное торцевое уплотнение для воды, не содержащей гликоль, от +2 °C до (BUBE +140 °C / BAQE +120 °C).

** Стандартное торцевое уплотнение для воды с содержанием гликоля от -25 °C до +120 °C.

[1] Номер продукта в разделе «Принадлежности».

Цены указаны на условиях «склад-Москва» с учетом НДС.
Рекомендованные розничные цены с 01.03.2017.

Информация, размещенная в Прайс-листе, не является публичной офертой.

Одинарные вертикальные центробежные насосы «ин-лайн» TP_Z с бронзовым корпусом / TP_I с корпусом из нержавеющей стали

Перекачиваемая жидкость: Взрывобезопасная, не содержащая абразивных и волокнистых включений, химически нейтральная к материалам насоса. Для перекачивания химически агрессивных жидкостей необходимо выбрать соответствующую комбинацию материалов насоса, стойких к перекачиваемой жидкости.

Материал: TP серии 100: корпус насоса из нержавеющей стали 1.4308, рабочее колесо из композитного материала, щелевое уплотнение из нержавеющей стали 1.4301 / PTFE (исполнение I).
TP серии 200: корпус насоса из бронзы, рабочее колесо из нержавеющей стали 1.4301, щелевое уплотнение из нержавеющей стали 1.4301 / PTFE (исполнение Z).

Торцевое уплотнение: Одинарное торцевое уплотнение.

Тип присоединения: Фланцевое соединение в соответствии с EN 1092-2.

Номинальное напряжение: 1 x 220-230D/240Y В;
до 1,5 кВт (включительно): 3 x 220-240D/380-415Y В;
до 2,2 кВт (включительно): 3 x 380-415D В.

Номинальная частота: 50 Гц.

Степень защиты: IP55.

Класс энергоэффективности: ≥ IE3.

Электродвигатели мощностью от 3 кВт и выше поставляются со встроенным терморезистором (PTC)** в соответствии с DIN 44082.

TP_I, TP_Z, 1450 об/мин Группа продукта F 1

Тип продукта	Серия	P_2, кВт	1 x 220-240 В, BUBE*		3 x 380-415 В, BUBE*	
			№ продукта	EUR	№ продукта	EUR
TP 32-30/4 Z	200	0,12	96401754	**1117,00**	96401769	**1059,00**
TP 32-40/4 Z	200	0,25	96463870	**1407,00**	96491977	**1282,00**
TP 32-60/4 Z	200	0,25	96463882	**1438,00**	96492023	**1313,00**
TP 40-30/4 Z	200	0,12	96401891	**1321,00**	96401895	**1266,00**
TP 40-60/4 Z	200	0,25	96401909	**1677,00**	96401913	**1555,00**
TP 40-90/4 Z	200	0,25	96463914	**1681,00**	96492030	**1558,00**
TP 50-30/4 Z	200	0,18	96402029	**1672,00**	96402033	**1578,00**
TP 50-60/4 Z	200	0,37	96402047	**2072,00**	96402051	**1950,00**
TP 65-30/4 Z	200	0,25	96402221	**2108,00**	96402225	**1985,00**
TP 65-60/4 Z	200	0,55	96402250	**2501,00**	96402254	**2377,00**
TP 80-30/4 Z	200	0,37	96402382	**2797,00**	96402386	**2675,00**
TP 80-60/4 Z	200	0,75	96402430	**3190,00**	96402434	**3055,00**
TP 100-30/4 Z	200	0,55	96402602	**3566,00**	96402614	**3439,00**
TP 100-60/4 Z	200	1,1	96402670	**3773,00**	96402674	**3635,00**

TP_I, TP_Z, 2900 об/мин Группа продукта F 1

Тип продукта	Серия	P_2, кВт	1 x 220-240 В, BUBE*		3 x 380-415 В, BUBE*	
			№ продукта	EUR	№ продукта	EUR
TP 25-50/2 I	100	0,12	98346633	**820,00**	98346613	**763,00**
TP 25-80/2 I	100	0,18	98346640	**1012,00**	98346621	**920,00**
TP 32-50/2 I	100	0,12	98346635	**988,00**	98346616	**930,00**
TP 32-60/2 Z	200	0,25	96401831	**1251,00**	96401835	**1129,00**
TP 32-80/2 I	200	0,25	98346643	**1142,00**	98346624	**1017,00**
TP 32-90/2 I	100	0,37	98346648	**1209,00**	98346630	**1083,00**
TP 32-120/2 Z	200	0,37	96401862	**1539,00**	96401866	**1415,00**
TP 32-150/2 Z	200	0,37	96463667	**1539,00**	96463671	**1415,00**
TP 32-180/2 Z	200	0,55	96463710	**1726,00**	96463711	**1605,00**
TP 32-230/2 Z	200	0,75	96463729	**1929,00**	96463731	**1794,00**
TP 40-50/2 I	100	0,12	98346637	**1225,00**	98346619	**1168,00**
TP 40-60/2 Z	200	0,25	96401936	**1408,00**	96401940	**1284,00**
TP 40-80/2 I	100	0,25	98346646	**1442,00**	98346627	**1391,00**
TP 40-120/2 Z	200	0,37	96401969	**1737,00**	96401973	**1614,00**
TP 40-180/2 Z	200	0,55	96401998	**2037,00**	96402002	**1914,00**
TP 40-190/2 Z	200	0,75	96463777	**2112,00**	96463778	**1977,00**
TP 40-230/2 Z	200	1,10	96463798	**2172,00**	96463800	**2039,00**
TP 40-270/2 Z	200	1,50	96463824	**2361,00**	96463825	**2225,00**
TP 50-60/2 Z	200	0,37	96402093	**1740,00**	96402097	**1617,00**
TP 50-120/2 Z	200	0,75	96402126	**2119,00**	96402130	**1985,00**
TP 50-180/2 Z	200	0,75	96402168	**2373,00**	96402175	**2238,00**
TP 65-60/2 Z	200	0,55	96402272	**2164,00**	96402276	**1987,00**
TP 65-120/2 Z	200	1,10	96402307	**2637,00**	96402311	**2502,00**
TP 65-180/2 Z	200	1,50	96402333	**2858,00**	96402337	**2722,00**
TP 80-120/2 Z	200	1,50	96402475	**3297,00**	96402483	**3162,00**
TP 100-120/2 Z	200	2,2	–	**–**	96410061	**3946,00**

* Стандартное торцевое уплотнение для воды, не содержащей гликоль, от +2 °C до (Серия 100: BUBE +110 °C / Серия 200: BUBE +140 °C).

** Для преобразования термисторного сигнала в релейный и передачи его на пускатель необходимо использовать реле MS220C (№ продукта 00ID8945[A], см. раздел «Принадлежности»).

Одинарные вертикальные центробежные насосы «ин-лайн» со встроенным частотным преобразователем и датчиком перепада давления, TPE Серия 2000, 1450 об/мин

Перекачиваемая жидкость: Взрывобезопасная, не содержащая абразивных и волокнистых включений, химически нейтральная к материалам насоса. Для перекачивания химически агрессивных жидкостей необходимо выбрать соответствующую комбинацию материалов насоса, стойких к перекачиваемой жидкости.

Материал: Материалы корпусов насосов, рабочих колес и щелевых уплотнений смотрите в разделе 4 «Одинарные вертикальные центробежные насосы «ин-лайн», Группа продукта F 1, на стр. 73. Все чугунные элементы конструкции насоса покрыты защитным коррозионностойким покрытием, нанесённым методом катафореза.

Торцевое уплотнение: Одинарное торцевое уплотнение.

Тип присоединения: Фланцевое соединение в соответствии с EN 1092-2.

Номинальное напряжение: От 1,5 кВт (включительно): 3 x 380-480 В.

Номинальная частота: 50/60 Гц.

Степень защиты: IP55.

Класс энергоэффективности: ≥ IE3.

TPE Серия 2000, 3 x 380-415 В, 1450 об/мин

Группа продукта F 2

Тип продукта	P_2, кВт	**BUBE/BAQE*** № продукта	EUR	**BQQE**** № продукта	EUR
TPE 65-240/4-S	4	99114591	**5308,00**	99114825	**5369,00**
TPE 80-150/4-S	3	99114592	**4924,00**	99114826	**4988,00**
TPE 80-170/4-S	4	99114593	**5570,00**	99114830	**5634,00**
TPE 80-240/4-S	5,5	99114594	**6180,00**	99114831	**6281,00**
TPE 80-270/4-S	7,5	99114595	**6646,00**	99114832	**6748,00**
TPE 80-340/4-S	11	96275967	**8039,00**	96275968	**8142,00**
TPE 100-70/4-S	1,5	99114596	**4642,00**	99114813	**4706,00**
TPE 100-90/4-S	2,2	99114597	**5108,00**	99114815	**5170,00**
TPE 100-110/4-S	3	99114640	**5495,00**	99114816	**5529,00**
TPE 100-130/4-S	4	99114641	**5973,00**	99114811	**6043,00**
TPE 100-170/4-S	5,5	99114642	**6603,00**	99114812	**6703,00**
TPE 100-200/4-S	7,5	99114643	**7154,00**	99114808	**7291,00**
TPE 100-250/4-S	11	96276045	**8705,00**	99114824	**8808,00**
TPE 100-330/4-S	15	96276051	**9913,00**	96276052	**9908,00**
TPE 100-370/4-S	18,5	96276057	**11631,00**	96276058	**11728,00**
TPE 125-60/4-S	2,2	99047342	**5183,00**	99114752	**5246,00**
TPE 125-80/4-S	3,0	99114644	**5680,00**	99114806	**5742,00**
TPE 125-95/4-S	4	99114645	**6214,00**	99114807	**6278,00**

Тип продукта	P_2, кВт	**BUBE/BAQE*** № продукта	EUR	**BQQE**** № продукта	EUR
TPE 125-130/4-S	5,5	99114647	**6569,00**	99114727	**6800,00**
TPE 125-160/4-S	7,5	99114648	**7869,00**	99114728	**8129,00**
TPE 125-190/4-S	11	98743756	**8862,00**	98743757	**9141,00**
TPE 125-230/4-S	15	98743714	**9950,00**	98743715	**10243,00**
TPE 125-300/4-S	18,5	98742613	**11607,00**	98742614	**11945,00**
TPE 150-70/4-S	5,5	99114649	**7160,00**	99114732	**7259,00**
TPE 150-110/4-S	7,5	99114650	**8642,00**	99114733	**8746,00**
TPE 150-155/4-S	11,0	98908278	**9870,00**	98908279	**9975,00**
TPE 150-170/4-S	15,0	98908257	**10989,00**	98908258	**11092,00**
TPE 150-200/4-S	15	96382689	**10816,00**	96382690	**10920,00**
TPE 150-220/4-S	18,5	96382692	**12392,00**	96382693	**12496,00**
TPE 150-260/4-S	18,5	96306143	**13011,00**	96306319	**13247,00**
TPE 200-50/4-S	4	99114652	**7237,00**	99114833	**7338,00**
TPE 200-70/4-S	5,5	99114653	**7956,00**	99114834	**8056,00**
TPE 200-90/4-S	7,5	99114654	**9016,00**	99114835	**9116,00**
TPE 200-130/4-S	11	95046229	**10845,00**	97927581	**10733,00**
TPE 200-150/4-S	15	95046228	**11715,00**	97927580	**11551,00**
TPE 200-160/4-S	15	95046236	**11715,00**	97927586	**11910,00**
TPE 200-190/4-S	18,5	95046235	**12841,00**	97927585	**13065,00**

* Стандартное торцевое уплотнение для воды, не содержащей гликоль, от +2 °C до (BUBE +140 °C / BAQE +120 °C).

** Стандартное торцевое уплотнение для воды с содержанием гликоля от -25 °C до +120 °C.

Цены указаны на условиях «склад-Москва» с учетом НДС.
Рекомендованные розничные цены с 01.03.2017.

Информация, размещенная в Прайс-листе, не является публичной офертой.

Сдвоенные вертикальные центробежные насосы «ин-лайн» со встроенным частотным преобразователем и датчиком перепада давления, TPED Серия 2000, 1450 об/мин

Перекачиваемая жидкость: Взрывобезопасная, не содержащая абразивных и волокнистых включений, химически нейтральная к материалам насоса. Для перекачивания химически агрессивных жидкостей необходимо выбрать соответствующую комбинацию материалов насоса, стойких к перекачиваемой жидкости.

Материал: Материалы корпусов насосов, рабочих колес и щелевых уплотнений смотрите в разделе 4 «Сдвоенные вертикальные центробежные насосы «ин-лайн», Группа продукта F 1, на стр. 81.
Все чугунные элементы конструкции насоса покрыты защитным коррозионностойким покрытием, нанесённым методом катафореза.

Торцевое уплотнение: Одинарное торцевое уплотнение.

Тип присоединения: Фланцевое соединение в соответствии с EN 1092-2.

Номинальное напряжение: От 1,5 кВт (включительно): 3 x 380-480 В.

Номинальная частота: 50/60 Гц.

Степень защиты: IP55.

Класс энергоэффективности: ≥ IE3.

TPED Серия 2000, 3 x 380-415 В, 1450 об/мин

Группа продукта F 2

Тип продукта	P_2, кВт	**BUBE/BAQE*** № продукта	EUR	**BQQE**** № продукта	EUR
TPED 65-240/4-S	4	99114735	**9921,00**	99132851	**10047,00**
TPED 80-150/4-S	3	99114736	**9156,00**	99132853	**9282,00**
TPED 80-170/4-S	4	99114737	**10442,00**	99132855	**10568,00**
TPED 80-240/4-S	5,5	99114738	**11708,00**	99132856	**11909,00**
TPED 80-270/4-S	7,5	99114745	**12550,00**	99132857	**12757,00**
TPED 80-340/4-S	11	96945799	**15408,00**	96945801	**15616,00**
TPED 100-70/4-S	1,5	99114746	**8590,00**	99132858	**8715,00**
TPED 100-90/4-S	2,2	99132728	**9521,00**	99132859	**9647,00**
TPED 100-110/4-S	3	99132786	**10339,00**	99132860	**10466,00**
TPED 100-130/4-S	4	99132787	**11238,00**	99132861	**11439,00**
TPED 100-170/4-S	5,5	99132788	**12291,00**	99132862	**12430,00**
TPED 100-200/4-S	7,5	99067524	**13402,00**	99132863	**13608,00**

Тип продукта	P_2, кВт	**BUBE/BAQE*** № продукта	EUR	**BQQE**** № продукта	EUR
TPED 100-250/4-S	11	96945807	**16299,00**	96945808	**16506,00**
TPED 100-330/4-S	15	96945814	**18720,00**	96945815	**18929,00**
TPED 125-110/4-S	4	99132789	**11481,00**	99132864	**11681,00**
TPED 125-130/4-S	5,5	99132790	**12415,00**	99132865	**12614,00**
TPED 125-160/4-S	7,5	99132791	**15001,00**	99132866	**15208,00**
TPED 125-190/4-S	11	98743765	**16443,00**	98743766	**16643,00**
TPED 125-230/4-S	15	98743723	**18522,00**	98743724	**18817,00**
TPED 125-300/4-S	18,5	98742622	**21720,00**	98742623	**21926,00**
TPED 150-130/4-S	7,5	99132792	**15880,00**	99132868	**16086,00**
TPED 150-160/4-S	11	96946128	**18209,00**	96946129	**18415,00**
TPED 150-200/4-S	15	96945821	**20463,00**	96945832	**20672,00**
TPED 150-220/4-S	18,5	96945841	**23420,00**	96945842	**23632,00**

* Стандартное торцевое уплотнение для воды, не содержащей гликоль, от +2 °C до (BUBE +140 °C / BAQE +120 °C).

** Стандартное торцевое уплотнение для воды с содержанием гликоля от -25 °C до +120 °C.

Одинарные вертикальные центробежные насосы «ин-лайн» со встроенным частотным преобразователем и датчиком перепада давления, TPE Серия 2000, 2900 об/мин

Перекачиваемая среда: Взрывобезопасная, не содержащая абразивных и волокнистых включений, химически нейтральная к материалам насоса. Для перекачивания химически агрессивных жидкостей необходимо выбрать соответствующую комбинацию материалов насоса, стойких к перекачиваемой жидкости.

Материал: Материалы корпусов насосов, рабочих колес и щелевых уплотнений смотрите в разделе 4 «Одинарные вертикальные центробежные насосы «ин-лайн», Группа продукта F 1, стр. 76.
Все чугунные элементы конструкции насоса покрыты защитным коррозионностойким покрытием, нанесённым методом катафореза.

Торцевое уплотнение: Одинарное торцевое уплотнение.

Тип присоединения: Фланецевое соединение в соответствии с EN 1092-2.

Номинальное напряжение: До 2,2 кВт (включительно): 3 x 380-500 В;
от 3 кВт (включительно): 3 x 380-480 В.

Номинальная частота: 50/60 Гц.

Степень защиты: IP55.

Класс энергоэффективности: До 2,2 кВт (включительно): ≥ IE4;
от 3 кВт (включительно): ≥ IE3.

TPE Серия 2000, 3 x 380-415 В, 2900 об/мин

Группа продукта F 2

Тип продукта	P_2, кВт	BUBE/BAQE* № продукта	EUR	BQQE** № продукта	EUR
TPE 32-380/2-S	3	99114564	**4183,00**	99114655	**4246,00**
TPE 32-460/2-S	4	99114565	**4582,00**	99114656	**4646,00**
TPE 32-580/2-S	5,5	99114566	**5230,00**	99114657	**5293,00**
TPE 40-300/2-S	3	99114567	**4242,00**	99114658	**4304,00**
TPE 40-360/2-S	4	99114568	**4805,00**	99114659	**4870,00**
TPE 40-430/2-S	5,5	99114569	**5612,00**	99114660	**5675,00**
TPE 40-530/2-S	7,5	99114570	**6134,00**	99114661	**6196,00**
TPE 40-630/2-S	11	99114571	**7659,00**	99114662	**7722,00**
TPE 50-290/2-S	3	99114572	**4256,00**	99114663	**4319,00**
TPE 50-360/2-S	4	99114573	**4850,00**	99114664	**4914,00**
TPE 50-420/2-S	7,5	99114575	**6192,00**	99114666	**6256,00**
TPE 50-430/2-S	5,5	99114574	**5712,00**	99114665	**5775,00**
TPE 50-540/2-S	11	99114576	**7531,00**	99114668	**7594,00**
TPE 50-630/2-S	15	98742805	**8558,00**	98742806	**8621,00**
TPE 50-710/2-S	15	96397036	**8586,00**	96397037	**8652,00**
TPE 50-830/2-S	18,5	96397039	**10387,00**	96397040	**10450,00**
TPE 50-900/2-S	22	96397042	**11606,00**	96397043	**11670,00**
TPE 65-210/2-S	3	99114577	**4270,00**	99114669	**4335,00**
TPE 65-250/2-S	4	99114578	**4861,00**	99114670	**4922,00**
TPE 65-340/2-S	5,5	99114579	**5760,00**	99114671	**5823,00**

Тип продукта	P_2, кВт	BUBE/BAQE* № продукта	EUR	BQQE** № продукта	EUR
TPE 65-410/2-S	7,5	99114580	**6252,00**	99114672	**6284,00**
TPE 65-460/2-S	11	99114581	**7819,00**	99114673	**7884,00**
TPE 65-550/2-S	15	96397048	**9075,00**	96397049	**9138,00**
TPE 65-660/2-S	18,5	96397051	**10668,00**	96397052	**10732,00**
TPE 65-720/2-S	22	96397054	**11941,00**	96397055	**12006,00**
TPE 80-180/2-S	3	99114582	**4390,00**	99114674	**4453,00**
TPE 80-210/2-S	4	99114583	**4957,00**	99114719	**5020,00**
TPE 80-240/2-S	5,5	99114584	**5789,00**	99114720	**5851,00**
TPE 80-250/2-S	7,5	99114585	**6311,00**	99114721	**6343,00**
TPE 80-330/2-S	11	99114586	**7909,00**	99114722	**7974,00**
TPE 80-400/2-S	15	96275643	**8539,00**	96275644	**8604,00**
TPE 80-520/2-S	18,5	96397057	**10338,00**	96397058	**10402,00**
TPE 80-570/2-S	22	96397060	**12146,00**	96397061	**12211,00**
TPE 100-160/2-S	4	99114587	**4856,00**	99114836	**4920,00**
TPE 100-200/2-S	5,5	99114588	**5602,00**	99114837	**5665,00**
TPE 100-240/2-S	7,5	99114589	**6071,00**	99114838	**6133,00**
TPE 100-250/2-S	11	99114590	**8032,00**	99114824	**8095,00**
TPE 100-310/2-S	15	96275685	**9135,00**	96275686	**9199,00**
TPE 100-360/2-S	18,5	96275691	**10850,00**	96275692	**10914,00**
TPE 100-390/2-S	22	96275697	**12267,00**	96275698	**12333,00**

* Стандартное торцевое уплотнение для воды, не содержащей гликоль, от +2 °C до (BUBE +140 °C / BAQE +120 °C).

** Стандартное торцевое уплотнение для воды с содержанием гликоля от -25 °C до +120 °C.

Цены указаны на условиях «склад-Москва» с учетом НДС.
Рекомендованные розничные цены с 01.03.2017.

Информация, размещенная в Прайс-листе, не является публичной офертой.

Сдвоенные вертикальные центробежные насосы «ин-лайн» со встроенным частотным преобразователем и датчиком перепада давления, TPED Серия 2000, 2900 об/мин

Перекачиваемая жидкость: Взрывобезопасная, не содержащая абразивных и волокнистых включений, химически нейтральная к материалам насоса. Для перекачивания химически агрессивных жидкостей необходимо выбрать соответствующую комбинацию материалов насоса, стойких к перекачиваемой жидкости.

Материал: Материалы корпусов насосов, рабочих колес и щелевых уплотнений смотрите в разделе 4 «Сдвоенные вертикальные центробежные насосы «ин-лайн», Группа продукта F 1, на стр. 83.
Все чугунные элементы конструкции насоса покрыты защитным коррозионностойким покрытием, нанесённым методом катафореза.

Торцевое уплотнение: Одинарное торцевое уплотнение.

Тип присоединения: Фланцевое соединение в соответствии с EN 1092-2.

Номинальное напряжение: До 2,2 кВт (включительно): 3 x 380-500 В;
от 3 кВт (включительно): 3 x 380-480 В.

Номинальная частота: 50/60 Гц.

Степень защиты: IP55.

Класс энергоэффективности: До 2,2 кВт (включительно): ≥ IE4;
от 3 кВт (включительно): ≥ IE3.

TPED Серия 2000, 3 x 380-415 В, 2900 об/мин

Группа продукта F 2

Тип продукта	P_2, кВт	**BUBE/BAQE*** № продукта	EUR	**BQQE**** № продукта	EUR
TPED 32-380/2-S	3	99114840	**7684,00**	99132803	**7810,00**
TPED 32-460/2-S	4	99067520	**8523,00**	99132804	**8608,00**
TPED 32-580/2-S	5,5	99114827	**9767,00**	99132805	**9892,00**
TPED 40-300/2-S	3	99114828	**7802,00**	99132806	**7928,00**
TPED 40-360/2-S	4	99114822	**8923,00**	99132807	**9049,00**
TPED 40-430/2-S	5,5	99114821	**10525,00**	99132808	**10650,00**
TPED 40-530/2-S	7,5	99067522	**11562,00**	99132809	**11685,00**
TPED 40-630/2-S	11	99114817	**14646,00**	99132811	**14775,00**
TPED 50-290/2-S	3	99114818	**7831,00**	99132812	**7957,00**
TPED 50-360/2-S	4	99114819	**9011,00**	99132823	**9137,00**
TPED 50-420/2-S	7,5	99114809	**11677,00**	99132825	**11804,00**
TPED 50-430/2-S	5,5	99067525	**10722,00**	99132824	**10848,00**
TPED 50-540/2-S	11	99114810	**14777,00**	99132829	**14907,00**
TPED 50-630/2-S	15	98742814	**16097,00**	98742815	**16224,00**
TPED 50-710/2-S	15	96945768	**16425,00**	96945769	**16554,00**
TPED 50-830/2-S	18,5	96945777	**20005,00**	96945778	**20133,00**
TPED 50-900/2-S	22	96945789	**22661,00**	96945790	**22792,00**
TPED 65-210/2-S	3	99067528	**7860,00**	99132830	**7986,00**
TPED 65-250/2-S	4	99114751	**9029,00**	99132831	**9154,00**
TPED 65-340/2-S	5,5	99114723	**10816,00**	99132832	**10941,00**

Тип продукта	P_2, кВт	**BUBE/BAQE*** № продукта	EUR	**BQQE**** № продукта	EUR
TPED 65-410/2-S	7,5	99114724	**11796,00**	99132834	**11920,00**
TPED 65-460/2-S	11	99114725	**14898,00**	99132835	**15028,00**
TPED 65-550/2-S	15	96945771	**17389,00**	96945772	**17520,00**
TPED 65-660/2-S	18,5	96945780	**20667,00**	96945781	**20798,00**
TPED 65-720/2-S	22	96945792	**23101,00**	96945793	**23231,00**
TPED 80-180/2-S	3	99114729	**8094,00**	99132837	**8219,00**
TPED 80-210/2-S	4	99114730	**9222,00**	99132838	**9347,00**
TPED 80-240/2-S	5,5	99067526	**10875,00**	99132839	**10999,00**
TPED 80-250/2-S	7,5	99114731	**11912,00**	99132840	**12038,00**
TPED 80-330/2-S	11	99047333	**15078,00**	99132842	**15209,00**
TPED 80-400/2-S	15	96945762	**16329,00**	96945763	**16457,00**
TPED 80-520/2-S	18,5	96945783	**19908,00**	96945784	**20036,00**
TPED 80-570/2-S	22	96945796	**23506,00**	96945797	**23635,00**
TPED 100-160/2-S	4	99114743	**9025,00**	99132844	**9149,00**
TPED 100-200/2-S	5,5	99067523	**10504,00**	99132845	**10629,00**
TPED 100-240/2-S	7,5	99114744	**11435,00**	99132847	**11561,00**
TPED 100-250/2-S	11	99067527	**15320,00**	99132849	**15449,00**
TPED 100-310/2-S	15	96945765	**17509,00**	96945766	**17639,00**
TPED 100-360/2-S	18,5	96945774	**21028,00**	96945775	**21158,00**
TPED 100-390/2-S	22	96945786	**23747,00**	96945787	**23877,00**

* Стандартное торцевое уплотнение для воды, не содержащей гликоль, от +2 °C до (BUBE +140 °C / BAQE +120 °C).

** Стандартное торцевое уплотнение для воды с содержанием гликоля от -25 °C до +120 °C.

Одинарные вертикальные центробежные насосы «ин-лайн»со встроенным частотным преобразователем, TPE Серия 1000, 1450 об/мин

Перекачиваемая жидкость: Взрывобезопасная, не содержащая абразивных и волокнистых включений, химически нейтральная к материалам насоса. Для перекачивания химически агрессивных жидкостей необходимо выбрать соответствующую комбинацию материалов насоса, стойких к перекачиваемой жидкости.

Материал: Материалы корпусов насосов, рабочих колес и щелевых уплотнений смотрите в разделе 4 «Одинарные вертикальные центробежные насосы «ин-лайн», Группа продукта F 1, на стр. 73.

Торцевое уплотнение: Одинарное торцевое уплотнение.

Тип присоединения: Фланцевое соединение в соответствии с EN 1092-2.

Номинальное напряжение: До 1,1 кВт (включительно): 3 x 380-500 В;
от 1,5 кВт (включительно): 3 x 380-480 В.

Номинальная частота: 50/60 Гц.

Степень защиты: IP55.

Класс энергоэффективности: До 1,1 кВт (включительно): ≥ IE4;
от 1,5 кВт (включительно): ≥ IE3.

TPE Серия 1000, 3 x 380-415 В, 1450 об/мин

Группа продукта F 2

Тип продукта	P_2, кВт	**BUBE/BAQE*** № продукта	EUR	**BQQE**** № продукта	EUR
TPE 65-240/4	4	99113681	**4678,00**	99113696	**4741,00**
TPE 80-150/4	3	99113682	**4290,00**	99113698	**4353,00**
TPE 80-170/4	4	99113683	**4918,00**	99113699	**4981,00**
TPE 80-240/4	5,5	99113684	**5558,00**	99113700	**5659,00**
TPE 80-270/4	7,5	99113685	**5935,00**	99113701	**6080,00**
TPE 80-340/4	11	96110174	**7407,00**	96110190	**7511,00**
TPE 100-70/4	1,5	99113686	**3993,00**	99113702	**4055,00**
TPE 100-90/4	2,2	99113687	**4459,00**	99113703	**4521,00**
TPE 100-110/4	3	99113688	**4867,00**	99113704	**4929,00**
TPE 100-130/4	4	99113689	**5320,00**	99113705	**5421,00**
TPE 100-170/4	5,5	99113690	**5983,00**	99113706	**6084,00**
TPE 100-200/4	7,5	99113691	**6553,00**	99113707	**6657,00**
TPE 100-250/4	11	96110383	**8036,00**	99113966	**8059,00**
TPE 100-330/4	15	96110384	**9227,00**	96110404	**9377,00**
TPE 100-370/4	18,5	96110385	**10995,00**	96110405	**11102,00**
TPE 125-60/4	2,2	99113630	**4533,00**	99113653	**4595,00**
TPE 125-80/4	3	99113643	**5053,00**	99113654	**5115,00**
TPE 125-95/4	4	99113644	**5592,00**	99113655	**8808,00**
TPE 125-130/4	5,5	99113693	**6081,00**	99113709	**6181,00**

Тип продукта	P_2, кВт	**BUBE/BAQE*** № продукта	EUR	**BQQE**** № продукта	EUR
TPE 125-160/4	7,5	99113694	**7393,00**	99113710	**7459,00**
TPE 125-190/4	11	98743750	**8370,00**	98743751	**8473,00**
TPE 125-230/4	15	98743708	**9510,00**	98743709	**9614,00**
TPE 125-300/4	18,5	98742607	**11149,00**	98742608	**11255,00**
TPE 150-70/4	5,5	99113645	**6511,00**	99113658	**6611,00**
TPE 150-110/4	7,5	99113646	**8043,00**	99113659	**8139,00**
TPE 150-155/4	11	98908272	**9283,00**	98908273	**9378,00**
TPE 150-170/4	15	98908251	**10322,00**	98908252	**10437,00**
TPE 150-200/4	15	96110617	**9989,00**	99113707	**10092,00**
TPE 150-220/4	18,5	96110618	**11471,00**	96110628	**11575,00**
TPE 150-260/4	18,5	96306127	**12142,00**	96306287	**12314,00**
TPE 200-50/4	4	99113648	**6587,00**	99113660	**6687,00**
TPE 200-70/4	5,5	99113650	**7307,00**	99113661	**7407,00**
TPE 200-90/4	7,5	99113652	**8366,00**	99113662	**8466,00**
TPE 200-130/4	11	95046220	**10282,00**	97927474	**10083,00**
TPE 200-150/4	15	95046219	**10829,00**	97927473	**10930,00**
TPE 200-160/4	15	95046234	**11046,00**	97927479	**11055,00**
TPE 200-190/4	18,5	95046233	**12259,00**	97927478	**12434,00**

* Стандартное торцевое уплотнение для воды, не содержащей гликоль, от +2 °C до (BUBE +140 °C / BAQE +120 °C).

** Стандартное торцевое уплотнение для воды с содержанием гликоля от -25 °C до +120 °C.

Цены указаны на условиях «склад-Москва» с учетом НДС.
Рекомендованные розничные цены с 01.03.2017.

Информация, размещенная в Прайс-листе, не является публичной офертой.

Сдвоенные вертикальные центробежные насосы «ин-лайн» со встроенным частотным преобразователем, TPED Серия 1000, 1450 об/мин

Перекачиваемая жидкость: Взрывобезопасная, не содержащая абразивных и волокнистых включений, химически нейтральная к материалам насоса. Для перекачивания химически агрессивных жидкостей необходимо выбрать соответствующую комбинацию материалов насоса, стойких к перекачиваемой жидкости.

Материал: Материалы корпусов насосов, рабочих колес и щелевых уплотнений смотрите в разделе 4 «Сдвоенные вертикальные центробежные насосы «ин-лайн», Группа продукта F 1, на стр. 81.
Все чугунные элементы конструкции насоса покрыты защитным коррозионностойким покрытием, нанесённым методом катафореза.

Торцевое уплотнение: Одинарное торцевое уплотнение.

Тип присоединения: Фланцевое соединение в соответствии с EN 1092-2.

Номинальное напряжение: До 1,1 кВт (включительно): 3 x 380-500 В;
от 1,5 кВт (включительно): 3 x 380-480 В.

Номинальная частота: 50/60 Гц.

Степень защиты: IP55.

Класс энергоэффективности: До 1,1 кВт (включительно): ≥ IE4;
от 1,5 кВт (включительно): ≥ IE3.

TPED Серия 1000, 3 x 380-415 В, 1450 об/мин

Группа продукта F 2

Тип продукта	P_2, кВт	**BUBE/BAQE*** № продукта	EUR	**BQQE**** № продукта	EUR
TPED 65-240/4	4	99114549	**9314,00**	99114625	**9440,00**
TPED 80-150/4	3	99114550	**8543,00**	99114626	**8670,00**
TPED 80-170/4	4	99114551	**9789,00**	99114627	**9916,00**
TPED 80-240/4	5,5	99114552	**11054,00**	99114628	**11256,00**
TPED 80-270/4	7,5	99114553	**11936,00**	99114629	**12144,00**
TPED 80-340/4	11	96110230	**14737,00**	96110246	**14942,00**
TPED 100-70/4	1,5	99114554	**7980,00**	99114630	**8066,00**
TPED 100-90/4	2,2	99114555	**8872,00**	99114631	**8996,00**
TPED 100-110/4	3	99114556	**9683,00**	99114632	**9809,00**
TPED 100-130/4	4	99114557	**10586,00**	99114633	**10786,00**
TPED 100-170/4	5,5	99114558	**11638,00**	99114634	**11838,00**
TPED 100-200/4	7,5	99114559	**12730,00**	99114635	**12936,00**

Тип продукта	P_2, кВт	**BUBE/BAQE*** № продукта	EUR	**BQQE**** № продукта	EUR
TPED 100-250/4	11	96110453	**15708,00**	96110473	**15835,00**
TPED 100-330/4	15	96110454	**18040,00**	96110474	**18250,00**
TPED 100-370/4	18,5	96110455	**20770,00**	96110475	**21605,00**
TPED 125-110/4	4	99114560	**10828,00**	99114636	**11029,00**
TPED 125-130/4	5,5	99114561	**11823,00**	99114637	**12025,00**
TPED 125-160/4	7,5	99114562	**14328,00**	99114638	**14535,00**
TPED 125-190/4	11	98743759	**16267,00**	98743760	**16474,00**
TPED 125-230/4	15	98743717	**18494,00**	98743718	**18701,00**
TPED 125-300/4	18,5	98742616	**21154,00**	98742617	**21361,00**
TPED 150-130/4	7,5	99114563	**15287,00**	99114639	**15494,00**
TPED 150-160/4	11	96110651	**17539,00**	96110661	**17746,00**
TPED 150-200/4	15	96110652	**19784,00**	96110662	**19993,00**
TPED 150-220/4	18,5	96110653	**22732,00**	96110663	**22944,00**

* Стандартное торцевое уплотнение для воды, не содержащей гликоль, от +2 °C до (BUBE +140 °C / BAQE +120 °C).

** Стандартное торцевое уплотнение для воды с содержанием гликоля от -25 °C до +120 °C.

Одинарные вертикальные центробежные насосы «ин-лайн» со встроенным частотным преобразователем, TPE Серия 1000, 2900 об/мин

Перекачиваемая жидкость: Взрывобезопасная, не содержащая абразивных и волокнистых включений, химически нейтральная к материалам насоса. Для перекачивания химически агрессивных жидкостей необходимо выбрать соответствующую комбинацию материалов насоса, стойких к перекачиваемой жидкости.

Материал: Материалы корпусов насосов, рабочих колес и щелевых уплотнений смотрите в разделе 4 «Одинарные вертикальные центробежные насосы «ин-лайн», Группа продукта F 1, на стр. 76. Все чугунные элементы конструкции насоса покрыты защитным коррозионностойким покрытием, нанесённым методом катафореза.

Торцевое уплотнение: Одинарное торцевое уплотнение.

Тип присоединения: Фланецевое соединение в соответствии с EN 1092-2.

Номинальное напряжение: 1 x 200-240 В; до 2,2 кВт (включительно): 3 x 380-500 В; от 3 кВт (включительно): 3 x 380-480 В.

Номинальная частота: 50/60 Гц.

Степень защиты: IP55.

Класс энергоэффективности: До 2,2 кВт (включительно): ≥ IE4; от 3 кВт (включительно): ≥ IE3.

TPE Серия 1000, 3 x 380-415 В, 2900 об/мин

Группа продукта F 2

Тип продукта	P2, кВт	BUBE/BAQE* № продукта	EUR	BQQE** № продукта	EUR
TPE 32-380/2	3	99113881	**3547,00**	99113926	**3611,00**
TPE 32-460/2	4	99113882	**3947,00**	99113927	**4010,00**
TPE 32-580/2	5,5	99113883	**4604,00**	99113928	**4666,00**
TPE 40-300/2	3	99113884	**3607,00**	99113929	**3671,00**
TPE 40-360/2	4	99113886	**4170,00**	99113930	**4234,00**
TPE 40-430/2	5,5	99113887	**4963,00**	99113931	**5025,00**
TPE 40-530/2	7,5	99113888	**5481,00**	99113933	**5543,00**
TPE 40-630/2	11	99113889	**7003,00**	99113935	**7067,00**
TPE 50-290/2	3	99113890	**3621,00**	99113936	**3684,00**
TPE 50-360/2	4	99113892	**4215,00**	99113937	**4278,00**
TPE 50-420/2	7,5	99113894	**5539,00**	99113938	**5604,00**
TPE 50-430/2	5,5	99113893	**5062,00**	99113939	**5126,00**
TPE 50-540/2	11	99113896	**6879,00**	99113940	**6941,00**
TPE 50-630/2	15	98742799	**7903,00**	98742800	**7967,00**
TPE 50-710/2	15	96096420	**7723,00**	96096440	**7785,00**
TPE 50-830/2	18,5	96096421	**9432,00**	96096441	**9494,00**
TPE 50-900/2	22	96096422	**10725,00**	96096442	**10788,00**
TPE 65-210/2	3	99113897	**3636,00**	99113941	**3699,00**
TPE 65-250/2	4	99113898	**4224,00**	99113942	**4288,00**
TPE 65-340/2	5,5	99113900	**5110,00**	99113943	**5172,00**

Тип продукта	P2, кВт	BUBE/BAQE* № продукта	EUR	BQQE** № продукта	EUR
TPE 65-410/2	7,5	99113901	**5600,00**	99113945	**5663,00**
TPE 65-460/2	11	99113913	**7146,00**	99113946	**7210,00**
TPE 65-550/2	15	96096587	**8403,00**	96096605	**8467,00**
TPE 65-660/2	18,5	96096588	**10049,00**	96096606	**10113,00**
TPE 65-720/2	22	96096589	**11269,00**	96096607	**11333,00**
TPE 80-180/2	3	99113914	**3754,00**	99113947	**3800,00**
TPE 80-210/2	4	99113915	**4301,00**	99113948	**4364,00**
TPE 80-240/2	5,5	99113916	**5140,00**	99113949	**5202,00**
TPE 80-250/2	7,5	99113917	**5659,00**	99113950	**5722,00**
TPE 80-330/2	11	99113918	**7238,00**	99113951	**7302,00**
TPE 80-400/2	15	96110047	**7904,00**	96110065	**7970,00**
TPE 80-520/2	18,5	96110048	**9664,00**	96110066	**9729,00**
TPE 80-570/2	22	96110049	**11473,00**	96110067	**11539,00**
TPE 100-160/2	4	99113920	**4221,00**	99113952	**4286,00**
TPE 100-200/2	5,5	99113921	**4952,00**	99113964	**5014,00**
TPE 100-240/2	7,5	99113922	**5418,00**	99113965	**5480,00**
TPE 100-250/2	11	99113923	**7359,00**	99113966	**7423,00**
TPE 100-310/2	15	96110283	**8464,00**	96110297	**8526,00**
TPE 100-360/2	18,5	96110284	**10232,00**	96110298	**10295,00**
TPE 100-390/2	22	96110285	**11595,00**	96110299	**11661,00**

* Стандартное торцевое уплотнение для воды, не содержащей гликоль, от +2 °C до (BUBE +140 °C / BAQE +120 °C).

** Стандартное торцевое уплотнение для воды с содержанием гликоля от -25 °C до +120 °C.

TPE Серия 1000, 1 x 220-240 В, 2900 об/мин

Группа продукта F 2

Тип продукта	P_2, кВт	BUBE/BAQE* № продукта	EUR	BQQE** № продукта	EUR
TPE 25-50/2R	0,12	98525616	**1035,00**	98525613	**1079,00**
TPE 25-80/2R	0,18	98525643	**1102,00**	98525614	**1146,00**
TPE 25-90/2R	0,37	98112487	**1263,00**	98076621	**1308,00**

Тип продукта	P_2, кВт	BUBE/BAQE* № продукта	EUR	BQQE** № продукта	EUR
TPE 32-50/2R	0,12	98525618	**1120,00**	98525615	**1164,00**
TPE 32-80/2R	0,25	98112499	**1252,00**	98112498	**1296,00**
TPE 32-90/2R	0,37	98112503	**1331,00**	98112501	**1375,00**
TPE 40-50/2	0,12	98525641	**1226,00**	98525620	**1269,00**

* Стандартное торцевое уплотнение для воды, не содержащей гликоль, от +2 °C (Серия 100: BUBE +110 °C / Серия 200: BUBE +140 °C / Серия 300: BAQE + 120 °C).

** Стандартное торцевое уплотнение для воды с содержанием гликоля от -25 °C до +120 °C.

Цены указаны на условиях «склад-Москва» с учетом НДС.
Рекомендованные розничные цены с 01.03.2017.

Информация, размещенная в Прайс-листе, не является публичной офертой.

Сдвоенные вертикальные центробежные насосы «ин-лайн» со встроенным частотным преобразователем, TPED Серия 2000, 2900 об/мин

Перекачиваемая жидкость: Взрывобезопасная, не содержащая абразивных и волокнистых включений, химически нейтральная к материалам насоса. Для перекачивания химически агрессивных жидкостей необходимо выбрать соответствующую комбинацию материалов насоса, стойких к перекачиваемой жидкости.

Материал: Материалы корпусов насосов, рабочих колес и щелевых уплотнений смотрите в разделе 4 «Сдвоенные вертикальные центробежные насосы «ин-лайн», Группа продукта F 1, на стр. 82.
Все чугунные элементы конструкции насоса покрыты защитным коррозионностойким покрытием, нанесённым методом катафореза.

Торцевое уплотнение: Одинарное торцевое уплотнение.

Тип присоединения: Фланцевое соединение в соответствии с EN 1092-2.

Номинальное напряжение: До 2,2 кВт (включительно): 3 x 380-500 В;
от 3 кВт (включительно): 3 x 380-480 В.

Номинальная частота: 50/60 Гц.

Степень защиты: IP55.

Класс энергоэффективности: До 2,2 кВт (включительно): ≥ IE4;
от 3 кВт (включительно): ≥ IE3.

TPED Серия 1000, 3 x 380-415 В, 2900 об/мин

Группа продукта F 2

Тип продукта	P_2, кВт	**BUBE/BAQE*** № продукта	EUR	**BQQE**** № продукта	EUR
TPED 32-380/2	3	99114499	**7068,00**	99114598	**7194,00**
TPED 32-460/2	4	99114501	**7865,00**	99114599	**7991,00**
TPED 32-580/2	5,5	99114502	**9163,00**	99114600	**9290,00**
TPED 40-300/2	3	99114523	**7185,00**	99114601	**7310,00**
TPED 40-360/2	4	99114524	**8307,00**	99114602	**8435,00**
TPED 40-430/2	5,5	99114525	**9876,00**	99114603	**10000,00**
TPED 40-530/2	7,5	99114527	**10909,00**	99114604	**11033,00**
TPED 50-290/2	3	99114530	**7214,00**	99114606	**7340,00**
TPED 50-360/2	4	99114531	**8397,00**	99114607	**8522,00**
TPED 50-420/2	7,5	99114533	**11025,00**	99114608	**11151,00**
TPED 50-430/2	5,5	99067516	**10073,00**	99114609	**10198,00**
TPED 50-540/2	11	99114534	**14106,00**	99114610	**14234,00**
TPED 50-630/2	15	98742808	**15831,00**	98742809	**15962,00**
TPED 50-830/2	18,5	96096481	**19332,00**	96096501	**19461,00**
TPED 50-900/2	22	96096482	**21991,00**	96096502	**22119,00**
TPED 65-210/2	3	99114535	**7243,00**	99114611	**7369,00**
TPED 65-250/2	4	99114536	**8413,00**	99114612	**8541,00**
TPED 65-340/2	5,5	99114537	**10167,00**	99114613	**10292,00**
TPED 65-410/2	7,5	99114538	**11143,00**	99114614	**11268,00**

Тип продукта	P_2, кВт	**BUBE/BAQE*** № продукта	EUR	**BQQE**** № продукта	EUR
TPED 65-460/2	11	99114539	**14225,00**	99114615	**14355,00**
TPED 65-550/2	15	96096641	**16717,00**	96096659	**16847,00**
TPED 65-660/2	18,5	96096642	**19994,00**	96096660	**20124,00**
TPED 65-720/2	22	96096643	**22428,00**	96096661	**22557,00**
TPED 80-180/2	3	99114540	**7442,00**	99114616	**7567,00**
TPED 80-210/2	4	99114541	**8565,00**	99114617	**8691,00**
TPED 80-240/2	5,5	99067517	**10226,00**	99114618	**10349,00**
TPED 80-250/2	7,5	99114543	**11259,00**	99114619	**11386,00**
TPED 80-330/2	11	99067519	**14406,00**	99114620	**14536,00**
TPED 80-400/2	15	96110110	**15734,00**	96110128	**15864,00**
TPED 80-520/2	18,5	96110111	**19234,00**	96110129	**19365,00**
TPED 80-570/2	22	96110112	**22834,00**	96110130	**22964,00**
TPED 100-160/2	4	99114545	**8368,00**	99114621	**8494,00**
TPED 100-200/2	5,5	99067515	**9855,00**	99114622	**9980,00**
TPED 100-240/2	7,5	99114547	**10781,00**	99114623	**10908,00**
TPED 100-250/2	11	99067518	**14648,00**	99114624	**14776,00**
TPED 100-310/2	15	96110332	**16837,00**	96110346	**16966,00**
TPED 100-360/2	18,5	96110333	**20357,00**	96110347	**20486,00**
TPED 100-390/2	22	96110334	**23075,00**	96110348	**23205,00**

* Стандартное торцевое уплотнение для воды, не содержащей гликоль, от +2 °C до (BUBE +140 °C / BAQE +120 °C).

** Стандартное торцевое уплотнение для воды с содержанием гликоля от -25 °C до +120 °C.

4

Одинарные вертикальные центробежные насосы «ин-лайн» со встроенным частотным преобразователем, TPE2

Перекачиваемая жидкость: Взрывобезопасная, не содержащая абразивных и волокнистых включений, химически нейтральная к материалам насоса. Для перекачивания химически агрессивных жидкостей необходимо выбрать соответствующую комбинацию материалов насоса, стойких к перекачиваемой жидкости.

Материал: Корпус насоса из чугуна EN-GJL-250, рабочее колесо из композитного материала PES-GF30, щелевое уплотнение из нержавеющей стали 1.4404.
Все чугунные элементы конструкции насоса покрыты защитным коррозионностойким покрытием, нанесённым методом катафореза.

Торцевое уплотнение: Одинарное торцевое уплотнение.

Тип присоединения: Фланцевое соединение в соответствии с EN 1092-2.

Номинальное напряжение: 1 x 200-240 В; 3 x 380-500 В.

Номинальная частота: 50/60 Гц.

Степень защиты: IP55.

Класс энергоэффективности: ≥ IE4.

TPE2

Группа продукта F 2

Тип продукта	P_2, кВт	TPE2, 1 × 220-240 В				TPE2, 3 × 380-500 В			
		BUBE*		BQQE**		BUBE*		BQQE**	
		№ продукта	EUR	№ продукта	EUR	№ продукта	EUR	№ продукта	EUR
TPE2 32-80	0,25	98438088	**1467,00**	98438338	**1503,00**	98437846	**1702,00**	98437880	**1738,00**
TPE2 32-120	0,25	98438089	**1651,00**	98438339	**1686,00**	98437847	**1887,00**	98437881	**1922,00**
TPE2 32-150	0,37	98438090	**1797,00**	98438340	**1833,00**	98437848	**2016,00**	98437882	**2052,00**
TPE2 32-180	0,55	98438311	**1948,00**	98438341	**1984,00**	98437849	**2153,00**	98437883	**2189,00**
TPE2 32-200	0,75	98438312	**2049,00**	98438342	**2085,00**	98437850	**2237,00**	98437884	**2272,00**
TPE2 40-80	0,25	98438313	**1781,00**	98438343	**1817,00**	98437851	**2016,00**	98437885	**2052,00**
TPE2 40-120	0,37	98438314	**1934,00**	98438344	**1970,00**	98437852	**2153,00**	98437886	**2189,00**
TPE2 40-150	0,55	98438315	**2093,00**	98438345	**2128,00**	98437853	**2297,00**	98437887	**2332,00**
TPE2 40-180	0,75	98438316	**2260,00**	98438346	**2296,00**	98437854	**2448,00**	98437888	**2483,00**
TPE2 40-200	1,1	98438317	**2370,00**	98438347	**2406,00**	98437855	**2546,00**	98437889	**2582,00**
TPE2 40-240	1,5	98438318	**2608,00**	98438348	**2643,00**	98437856	**2773,00**	98437890	**2808,00**
TPE2 50-60	0,37	98438319	**1875,00**	98438349	**1910,00**	98437857	**2093,00**	98437891	**2129,00**
TPE2 50-80	0,37	98438320	**2018,00**	98438350	**2054,00**	98437858	**2237,00**	98437892	**2272,00**
TPE2 50-120	0,55	98438321	**2184,00**	98438351	**2219,00**	98437859	**2388,00**	98437893	**2424,00**
TPE2 50-150	0,75	98438322	**2359,00**	98438352	**2395,00**	98437860	**2546,00**	98437894	**2582,00**
TPE2 50-180	1,1	98438323	**2536,00**	98438353	**2571,00**	98437861	**2713,00**	98437895	**2747,00**
TPE2 50-200	1,5	98438324	**2723,00**	98438354	**2759,00**	98437862	**2888,00**	98437896	**2923,00**
TPE2 50-240	2,2	–	**–**	–	**–**	98437863	**3069,00**	98437897	**3105,00**
TPE2 65-60	0,37	98438325	**2169,00**	98438355	**2205,00**	98437864	**2388,00**	98437898	**2424,00**
TPE2 65-80	0,55	98438326	**2342,00**	98438356	**2377,00**	98437865	**2546,00**	98437899	**2582,00**
TPE2 65-120	0,75	98438327	**2525,00**	98438357	**2560,00**	98437866	**2713,00**	98437900	**2747,00**
TPE2 65-150	1,1	98438328	**2712,00**	98438358	**2746,00**	98437867	**2888,00**	98437901	**2923,00**
TPE2 65-180	1,5	98438329	**2906,00**	98438359	**2941,00**	98437868	**3069,00**	98437902	**3105,00**
TPE2 65-200	2,2	–	**–**	–	**–**	98437869	**3262,00**	98437903	**3298,00**
TPE2 80-40	0,25	98437731	**2134,00**	98437735	**2168,00**	98437586	**2367,00**	98437601	**2402,00**
TPE2 80-120	1,1	98437733	**2869,00**	98437737	**2903,00**	98437588	**3043,00**	98437603	**3079,00**
TPE2 80-150	1,5	98437734	**3069,00**	98437738	**3104,00**	98437589	**3233,00**	98437604	**3268,00**
TPE2 80-180	2,2	–	**–**	–	**–**	98437590	**3433,00**	98437605	**3468,00**
TPE2 100-40	0,25	98437722	**2291,00**	98437726	**2326,00**	98437597	**2524,00**	98437612	**2560,00**
TPE2 100-120	1,1	98437724	**3058,00**	98437728	**3093,00**	98437599	**3233,00**	98437614	**3268,00**
TPE2 100-150	1,5	98437725	**3269,00**	98437729	**3305,00**	98437600	**3433,00**	98437615	**3468,00**
TPE2 100-180	2,2	–	**–**	–	**–**	98437611	**3644,00**	98437616	**3679,00**

* Стандартное торцевое уплотнение для воды, не содержащей гликоль, от +2 °C до +120 °C.

** Стандартное торцевое уплотнение для воды с содержанием гликоля от -25 °C до +120 °C.

Цены указаны на условиях «склад-Москва» с учетом НДС.
Рекомендованные розничные цены с 01.03.2017.

Информация, размещенная в Прайс-листе, не является публичной офертой.

Сдвоенные вертикальные центробежные насосы «ин-лайн» со встроенным частотным преобразователем, TPE2 D

Перекачиваемая жидкость: Взрывобезопасная, не содержащая абразивных и волокнистых включений, химически нейтральная к материалам насоса. Для перекачивания химически агрессивных жидкостей необходимо выбрать соответствующую комбинацию материалов насоса, стойких к перекачиваемой жидкости.

Материал: Корпус насоса из чугуна EN-GJL-250, рабочее колесо из композитного материала PES-GF30, щелевое уплотнение из нержавеющей стали 1.4404.
Все чугунные элементы конструкции насоса покрыты защитным коррозионностойким покрытием, нанесённым методом катафореза.

Торцевое уплотнение: Одинарное торцевое уплотнение.

Тип присоединения: Фланцевое соединение в соответствии с EN 1092-2.

Номинальное напряжение: 1 x 200-240 В; 3 x 380-500 В.

Номинальная частота: 50/60 Гц.

Степень защиты: IP55.

Класс энергоэффективности: ≥ IE4.

TPE2 D

Группа продукта F 2

Тип продукта	P_2, кВт	TPE2 D, 1 × 220-240 В				TPE2 D, 3 × 380-500 В			
		BUBE*		BQQE**		BUBE*		BQQE**	
		№ продукта	EUR	№ продукта	EUR	№ продукта	EUR	№ продукта	EUR
TPE2 D 32-80	0,25	98438525	**2878,00**	98438555	**2948,00**	98438091	**3349,00**	98438125	**3419,00**
TPE2 D 32-120	0,25	98438526	**3113,00**	98438556	**3184,00**	98438092	**3583,00**	98438126	**3654,00**
TPE2 D 32-150	0,37	98438527	**3394,00**	98438557	**3464,00**	98438093	**3831,00**	98438127	**3902,00**
TPE2 D 32-180	0,55	98438528	**3498,00**	98438558	**3567,00**	98438094	**3900,00**	98438128	**3969,00**
TPE2 D 40-80	0,25	98438530	**3360,00**	98438560	**3431,00**	98438096	**3831,00**	98438130	**3902,00**
TPE2 D 40-120	0,37	98438531	**3653,00**	98438561	**3723,00**	98438097	**4090,00**	98438131	**4161,00**
TPE2 D 40-150	0,55	98438532	**3954,00**	98438562	**4025,00**	98438098	**4364,00**	98438132	**4433,00**
TPE2 D 40-180	0,75	98438533	**4162,00**	98438563	**4233,00**	98438099	**4539,00**	98438133	**4610,00**
TPE2 D 40-200	1,1	98438534	**4486,00**	98438564	**4557,00**	98438100	**4839,00**	98438134	**4909,00**
TPE2 D 40-240	1,5	98438535	**5483,00**	98438565	**5554,00**	98438101	**5153,00**	98438135	**5224,00**
TPE2 D 50-60	0,37	98438536	**3539,00**	98438566	**3610,00**	98438102	**5487,00**	98438136	**4048,00**
TPE2 D 50-80	0,37	98438537	**3814,00**	98438567	**3884,00**	98438103	**5833,00**	98438137	**4322,00**
TPE2 D 50-120	0,55	98438538	**4130,00**	98438568	**4200,00**	98438104	**4539,00**	98438138	**4610,00**
TPE2 D 50-150	0,75	98438539	**4463,00**	98438569	**4533,00**	98438105	**4839,00**	98438139	**4909,00**
TPE2 D 50-180	1,1	98438540	**4800,00**	98438570	**4872,00**	98438106	**5153,00**	98438140	**5224,00**
TPE2 D 50-200	1,5	98438541	**5817,00**	98438571	**5887,00**	98438107	**5487,00**	98438141	**5558,00**
TPE2 D 50-240	2,2	–	**–**	–	**–**	98438108	**5833,00**	98438142	**5903,00**
TPE2 D 65-60	0,37	98438542	**4101,00**	98438572	**4172,00**	98438109	**4539,00**	98438143	**4610,00**
TPE2 D 65-80	0,55	98438543	**4429,00**	98438573	**4501,00**	98438110	**4839,00**	98438144	**4909,00**
TPE2 D 65-120	0,75	98438544	**4777,00**	98438574	**4847,00**	98438111	**5153,00**	98438145	**5224,00**
TPE2 D 65-150	1,1	98438545	**5135,00**	98438575	**5205,00**	98438112	**5487,00**	98438146	**5558,00**
TPE2 D 65-180	1,5	98438546	**6022,00**	98438576	**6100,00**	98438113	**5719,00**	98438147	**5788,00**
TPE2 D 65-200	2,2	–	**-**	-	**-**	98438114	**6076,00**	98438148	**6145,00**
TPE2 D 80-40	0,25	98437776	**4032,00**	98437784	**4102,00**	98437661	**4499,00**	98437671	**4569,00**
TPE2 D 80-120	1,1	98437778	**5430,00**	98437786	**5501,00**	98437663	**5780,00**	98437673	**5850,00**
TPE2 D 80-150	1,5	98437779	**6468,00**	98437787	**6538,00**	98437664	**6143,00**	98437674	**6212,00**
TPE2 D 80-180	2,2	–	**–**	–	**–**	98437665	**6523,00**	98437675	**6593,00**
TPE2 D 100-40	0,25	98437780	**4329,00**	98437788	**4400,00**	98437666	**4796,00**	98437676	**4867,00**
TPE2 D 100-120	1,1	98437782	**5793,00**	98437790	**5863,00**	98437668	**6143,00**	98437678	**6212,00**
TPE2 D 100-150	1,5	98437783	**6850,00**	98437791	**6920,00**	98437669	**6523,00**	98437679	**6593,00**
TPE2 D 100-180	2,2	–	**–**	–	**–**	98437670	**6926,00**	98437680	**6995,00**

* Стандартное торцевое уплотнение для воды, не содержащей гликоль, от +2 °C до +120 °C.

** Стандартное торцевое уплотнение для воды с содержанием гликоля от -25 °C до +120 °C.

Цены указаны на условиях «склад-Москва» с учетом НДС.
Рекомендованные розничные цены с 01.03.2017.

Информация, размещенная в Прайс-листе, не является публичной офертой.

Одинарные вертикальные центробежные насосы «ин-лайн» со встроенным частотным преобразователем, без встроенного комбинированного датчика температуры и перепада давления, с корпусом из нержавеющей стали TPE2

Перекачиваемая жидкость: Взрывобезопасная, не содержащая абразивных и волокнистых включений, химически нейтральная к материалам насоса. Для перекачивания химически агрессивных жидкостей необходимо выбрать соответствующую комбинацию материалов насоса, стойких к перекачиваемой жидкости.

Материал: Корпус насоса из нержавеющей стали EN1.4308, рабочее колесо из композитного материала PES-GF30, щелевое уплотнение из нержавеющей стали 1.4404.
Все чугунные элементы конструкции насоса покрыты защитным коррозионностойким покрытием, нанесённым методом катафореза.

Торцевое уплотнение: Одинарное торцевое уплотнение.

Тип присоединения: Фланцевое соединение в соответствии с EN 1092-2.

Номинальное напряжение: 1 x 200-240 В; 3 x 380-500 В.

Номинальная частота: 50/60 Гц.

Степень защиты: IP55.

Класс энергоэффективности: ≥ IE4.

TPE2 без встроенного комбинированного датчика температуры и перепада давления Группа продукта F 2

Тип продукта	P_2, кВт	TPE2, 1 × 220-240 В				TPE2, 3 × 380-500 В			
		BUBE*		BQQE**		BUBE*		BQQE**	
		№ продукта	EUR	№ продукта	EUR	№ продукта	EUR	№ продукта	EUR
TPE2 32-80	0,25	98416227	**2053,00**	98416228	**2088,00**	98416305	**2287,00**	98416310	**2321,00**
TPE2 32-120	0,25	98416273	**2277,00**	98416277	**2313,00**	98416306	**2511,00**	98416311	**2546,00**
TPE2 32-150	0,37	98416274	**2467,00**	98416278	**2503,00**	98416307	**2684,00**	98416312	**2719,00**
TPE2 32-180	0,55	98416275	**2664,00**	98416279	**2698,00**	98416308	**2866,00**	98416313	**2900,00**
TPE2 32-200	0,75	98416276	**2812,00**	98416280	**2847,00**	98416309	**2998,00**	98416314	**3033,00**
TPE2 40-80	0,25	98416415	**2451,00**	98416421	**2485,00**	98416462	**2684,00**	98416468	**2719,00**
TPE2 40-120	0,37	98416416	**2649,00**	98416422	**2684,00**	98416463	**2866,00**	98416469	**2900,00**
TPE2 40-150	0,55	98416417	**2855,00**	98416423	**2890,00**	98416464	**3058,00**	98416470	**3093,00**
TPE2 40-180	0,75	98416418	**3074,00**	98416424	**3108,00**	98416465	**3259,00**	98416471	**3295,00**
TPE2 40-200	1,1	98416419	**3236,00**	98416425	**3270,00**	98416466	**3410,00**	98416472	**3445,00**
TPE2 40-240	1,5	98416420	**3527,00**	98416426	**3562,00**	98416467	**3689,00**	98416473	**3726,00**
TPE2 50-60	0,37	98416586	**2589,00**	98416592	**2624,00**	98416623	**2807,00**	98416631	**2842,00**
TPE2 50-80	0,37	98416587	**2782,00**	98416593	**2817,00**	98416624	**2998,00**	98416632	**3033,00**
TPE2 50-120	0,55	98416588	**2996,00**	98416594	**3032,00**	98416625	**3200,00**	98416633	**3235,00**
TPE2 50-150	0,75	98416589	**3223,00**	98416595	**3259,00**	98416626	**3410,00**	98416634	**3445,00**
TPE2 50-180	1,1	98416590	**3456,00**	98416596	**3490,00**	98416628	**3631,00**	98416635	**3666,00**
TPE2 50-200	1,5	98416591	**3701,00**	98416597	**3737,00**	98416629	**3866,00**	98416636	**3900,00**
TPE2 50-240	2,2	–	**–**	-	**–**	98416630	**4107,00**	98416637	**4142,00**
TPE2 65-60	0,37	98416750	**2983,00**	98416755	**3017,00**	98416800	**3200,00**	98416806	**3235,00**
TPE2 65-80	0,55	98416751	**3207,00**	98416756	**3242,00**	98416801	**3410,00**	98416807	**3445,00**
TPE2 65-120	0,75	98416752	**3444,00**	98416757	**3478,00**	98416802	**3631,00**	98416808	**3666,00**
TPE2 65-150	1,1	98416753	**3689,00**	98416758	**3726,00**	98416803	**3866,00**	98416809	**3900,00**
TPE2 65-180	1,5	98416754	**3943,00**	98416759	**3978,00**	98416804	**4107,00**	98416810	**4142,00**
TPE2 65-200	2,2	–	**–**	–	**–**	98416805	**4362,00**	98416811	**4397,00**

* Стандартное торцевое уплотнение для воды, не содержащей гликоль, от +2 °C до +120 °C.

** Стандартное торцевое уплотнение для воды с содержанием гликоля от -25 °C до +120 °C.

Цены указаны на условиях «склад-Москва» с учетом НДС.
Рекомендованные розничные цены с 01.03.2017.

Информация, размещенная в Прайс-листе, не является публичной офертой.

Одинарные вертикальные центробежные насосы «ин-лайн» со встроенным частотным преобразователем, со встроенным комбинированным датчиком температуры и перепада давления, ТРЕЗ

Перекачиваемая жидкость: Взрывобезопасная, не содержащая абразивных и волокнистых включений, химически нейтральная к материалам насоса. Для перекачивания химически агрессивных жидкостей необходимо выбрать соответствующую комбинацию материалов насоса, стойких к перекачиваемой жидкости.

Материал: Корпус насоса из чугуна EN-GJL-250, рабочее колесо из композитного материала PES-GF30, щелевое уплотнение из нержавеющей стали 1.4404.
Все чугунные элементы конструкции насоса покрыты защитным коррозионностойким покрытием, нанесённым методом катафореза.

Торцевое уплотнение: Одинарное торцевое уплотнение.

Тип присоединения: Фланцевое соединение в соответствии с EN 1092-2.

Номинальное напряжение: 1 x 200-240 В; 3 x 380-500 В.

Номинальная частота: 50/60 Гц.

Степень защиты: IP55.

Класс энергоэффективности: ≥ IE4.

ТРЕЗ с комбинированным датчиком температуры и перепада давления Группа продукта F 2

Тип продукта	P_2, кВт	ТРЕЗ, 1 × 220-240 В				ТРЕЗ, 3 × 380-500 В			
		BUBE*		BQQE**		BUBE*		BQQE**	
		№ продукта	EUR	№ продукта	EUR	№ продукта	EUR	№ продукта	EUR
ТРЕЗ 32-80	0,25	98438432	**2192,00**	98438462	**2272,00**	98437950	**2423,00**	98437994	**2504,00**
ТРЕЗ 32-120	0,25	98438433	**2373,00**	98438463	**2454,00**	98437961	**2605,00**	98437995	**2685,00**
ТРЕЗ 32-150	0,37	98438434	**2516,00**	98438464	**2597,00**	98437962	**2732,00**	98437996	**2813,00**
ТРЕЗ 32-180	0,55	98438435	**2665,00**	98438465	**2745,00**	98437963	**2866,00**	98437997	**2947,00**
ТРЕЗ 32-200	0,75	98438436	**2763,00**	98438466	**2844,00**	98437964	**2948,00**	98437998	**3029,00**
ТРЕЗ 40-80	0,25	98438437	**2501,00**	98438467	**2581,00**	98437965	**2732,00**	98437999	**2813,00**
ТРЕЗ 40-120	0,37	98438438	**2650,00**	98438468	**2732,00**	98437966	**2866,00**	98438000	**2947,00**
ТРЕЗ 40-150	0,55	98438439	**2806,00**	98438469	**2887,00**	98437967	**3007,00**	98438001	**3088,00**
ТРЕЗ 40-180	0,75	98438440	**2972,00**	98438470	**3052,00**	98437968	**3156,00**	98438002	**3237,00**
ТРЕЗ 40-200	1,1	98438441	**3080,00**	98438471	**3160,00**	98437969	**3253,00**	98438003	**3333,00**
ТРЕЗ 40-240	1,5	98438442	**3312,00**	98438472	**3394,00**	98437970	**3474,00**	98438004	**3556,00**
ТРЕЗ 50-60	0,37	98438443	**2591,00**	98438473	**2673,00**	98437971	**2807,00**	98438005	**2888,00**
ТРЕЗ 50-80	0,37	98438444	**2734,00**	98438474	**2815,00**	98437972	**2948,00**	98438006	**3029,00**
ТРЕЗ 50-120	0,55	98438445	**2895,00**	98438475	**2977,00**	98437973	**3097,00**	98438007	**3179,00**
ТРЕЗ 50-150	0,75	98438446	**3067,00**	98438476	**3149,00**	98437974	**3253,00**	98438008	**3333,00**
ТРЕЗ 50-180	1,1	98438447	**3242,00**	98438477	**3323,00**	98437975	**3415,00**	98438009	**3497,00**
ТРЕЗ 50-200	1,5	98438448	**3426,00**	98438478	**3507,00**	98437976	**3587,00**	98438010	**3669,00**
ТРЕЗ 50-240	2,2	–	**–**	-	**–**	98437977	**3767,00**	98438011	**3847,00**
ТРЕЗ 65-60	0,37	98438449	**2882,00**	98438479	**2962,00**	98437978	**3097,00**	98438012	**3179,00**
ТРЕЗ 65-80	0,55	98438450	**3051,00**	98438480	**3132,00**	98437979	**3253,00**	98438013	**3333,00**
ТРЕЗ 65-120	0,75	98438451	**3231,00**	98438481	**3311,00**	98437980	**3415,00**	98438014	**3497,00**
ТРЕЗ 65-150	1,1	98438452	**3414,00**	98438482	**3496,00**	98437981	**3587,00**	98438015	**3669,00**
ТРЕЗ 65-180	1,5	98438453	**3605,00**	98438483	**3685,00**	98437982	**3767,00**	98438016	**3847,00**
ТРЕЗ 65-200	2,2	–	**–**	-	**–**	98437983	**3955,00**	98438017	**4037,00**
ТРЕЗ 80-40	0,25	98437743	**2840,00**	98437747	**2920,00**	98437624	**3068,00**	98437629	**3149,00**
ТРЕЗ 80-120	1,1	98437745	**3561,00**	98437749	**3640,00**	98437626	**3733,00**	98437631	**3813,00**
ТРЕЗ 80-150	1,5	98437746	**3760,00**	98437750	**3839,00**	98437627	**3919,00**	98437632	**3999,00**
ТРЕЗ 80-180	2,2	–	**–**	-	**–**	98437628	**4115,00**	98437633	**4196,00**
ТРЕЗ 100-40	0,25	98437754	**2994,00**	98437758	**3075,00**	98437644	**3223,00**	98437649	**3303,00**
ТРЕЗ 100-120	1,1	98437756	**3747,00**	98437760	**3827,00**	98437646	**3919,00**	98437651	**3999,00**
ТРЕЗ 100-150	1,5	98437757	**3955,00**	98437771	**4036,00**	98437647	**4115,00**	98437652	**4196,00**
ТРЕЗ 100-180	2,2	–	**–**	–	**–**	98437648	**4323,00**	98437653	**4403,00**

* Стандартное торцевое уплотнение для воды, не содержащей гликоль, от +2 °C до +120 °C.

** Стандартное торцевое уплотнение для воды с содержанием гликоля от -25 °C до +120 °C.

Сдвоенные вертикальные центробежные насосы «ин-лайн» со встроенным частотным преобразователем, со встроенным комбинированным датчиком температуры и перепада давления, ТРЕЗ D

Перекачиваемая жидкость: Взрывобезопасная, не содержащая абразивных и волокнистых включений, химически нейтральная к материалам насоса. Для перекачивания химически агрессивных жидкостей необходимо выбрать соответствующую комбинацию материалов насоса, стойких к перекачиваемой жидкости.

Материал: Корпус насоса из чугуна EN-GJL-250, рабочее колесо из композитного материала PES-GF30, щелевое уплотнение из нержавеющей стали 1.4404.
Все чугунные элементы конструкции насоса покрыты защитным коррозионностойким покрытием, нанесённым методом катафореза.

Торцевое уплотнение: Одинарное торцевое уплотнение.

Тип присоединения: Фланцевое соединение в соответствии с EN 1092-2.

Номинальное напряжение: 1 x 200-240 В; 3 x 380-500 В.

Номинальная частота: 50/60 Гц.

Степень защиты: IP55.

Класс энергоэффективности: ≥ IE4.

ТРЕЗ D с комбинированным датчиком температуры и перепада давления Группа продукта F 2

Тип продукта	P_2, кВт	ТРЕЗ D, 1 × 220-240 В				ТРЕЗ D, 3 × 380-500 В			
		BUBE*		BQQE**		BUBE*		BQQE**	
		№ продукта	EUR	№ продукта	EUR	№ продукта	EUR	№ продукта	EUR
ТРЕЗ D 32-80	0,25	98438616	**3577,00**	98438646	**3739,00**	98438195	**4040,00**	98438229	**4201,00**
ТРЕЗ D 32-120	0,25	98438617	**3809,00**	98438647	**3971,00**	98438196	**4270,00**	98438230	**4432,00**
ТРЕЗ D 32-150	0,37	98438618	**4084,00**	98438648	**4246,00**	98438197	**4513,00**	98438231	**4675,00**
ТРЕЗ D 32-180	0,6	98438619	**4248,00**	98438649	**4409,00**	98438198	**4649,00**	98438232	**4811,00**
ТРЕЗ D 40-80	0,25	98438621	**4051,00**	98438651	**4213,00**	98438200	**4513,00**	98438234	**4675,00**
ТРЕЗ D 40-120	0,37	98438622	**4339,00**	98438652	**4501,00**	98438201	**4769,00**	98438235	**4931,00**
ТРЕЗ D 40-150	0,55	98438623	**4635,00**	98438653	**4797,00**	98438202	**5038,00**	98438236	**5199,00**
ТРЕЗ D 40-180	0,75	98438624	**4839,00**	98438654	**5001,00**	98438203	**5209,00**	98438237	**5370,00**
ТРЕЗ D 40-200	1,1	98438625	**5157,00**	98438655	**5319,00**	98438204	**5504,00**	98438238	**5666,00**
ТРЕЗ D 40-240	1,5	98438626	**6137,00**	98438656	**6298,00**	98438205	**5813,00**	98438239	**5975,00**
ТРЕЗ D 50-60	0,37	98438627	**4227,00**	98438657	**4390,00**	98438206	**4658,00**	98438240	**4819,00**
ТРЕЗ D 50-80	0,37	98438628	**4497,00**	98438658	**4659,00**	98438207	**4926,00**	98438241	**5088,00**
ТРЕЗ D 50-120	0,55	98438629	**4808,00**	98438659	**4970,00**	98438208	**5209,00**	98438242	**5370,00**
ТРЕЗ D 50-150	0,75	98438630	**5135,00**	98438660	**5296,00**	98438209	**5504,00**	98438243	**5666,00**
ТРЕЗ D 50-180	1,1	98438631	**5466,00**	98438661	**5605,00**	98438210	**5813,00**	98438244	**5975,00**
ТРЕЗ D 50-200	1,5	98438632	**6464,00**	98438662	**6626,00**	98438211	**6141,00**	98438245	**6303,00**
ТРЕЗ D 50-240	2,2	–	**–**	-	**–**	98438212	**6480,00**	98438246	**6641,00**
ТРЕЗ D 65-60	0,37	98438633	**4779,00**	98438663	**4941,00**	98438213	**5209,00**	98438247	**5370,00**
ТРЕЗ D 65-80	0,55	98438634	**5102,00**	98438664	**5263,00**	98438214	**5504,00**	98438248	**5666,00**
ТРЕЗ D 65-120	0,75	98438635	**5444,00**	98438665	**5605,00**	98438215	**5813,00**	98438249	**5975,00**
ТРЕЗ D 65-150	1,10	98438636	**5794,00**	98438666	**5955,00**	98438216	**6141,00**	98438250	**6303,00**
ТРЕЗ D 65-180	1,5	98438637	**6859,00**	98438667	**7039,00**	98438217	**6468,00**	98438251	**6630,00**
ТРЕЗ D 65-200	2,2	–	**–**	-	**–**	98438218	**6826,00**	98438252	**6988,00**
ТРЕЗ D 80-40	0,25	98437802	**4704,00**	98437810	**4865,00**	98437691	**5161,00**	98437701	**5322,00**
ТРЕЗ D 80-120	1,1	98437804	**6078,00**	98437812	**6238,00**	98437693	**6421,00**	98437703	**6581,00**
ТРЕЗ D 80-150	1,5	98437805	**7097,00**	98437813	**7257,00**	98437694	**6776,00**	98437704	**6936,00**
ТРЕЗ D 80-180	2,2	–	**–**	-	**–**	98437695	**7150,00**	98437705	**7310,00**
ТРЕЗ D 100-40	0,25	98437806	**4996,00**	98437814	**5156,00**	98437696	**5454,00**	98437706	**5615,00**
ТРЕЗ D 100-120	1,1	98437808	**6432,00**	98437816	**6593,00**	98437698	**6776,00**	98437708	**6936,00**
ТРЕЗ D 100-150	1,5	98437809	**7471,00**	98437817	**7630,00**	98437699	**7150,00**	98437709	**7310,00**
ТРЕЗ D 100-180	2,2	–	**–**	–	**–**	98437700	**7545,00**	98437710	**7705,00**

* Стандартное торцевое уплотнение для воды, не содержащей гликоль, от +2 °C до +120 °C.
** Стандартное торцевое уплотнение для воды с содержанием гликоля от -25 °C до +120 °C.

Цены указаны на условиях «склад-Москва» с учетом НДС.
Рекомендованные розничные цены с 01.03.2017.

Информация, размещенная в Прайс-листе, не является публичной офертой.

Одинарные вертикальные центробежные насосы «ин-лайн» со встроенным частотным преобразователем, со встроенным комбинированным датчиком температуры и перепада давления, ТРЕЗ

Перекачиваемая жидкость: Взрывобезопасная, не содержащая абразивных и волокнистых включений, химически нейтральная к материалам насоса. Для перекачивания химически агрессивных жидкостей необходимо выбрать соответствующую комбинацию материалов насоса, стойких к перекачиваемой жидкости.

Материал: Корпус насоса из нержавеющей стали EN1.4308, рабочее колесо из композитного материала PES-GF30, щелевое уплотнение из нержавеющей стали 1.4404.
Все чугунные элементы конструкции насоса покрыты защитным коррозионностойким покрытием, нанесённым методом катафореза.

Торцевое уплотнение: Одинарное торцевое уплотнение.

Тип присоединения: Фланцевое соединение в соответствии с EN 1092-2.

Номинальное напряжение: 1 x 200-240 В; 3 x 380-500 В.

Номинальная частота: 50/60 Гц.

Степень защиты: IP55.

Класс энергоэффективности: ≥ IE4.

ТРЕЗ с комбинированным датчиком температуры и перепада давления, корпус из нержавеющей стали Группа продукта F 2

Тип продукта	P_2, кВт	ТРЕЗ, 1 × 220-240 В				ТРЕЗ, 3 × 380-500 В			
		BUBE*		BQQE**		BUBE*		BQQE**	
		№ продукта	EUR	№ продукта	EUR	№ продукта	EUR	№ продукта	EUR
ТРЕЗ 32-80	0,25	98416348	**2760,00**	98416353	**2794,00**	98416379	**2989,00**	98416384	**3024,00**
ТРЕЗ 32-120	0,25	98416349	**2982,00**	98416354	**3015,00**	98416380	**3211,00**	98416385	**3245,00**
ТРЕЗ 32-150	0,37	98416350	**3167,00**	98416355	**3201,00**	98416381	**3379,00**	98416386	**3414,00**
ТРЕЗ 32-180	0,55	98416351	**3360,00**	98416356	**3395,00**	98416382	**3560,00**	98416387	**3593,00**
ТРЕЗ 32-200	0,75	98416352	**3506,00**	98416357	**3539,00**	98416383	**3688,00**	98416388	**3723,00**
ТРЕЗ 40-80	0,25	98416498	**3151,00**	98416504	**3186,00**	98416536	**3379,00**	98416542	**3414,00**
ТРЕЗ 40-120	0,37	98416499	**3346,00**	98416505	**3379,00**	98416537	**3560,00**	98416543	**3593,00**
ТРЕЗ 40-150	0,55	98416500	**3548,00**	98416506	**3582,00**	98416538	**3747,00**	98416544	**3781,00**
ТРЕЗ 40-180	0,75	98416501	**3762,00**	98416507	**3796,00**	98416539	**3945,00**	98416545	**3980,00**
ТРЕЗ 40-200	1,1	98416502	**3922,00**	98416508	**3955,00**	98416540	**4093,00**	98416546	**4128,00**
ТРЕЗ 40-240	1,5	98416503	**4208,00**	98416509	**4243,00**	98416541	**4367,00**	98416547	**4402,00**
ТРЕЗ 50-60	0,37	98416665	**3288,00**	98416672	**3322,00**	98416710	**3501,00**	98416717	**3535,00**
ТРЕЗ 50-80	0,37	98416666	**3475,00**	98416673	**3510,00**	98416711	**3688,00**	98416718	**3723,00**
ТРЕЗ 50-120	0,55	98416667	**3687,00**	98416674	**3721,00**	98416712	**3886,00**	98416719	**3921,00**
ТРЕЗ 50-150	0,75	98416668	**3910,00**	98416675	**3944,00**	98416713	**4093,00**	98416720	**4128,00**
ТРЕЗ 50-180	1,1	98416669	**4138,00**	98416676	**4172,00**	98416714	**4310,00**	98416721	**4345,00**
ТРЕЗ 50-200	1,5	98416670	**4379,00**	98416677	**4414,00**	98416715	**4539,00**	98416722	**4574,00**
ТРЕЗ 50-240	2,2	–	**–**		**–**	98416716	**4777,00**	98416723	**4811,00**
ТРЕЗ 65-60	0,37	98416828	**3674,00**	98416833	**3708,00**	98416867	**3886,00**	98416873	**3921,00**
ТРЕЗ 65-80	0,55	98416829	**3893,00**	98416834	**3928,00**	98416868	**4093,00**	98416874	**4128,00**
ТРЕЗ 65-120	0,75	98416830	**4126,00**	98416835	**4160,00**	98416869	**4310,00**	98416875	**4345,00**
ТРЕЗ 65-150	1,1	98416831	**4367,00**	98416836	**4402,00**	98416870	**4539,00**	98416876	**4574,00**
ТРЕЗ 65-180	1,5	98416832	**4616,00**	98416837	**4651,00**	98416871	**4777,00**	98416877	**4811,00**
ТРЕЗ 65-200	2,2	–	**–**		**–**	98416872	**5028,00**	98416878	**5061,00**

* Стандартное торцевое уплотнение для воды, не содержащей гликоль, от +2 °C до +120 °C.
** Стандартное торцевое уплотнение для воды с содержанием гликоля от -25 °C до +120 °C.

4

Принадлежности для монтажа

Группа продукта Z

Тип продукта	для типоразмера	№ продукта	EUR
Основание для монтажа насоса. Внимание! Основание НЕ ВХОДИТ в комплект поставки насосов TP, TPD, TPE, TPED и заказывается отдельно			
Основание для одинарных насосов TP, TPE серий 100 и 200, кроме TPE 32-90	TP(E) 32, TP(E) 40, TP(E) 50;	96405915	**99,00**
	TP 65-60/2, TP(E) 65-120/2, TP 65-180/2, TP 65-30/4, TP(E) 65-60/4, TP(E) 80, TP(E) 100;	96405914	**99,00**
Основание для одинарных насосов TP, TPE серии 300	TP(E) 32, TP(E) 40, TP(E) 50, TP(E) 65; TP(E) 80-XX/2, TP(E) 80-70/4, TP(E) 80-90/4, TP(E) 80-110/4, TP(E) 80-150/4, TP(E) 80-170/4, TP(E) 100-160/2, TP(E) 100-200/2, TP(E) 100-240/2	00485031[A]	**107,00**
Основание для одинарных насосов TP, TPE серии 300	TP(E) 80-240/4, TP(E) 80-270/4, TP(E) 80-340/4, TP(E) 100-250/2, TP(E) 100-310/2, TP(E) 100-360/2, TP(E) 100-390/2, TP(E) 100-480/2, TP(E) 100-XX/4, TP(E) 125-XX/4, TP(E) 125-XX/6, TP(E) 150-XX/4, TP(E) 150-XX/6	96536246	**109,00**
Основание для сдвоенных насосов TPD, TPED серии 300	TP(E)D 32, TP(E)D 40, TP(E)D 50, TP(E)D 65; TP(E)D 80-XX/2, TP(E)D 80-70/4, TP(E)D 80-90/4, TP(E)D 80-110/4, TP(E)D 80-150/4, TP(E)D 80-170/4, TP(E)D 100-160/2, TP(E)D 100-200/2, TP(E)D 100-240/2	96489381	**109,00**
Основание для сдвоенных насосов TPD, TPED серии 300	TP(E)D 100-250/2, TP(E)D 100-310/2, TP(E)D 100-360/2, TP(E)D 100-390/2, TP(E)D 100-70/4, TP(E)D 100-90/4, TP(E)D 100-110/4, TP(E)D 100-130/4, TP(E)D 100-170/4	96536247	**109,00**
Основание для сдвоенных насосов TPD серии 300, а также соответствующих TPED	TP(E)D 80-240/4, TP(E)D 80-270/4, TP(E)D 80-340/4, TP(E)D 100-200/4, TP(E)D 100-250/4, TP(E)D 100-330/4, TP(E)D 100-370/4, TP(E)D 100-410/4 TP(E)D 125-XX/4,TP(E)D 150-XX/4	96536248	**113,00**
Пробковая плита 400 × 500 × 40	DN 32..DN 80	S1111384	**113,00**
Пробковая плита 500 × 600 × 40	DN 100	S1111406	**163,00**
Пробковая плита 500 × 650 × 40	DN 125	S1111422	**175,00**
Пробковая плита 600 × 750 × 40	DN 150	S1111449	**243,00**
Пробковая плита 700 × 800 × 40	DN 200	S1111465	**304,00**
Фундаментные болты (4 шт. в комплекте) M12 × 120 мм	для TP	96549276	**62,00**
Фундаментные болты (3 шт. в комплекте) M16 × 200 мм	для TP	S1111996	**67,00**
Глухие фланцы для насосов TPD			
Тип 1		96591261	**185,00**
Тип 2		00565055	**185,00**
Тип 3		96495694	**181,00**
Тип 4		96495695	**198,00**
Тип 5		96495696	**243,00**
Тип 6		96525962	**198,00**
Тип 7		96525963	**469,00**
Тип 8		96525964	**510,00**
Глухой фланец для всех насосов TPE2 D, TPE3 D		98159372	**41,00**

Фланцы стальные приварные

Группа продукта Z

Тип продукта	Размер	**PN 10/16** № продукта	EUR
Фланец стальной приварной в соответствии с DIN 2633. В комплект входит ОДИН!!! фланец с необходимым количеством болтов, гаек и уплотнений	DN 32	96569183[A]	**22,00**
	DN 40	96569184[A]	**23,00**
	DN 150	96569190	**79,00**
	DN 200 PN 10/16	96569191	**110,00**

Фланцы стальные приварные

Группа продукта Z

Тип продукта	Размер	**PN 6** № продукта	EUR	Размер	**PN 10/16** № продукта	EUR
Фланцы стальные приварные PN 06 в соответствии с DIN 2631, PN 10/16 в соответствии с DIN 2633. В комплект входят ДВА!!! фланца с необходимым количеством болтов, гаек и уплотнений	DN 32	00539904	**30,00**	–	–	**–**
	DN 40	00539902	**34,00**	–	–	**–**
	DN 50	00549902	**44,00**	DN 50	00549802	**77,00**
	DN 65	00559902	**39,00**	–	–	**–**
	DN 80	00569901	**99,00**	DN 80	00569801	**110,00**
	DN 100	00579902	**155,00**	DN 100	00579802	**165,00**
	–	–	**–**	DN 125	00ID9073	**119,00**

[A] – поддерживается складской запас готового продукта; [B] – поддерживается складской запас компонентов для сборки продукта.

Цены указаны на условиях «склад-Москва» с учетом НДС.
Рекомендованные розничные цены с 01.03.2017.

Информация, размещенная в Прайс-листе, не является публичной офертой.

GRUNDFOS

Цены указаны на условиях «склад-Москва» с учетом НДС.
Рекомендованные розничные цены с 01.03.2017.

Информация, размещенная в Прайс-листе, не является публичной офертой.

Консольно-моноблочные насосы NBE

- Насос NBE с регулируемой частотой вращения оптимален для применения в системах с переменными параметрами
- Насос NBE оснащен электродвигателем (энергоэффективность IE3*) со встроенным частотным преобразователем

IE 3

- Коррозионно-стойкое покрытие, нанесенное методом катафореза
- Встроенная система управления обеспечивает возможность диспетчеризации в системе SCADA
- Возможность удаленного управления насосом посредством Grundfos GO

* IE3 класс энергоэффективности в соответсвии с требованиями EuP motor directive.

Цены указаны на условиях «склад-Москва» с учетом НДС.
Рекомендованные розничные цены с 01.03.2017.

Информация, размещенная в Прайс-листе, не является публичной офертой.

Консольно-моноблочные центробежные насосы нормального всасывания NB, 970 об/мин

Перекачиваемая жидкость: Взрывобезопасная, не содержащая абразивных и волокнистых включений, химически нейтральная к материалам насоса. Для перекачивания химически агрессивных жидкостей необходимо выбрать соответствующую комбинацию материалов насоса, стойких к перекачиваемой жидкости.

Материал: Корпус и рабочее колесо из серого чугуна EN-GJL-250, щелевое уплотнение из бронзы. Все чугунные элементы конструкции насоса покрыты защитным коррозионностойким покрытием, нанесённым методом катафореза.

Насосы NB имеют 3 основных типа конструкции:
Дизайн A – корпус насоса на опорах,
дизайн B – электродвигатель на опорах,
дизайн C – корпус насоса и электродвигатель на опорах.

Торцевое уплотнение: Одинарное торцевое уплотнение в соответствии с DIN 12756.

Тип присоединения: Фланцы всасывающего и напорного патрубка соответствуют PN10 или PN16 согласно EN 1092-2.

Номинальное напряжение: До 1,1 кВт (включительно): 3 x 220-240D/380-415Y В,
до 3 кВт (включительно): 3 x 220-240D/380-415Y В,
от 4 кВт (включительно): 3 x 380-420D/660-725Y В.

Номинальная частота: 50 Гц.

Степень защиты: IP55.

Класс энергоэффективности: ≥ IE3.

Электродвигатели мощностью от 3 кВт и выше поставляются со встроенным терморезистором (PTC)*** в соответствии с DIN 44082.

NB 970 об/мин

Группа продукта F 3

Тип продукта	P_2, кВт	Дизайн	BAQE*		GQQE**	
			№ продукта	EUR	№ продукта	EUR
NB 100-160/160-140 EUP	0,55	A	98777367	**1790,00**	98777368	**1853,00**
NB 100-160/169 EUP	0,75	A	98757157	**2024,00**	98760012	**2087,00**
NB 100-160/176 EUP	1,1	A	98757156	**2115,00**	98760011	**2177,00**
NB 100-200/182	1,1	A	98359869	**2294,00**	98359875	**2390,00**
NB 100-200/193	1,5	A	98305367	**2357,00**	98306057	**2452,00**
NB 100-200/214	2,2	A	98305368	**2460,00**	98306058	**2555,00**
NB 100-200/219	3	A	98305369	**2861,00**	98306059	**2957,00**
NB 100-250/216 EUP	2,2	A	98747504	**2518,00**	98760000	**2614,00**
NB 100-250/236 EUP	3	A	98747503	**2888,00**	98759999	**2984,00**
NB 100-250/260 EUP	4	A	98747502	**3103,00**	98759998	**3199,00**
NB 100-250/274 EUP	5,5	A	98747501	**3583,00**	98759997	**3679,00**
NB 100-315/272	4	A	98305375	**3253,00**	98306064	**3349,00**
NB 100-315/301	5,5	A	98305376	**3611,00**	98306065	**3707,00**
NB 100-315/326	7,5	C	98305377	**3990,00**	98306066	**4086,00**
NB 100-315/334	11	C	98305378	**4874,00**	98306068	**4970,00**
NB 100-400/340 EUP	7,5	C	98777349	**5543,00**	98777364	**5761,00**
NB 100-400/380 EUP	11	C	98777348	**6406,00**	98777363	**6623,00**
NB 100-400/415 EUP	15	C	98777347	**7113,00**	98777362	**7331,00**
NB 125-200/176-150 EUP	1,5	A	98757152	**2745,00**	98760007	**2841,00**
NB 125-200/196-182 EUP	2,2	A	98757151	**2813,00**	98760006	**2909,00**
NB 125-200/215 EUP	3	A	98757150	**3133,00**	98760005	**3229,00**
NB 125-200/226 EUP	4	A	98757149	**3222,00**	98760004	**3318,00**
NB 125-250/216	3	A	98305393	**3188,00**	98306083	**3284,00**
NB 125-250/232	4	A	98305394	**3338,00**	98306084	**3434,00**
NB 125-250/253	5,5	A	98305395	**3630,00**	98306085	**3726,00**
NB 125-250/269	7,5	C	98305396	**3970,00**	98306086	**4065,00**
NB 125-315/275	5,5	A	98305397	**4702,00**	98306087	**4919,00**
NB 125-315/297	7,5	C	98305398	**5058,00**	98306088	**5276,00**
NB 125-315/335	11	C	98305399	**5865,00**	98306089	**6082,00**
NB 125-315/338	15	C	98305400	**6569,00**	98306090	**6787,00**

* Стандартное торцевое уплотнение для воды, не содержащей гликоль, от +2 °C до +120 °C (BAQE).

** Стандартное торцевое уплотнение для воды с содержанием гликоля от -25 °C до (GQQE +60 °C / BQQE +120 °C).

*** Для преобразования термисторного сигнала в релейный и передачи его на пускатель необходимо использовать реле MS220C (№ продукта 00ID8945[A], см. раздел «Принадлежности»).

Цены указаны на условиях «склад-Москва» с учетом НДС.
Рекомендованные розничные цены с 01.03.2017.

Информация, размещенная в Прайс-листе, не является публичной офертой.

4

NB 970 об/мин

Группа продукта F 3

Тип продукта	P_2, кВт	Дизайн	BAQE*		GQQE**	
			№ продукта	EUR	№ продукта	EUR
NB 125-400/351	11	C	98305401	**6406,00**	98306091	**6623,00**
NB 125-400/384	15	C	98305402	**7113,00**	98306092	**7331,00**
NB 125-400/410	18,5	C	98305403	**7978,00**	98306093	**8196,00**
NB 125-400/434	22	C	98305404	**8709,00**	98306094	**8926,00**
NB 125-400/438	30	C	98305405	**9567,00**	98306095	**9784,00**
NB 125-500/421	18,5	C	98305383	**9342,00**	98306073	**9949,00**
NB 125-500/445	22	C	98305384	**10068,00**	98306074	**10675,00**
NB 125-500/493	30	C	98305385	**11042,00**	98306075	**11648,00**
NB 125-500/524	37	C	98305386	**11797,00**	98306076	**12403,00**
NB 125-500/546	45	C	98305387	**13077,00**	98306077	**13684,00**
NB 125-500/548	55	C	98305388	**14214,00**	98306078	**14821,00**
NB 150-200/210-168	2,2	A	98305415	**3574,00**	98306105	**3670,00**
NB 150-200/218-200	3	A	98305416	**3903,00**	98306106	**3998,00**
NB 150-200/224	4	A	98305414	**4093,00**	98306104	**4189,00**
NB 150-250/235 EUP	5,5	A	98757155	**4840,00**	98760010	**5057,00**
NB 150-250/252 EUP	7,5	C	98777361	**5281,00**	98777366	**5498,00**
NB 150-250/282 EUP	11	C	98777350	**6210,00**	98777365	**6427,00**
NB 150-315.2/259	7,5	C	98982278	**5711,00**	99001663	**5775,00**
NB 150-315.2/293	11	C	98982279	**6605,00**	99001664	**6669,00**
NB 150-315.2/328	15	C	98982280	**7356,00**	99001665	**7420,00**
NB 150-315.2/342	18,5	C	99000447	**8272,00**	99001674	**8336,00**
NB 150-315/280	11	C	98305420	**6655,00**	98306110	**6872,00**
NB 150-315/305	15	C	98305421	**7356,00**	98306111	**7574,00**
NB 150-315/322	18,5	C	98305422	**8221,00**	98306112	**8439,00**
NB 150-315/337	22	C	98305423	**8816,00**	98306113	**9033,00**
NB 150-315/338	30	C	98305424	**9731,00**	98306114	**9949,00**
NB 150-400/357	19	C	98305425	**8725,00**	98306115	**8942,00**
NB 150-400/375	22	C	98305426	**9329,00**	98306116	**9546,00**
NB 150-400/408	30	C	98305427	**10285,00**	98306117	**10502,00**
NB 150-400/430	37	C	98305428	**11459,00**	98306118	**11676,00**
NB 150-400/438	45	C	98305429	**12917,00**	98306119	**13135,00**
NB 150-500/457	37	C	98305406	**13168,00**	98306096	**13774,00**
NB 150-500/483	45	C	98305407	**14641,00**	98306097	**15248,00**
NB 150-500/513	55	C	98305408	**15758,00**	98306098	**16365,00**
NB 150-500/548	75	C	98305409	**17058,00**	98306099	**17665,00**
NB 200-400/308	15	C	98305342	**12663,00**	98306032	**12880,00**
NB 200-400/328	19	C	98305343	**11809,00**	98306033	**12026,00**
NB 200-400/348	22	C	98305344	**13239,00**	98306034	**13456,00**
NB 200-400/384	30	C	98305345	**14428,00**	98306035	**14646,00**
NB 200-400/404	37	C	98305346	**16470,00**	98306036	**16687,00**
NB 200-450/355	19	C	98305337	**11809,00**	98306027	**12026,00**
NB 200-450/371	22	C	98305338	**13607,00**	98306028	**13825,00**
NB 200-450/407	30	C	98305339	**15156,00**	98306029	**15374,00**
NB 200-450/431	37	C	98305340	**16711,00**	98306030	**16928,00**
NB 200-450/451	45	C	98305341	**17972,00**	98306031	**18190,00**
NB 250-350/277	11	C	98305351	**11331,00**	98306041	**11548,00**
NB 250-350/306	15	C	98305352	**12595,00**	98306042	**12812,00**
NB 250-350/330	19	C	98305353	**13291,00**	98306043	**13508,00**
NB 250-350/366	22	C	98305354	**14845,00**	98306044	**15063,00**
NB 250-400/289	15	C	98305361	**12726,00**	98306051	**12943,00**
NB 250-400/313	19	C	98305362	**13534,00**	98306052	**13752,00**
NB 250-400/329	22	C	98305363	**15086,00**	98306053	**15304,00**
NB 250-400/361	30	C	98305364	**17312,00**	98306054	**17530,00**
NB 250-400/381	37	C	98305365	**18439,00**	98306055	**18656,00**
NB 250-400/401	45	C	98305366	**19760,00**	98306056	**19977,00**
NB 250-450/313	19	C	98305355	**14641,00**	98306045	**15248,00**
NB 250-450/325	22	C	98305356	**15821,00**	98306046	**16427,00**
NB 250-450/357	30	C	98305357	**17875,00**	98306047	**18481,00**
NB 250-450/377	37	C	98305358	**19189,00**	98306048	**19796,00**
NB 250-450/397	45	C	98305359	**19760,00**	98306049	**20366,00**
NB 250-450/433	55	C	98305360	**20571,00**	98306050	**21178,00**
NB 250-500/409	45	C	98305347	**21476,00**	98306037	**22082,00**
NB 250-500/437	55	C	98305348	**22544,00**	98306038	**23150,00**
NB 250-500/485	75	C	98305349	**26897,00**	98306039	**27504,00**
NB 250-500/525	90	C	98305350	**28863,00**	98306040	**29469,00**

* Стандартное торцевое уплотнение для воды, не содержащей гликоль, от +2 °C до +120 °C (BAQE).

** Стандартное торцевое уплотнение для воды с содержанием гликоля от -25 °C до (GQQE +60 °C / BQQE +120 °C).

Цены указаны на условиях «склад-Москва» с учетом НДС.
Рекомендованные розничные цены с 01.03.2017.

Информация, размещенная в Прайс-листе, не является публичной офертой.

GRUNDFOS

Консольно-моноблочные центробежные насосы нормального всасывания NB, 1450 об/мин

Перекачиваемая жидкость: Взрывобезопасная, не содержащая абразивных и волокнистых включений, химически нейтральная к материалам насоса. Для перекачивания химически агрессивных жидкостей необходимо выбрать соответствующую комбинацию материалов насоса, стойких к перекачиваемой жидкости.

Материал: Корпус и рабочее колесо из серого чугуна EN-GJL-250, щелевое уплотнение из бронзы. Все чугунные элементы конструкции насоса покрыты защитным коррозионностойким покрытием, нанесённым методом катафореза.

Насосы NB имеют 3 основных типа конструкции: Дизайн A – корпус насоса на опорах,
дизайн B – электродвигатель на опорах,
дизайн C – корпус насоса и электродвигатель на опорах.

Торцевое уплотнение: Одинарное торцевое уплотнение в соответствии с DIN 12756.

Тип присоединения: Фланцы всасывающего и напорного патрубка соответствуют PN10 или PN16 согласно EN 1092-2.

Номинальное напряжение: До 3 кВт (включительно): 3 x 220-240D/380-415Y В,
от 4 кВт (включительно): 3 x 380-420D/660-725Y В.

Номинальная частота: 50 Гц.

Степень защиты: IP55.

Класс энергоэффективности: До 3 кВт (включительно): ≥ IE3,
от 4 кВт (включительно): ≥ IE2.

Электродвигатели мощностью от 3 кВт и выше поставляются со встроенным терморезистором (PTC)*** в соответствии с DIN 44082.

NB 1450 об/мин

Группа продукта F 3

Тип продукта	P_2, кВт	Дизайн	BAQE*		GQQE**	
			№ продукта	EUR	№ продукта	EUR
NB 32-125.1/121	0,25	A	95108933	**1007,00**	96759439	**1070,00**
NB 32-125.1/139	0,25	A	96124944	**1007,00**	96529011	**1070,00**
NB 32-125.1/140	0,37	A	95108934[B]	**1016,00**	96743749[B]	**1078,00**
NB 32-125/115	0,25	A	95108940	**990,00**	96759454	**1053,00**
NB 32-125/130	0,25	A	95108941[B]	**990,00**	96759455	**1053,00**
NB 32-125/142	0,37	A	96124910[B]	**1017,00**	96528552	**1079,00**
NB 32-160.1/137	0,25	A	95108935	**1044,00**	96759440	**1107,00**
NB 32-160.1/155	0,25	A	95108936[B]	**1044,00**	96755367	**1107,00**
NB 32-160.1/172	0,37	A	96124948[B]	**1069,00**	96529012	**1132,00**
NB 32-160.1/177	0,55	A	95108937[B]	**1156,00**	96759441	**1218,00**
NB 32-160/138	0,25	A	95108942	**1039,00**	96759456	**1102,00**
NB 32-160/154	0,37	A	95108943	**1072,00**	96759457	**1135,00**
NB 32-160/172	0,55	A	96124922[B]	**1148,00**	96528610	**1211,00**
NB 32-160/173	0,75	A	97839403[B]	**1288,00**	98056186	**1350,00**
NB 32-200.1/175	0,37	A	95108938	**1155,00**	96759452	**1217,00**
NB 32-200.1/196	0,55	A	96124953	**1227,00**	96529017	**1290,00**
NB 32-200.1/207	0,75	A	97839402	**1376,00**	98055173	**1439,00**
NB 32-200/184	0,55	A	95108945	**1208,00**	96759459	**1271,00**
NB 32-200/197	0,75	A	97839196[B]	**1351,00**	98056188	**1414,00**
NB 32-200/216	1,1	A	97839197[B]	**1405,00**	98139808	**1468,00**
NB 32-200/219	1,5	A	97839404	**1530,00**	98184645	**1592,00**

* Стандартное торцевое уплотнение для воды, не содержащей гликоль, от +2 °C до +120 °C (BAQE).

** Стандартное торцевое уплотнение для воды с содержанием гликоля от -25 °C до (GQQE +60 °C / BQQE +120 °C).

*** Для преобразования термисторного сигнала в релейный и передачи его на пускатель необходимо использовать реле MS220C (№ продукта 00ID8945[A], см. раздел «Принадлежности»).

[A] – поддерживается складской запас готового продукта; [B] – поддерживается складской запас компонентов для сборки продукта.

Цены указаны на условиях «склад-Москва» с учетом НДС.
Рекомендованные розничные цены с 01.03.2017.

Информация, размещенная в Прайс-листе, не является публичной офертой.

4

NB 1450 об/мин

Группа продукта F 3

Тип продукта	P_2, кВт	Дизайн	BAQE*		GQQE**	
			№ продукта	EUR	№ продукта	EUR
NB 32-250/206	0,75	A	97839405	**1518,00**	98056189	**1581,00**
NB 32-250/236	1,1	A	97839406	**1575,00**	98056190	**1638,00**
NB 32-250/260	1,5	A	97839407	**1708,00**	98056191	**1771,00**
NB 32-250/262	2,2	A	97839408	**1855,00**	98056192	**1918,00**
NB 40-125/116	0,25	A	96124964	**1171,00**	96529033	**1234,00**
NB 40-125/130	0,37	A	96124958	**1189,00**	96529023	**1251,00**
NB 40-125/142	0,55	A	96124959	**1267,00**	96529024	**1330,00**
NB 40-160/134	0,37	A	95108952	**1156,00**	96755980	**1218,00**
NB 40-160/151	0,55	A	96124971[B]	**1280,00**	96529034	**1343,00**
NB 40-160/162	0,75	A	97839198[B]	**1406,00**	98056193	**1469,00**
NB 40-160/177	1,1	A	97839409[B]	**1494,00**	98056194	**1556,00**
NB 40-200/177	0,75	A	97839410	**1357,00**	98056196	**1419,00**
NB 40-200/198	1,1	A	97839199	**1521,00**	98056198	**1584,00**
NB 40-200/217	1,5	A	97839200	**1558,00**	98056199	**1621,00**
NB 40-200/219	2,2	A	97839411	**1722,00**	98056200	**1785,00**
NB 40-250/219	1,5	A	97839412	**1678,00**	98056202	**1741,00**
NB 40-250/245	2,2	A	97839371	**1863,00**	98056204	**1926,00**
NB 40-250/260	3	A	97839372	**1958,00**	98056205	**2021,00**
NB 40-315/283	3	A	97839413	**2435,00**	98056208	**2498,00**
NB 40-315/305	4	A	97837081	**2340,00**	98897749	**2436,00**
NB 40-315/334	5,5	A	97837082	**2653,00**	98897750	**2749,00**
NB 40-315/344	7,5	A	97837083	**2761,00**	98897762	**2857,00**
NB 50-125/113	0,37	A	95108964	**1156,00**	96759478	**1218,00**
NB 50-125/129	0,55	A	96124996	**1285,00**	96529076	**1348,00**
NB 50-125/138	0,75	A	97839373[B]	**1410,00**	98056226	**1473,00**
NB 50-125/144	1,1	A	97839417	**1466,00**	98056227[B]	**1529,00**
NB 50-160/131	0,55	A	95108966	**1317,00**	96759480	**1380,00**
NB 50-160/139	0,75	A	97839418	**1452,00**	98056228	**1515,00**
NB 50-160/158	1,1	A	97839374	**1492,00**	98056229	**1555,00**
NB 50-160/175	1,5	A	97839375[B]	**1530,00**	98056231[B]	**1592,00**
NB 50-160/177	2,2	A	97839419[B]	**1643,00**	98056232	**1706,00**
NB 50-200/171	1,1	A	97839420	**1548,00**	98056233	**1611,00**
NB 50-200/188	1,5	A	97839421[B]	**1608,00**	98056234	**1671,00**
NB 50-200/210	2,2	A	97839376	**1687,00**	98105605[B]	**1750,00**
NB 50-200/219	3	A	97839377	**1805,00**	98056237	**1867,00**
NB 50-250/221	2,2	A	97839422	**1807,00**	98056238	**1869,00**
NB 50-250/241	3	A	97839423	**1915,00**	98056239	**1978,00**
NB 50-250/263	4	A	97837027[B]	**1842,00**	98299615[B]	**1904,00**
NB 50-315/277	4	A	97837093	**2359,00**	98897770	**2454,00**
NB 50-315/303	5,5	A	97837094	**2753,00**	98897820	**2849,00**
NB 50-315/331	7,5	A	97837095	**3129,00**	98466106	**3225,00**
NB 50-315/344	11	C	97837096	**3557,00**	98897823	**3652,00**
NB 65-125/122	0,55	A	95108981[B]	**1293,00**	96759492	**1355,00**
NB 65-125/130	0,75	A	97839379	**1440,00**	98056251	**1503,00**
NB 65-125/144	1,1	A	97839380	**1516,00**	98056252	**1579,00**
NB 65-160/135	0,75	A	97839428	**1426,00**	98056254	**1488,00**
NB 65-160/149	1,1	A	97839381[B]	**1487,00**	98056255	**1550,00**
NB 65-160/165	1,5	A	97839382[B]	**1519,00**	98056256	**1582,00**
NB 65-160/177	2,2	A	97839383[B]	**1657,00**	98095022	**1720,00**
NB 65-200/170	1,5	A	97839429	**1783,00**	98056259	**1846,00**
NB 65-200/189	2,2	A	97839430[B]	**1890,00**	98172640[B]	**1953,00**
NB 65-200/205	3	A	97839384	**2010,00**	98056260	**2072,00**
NB 65-200/219	4	A	97837034[B]	**1978,00**	98483619	**2040,00**

* Стандартное торцевое уплотнение для воды, не содержащей гликоль, от +2 °C до +120 °C (BAQE).

** Стандартное торцевое уплотнение для воды с содержанием гликоля от -25 °C до (GQQE +60 °C / BQQE +120 °C).

[A] – поддерживается складской запас готового продукта; [B] – поддерживается складской запас компонентов для сборки продукта.

Цены указаны на условиях «склад-Москва» с учетом НДС.
Рекомендованные розничные цены с 01.03.2017.

Информация, размещенная в Прайс-листе, не является публичной офертой.

GRUNDFOS

NB 1450 об/мин

Группа продукта F 3

Тип продукта	P_2, кВт	Дизайн	BAQE*		GQQE**	
			№ продукта	EUR	№ продукта	EUR
NB 65-250/215	3	A	97839431	**2355,00**	98056272	**2450,00**
NB 65-250/232	4	A	97837102[B]	**2284,00**	98897825	**2379,00**
NB 65-250/254	5,5	A	97837103[B]	**2672,00**	98936063	**2768,00**
NB 65-250/270	7,5	A	97837104	**3021,00**	98299622	**3117,00**
NB 65-315/261	5,5	A	97837105	**2841,00**	98897826	**2937,00**
NB 65-315/282	7,5	A	97837035[B]	**3127,00**	98345253	**3223,00**
NB 65-315/314	11	C	97837036[B]	**3791,00**	98096061	**3887,00**
NB 65-315/320	15	C	97837106	**4139,00**	98682699	**4234,00**
NB 80-160/146	1,5	A	97839390[B]	**1739,00**	98056291	**1801,00**
NB 80-160/161	2,2	A	97839388[B]	**1877,00**	97902287	**1939,00**
NB 80-160/175	3	A	97839389	**1965,00**	97911257	**2028,00**
NB 80-160/177	4	A	97837107[B]	**2070,00**	98144065	**2133,00**
NB 80-200/164	2,2	A	97839438	**2250,00**	98056293	**2345,00**
NB 80-200/179	3	A	97839439	**2355,00**	98056295	**2450,00**
NB 80-200/196	4	A	97837040[B]	**2460,00**	98095081[B]	**2555,00**
NB 80-200/214	5,5	A	97837041[B]	**2800,00**	98095423[B]	**2895,00**
NB 80-200/222	7,5	A	97837110[B]	**3174,00**	98118224	**3270,00**
NB 80-250/225	5,5	A	97837111[B]	**3036,00**	98985393[B]	**3132,00**
NB 80-250/247	7,5	A	97837042[B]	**3395,00**	98119982[B]	**3491,00**
NB 80-250/270	11	C	97837043[B]	**4120,00**	98045559	**4216,00**
NB 80-315/280	11	C	97837112[B]	**4282,00**	98554016	**4378,00**
NB 80-315/305	15	C	97837044[B]	**4597,00**	98316181[B]	**4693,00**
NB 80-315/320	18,5	C	97837045	**5127,00**	98085991	**5223,00**
NB 80-315/334	22	C	97837046	**5447,00**	98451046	**5542,00**
NB 80-400/347	18,5	C	97837113	**6770,00**	98897880	**6988,00**
NB 80-400/365	22	C	97837114	**7112,00**	98897892	**7329,00**
NB 80-400/397	30	C	97837115	**8393,00**	98897912	**8611,00**
NB 80-400/419	37	C	97837116	**9517,00**	98897911	**9735,00**
NB 80-400/438	45	C	97837117	**10034,00**	98897914	**10252,00**
NB 100-160/160-140 EUP	2,2	A	98744291	**2100,00**	98747389	**2163,00**
NB 100-160/169 EUP	3	A	98744290	**2166,00**	98747388	**2229,00**
NB 100-160/176 EUP	4	A	98744289	**2289,00**	98897916	**2351,00**
NB 100-200/178	4	A	97837121	**2566,00**	98897981	**2662,00**
NB 100-200/195	5,5	A	97837047[B]	**2888,00**	98106821	**2984,00**
NB 100-200/211	7,5	A	97837048[B]	**3287,00**	98095079	**3383,00**
NB 100-200/219	11	C	97837122[B]	**3731,00**	98144064	**3826,00**
NB 100-250/215 EUP	7,5	A	98744263	**3835,00**	98897983	**4052,00**
NB 100-250/245 EUP	11	C	98896950[B]	**4224,00**	98897984[B]	**4441,00**
NB 100-250/274 EUP	15	C	98896961	**4522,00**	98897985	**4739,00**
NB 100-315/279	15	C	97837125[B]	**4821,00**	98145700	**4917,00**
NB 100-315/295	18,5	C	97837051	**5298,00**	98526479	**5394,00**
NB 100-315/312	22	C	97837052	**5636,00**	98899690	**5732,00**
NB 100-315/334	30	C	97837126	**6833,00**	98618559	**6929,00**
NB 100-400/334 EUP	22	C	98896962	**6942,00**	98897989	**7160,00**
NB 100-400/360 EUP	30	C	98896963	**8117,00**	98897990	**8335,00**
NB 100-400/375 EUP	37	C	98896976	**9216,00**	98898012	**9434,00**
NB 100-400/395 EUP	45	C	98896977	**10127,00**	98898013	**10344,00**
NB 100-400/415 EUP	55	C	98896978	**11373,00**	98898015	**11591,00**
NB 125-200/176-154 EUP	5,5	C	98744277[B]	**3478,00**	98899716	**3574,00**
NB 125-200/196-180 EUP	7,5	C	98744276	**3791,00**	98899718	**3887,00**
NB 125-200/219 EUP	11	C	98896991	**4159,00**	98898966	**4255,00**
NB 125-200/226 EUP	15	C	99024153[B]	**4452,00**	99024156	**4547,00**

* Стандартное торцевое уплотнение для воды, не содержащей гликоль, от +2 °C до +120 °C (BAQE).

** Стандартное торцевое уплотнение для воды с содержанием гликоля от -25 °C до (GQQE +60 °C / BQQE +120 °C).

[A] – поддерживается складской запас готового продукта; [B] – поддерживается складской запас компонентов для сборки продукта.

Цены указаны на условиях «склад-Москва» с учетом НДС.
Рекомендованные розничные цены с 01.03.2017.

Информация, размещенная в Прайс-листе, не является публичной офертой.

4

NB 1450 об/мин

Группа продукта F 3

Тип продукта	P_2, кВт	Дизайн	BAQE*		GQQE**	
			№ продукта	EUR	№ продукта	EUR
NB 125-250/220	11	C	97837136[B]	**4447,00**	98451188	**4542,00**
NB 125-250/236	15	C	97837053[B]	**4738,00**	98058821[B]	**4834,00**
NB 125-250/249	18,5	C	97837054	**5253,00**	98055623	**5349,00**
NB 125-250/262	22	C	97837055	**5573,00**	98118552	**5669,00**
NB 125-250/269	30	C	97837137	**6876,00**	98451003	**6972,00**
NB 125-315/275	18,5	C	97837138	**6468,00**	98095429	**6686,00**
NB 125-315/290	22	C	97837139	**6782,00**	98899743	**6999,00**
NB 125-315/317	30	C	97837140	**8091,00**	97993046	**8308,00**
NB 125-315/336	37	C	97837141[B]	**8664,00**	98046411[B]	**8882,00**
NB 125-315/338	45	C	97837142	**9786,00**	98583700	**10003,00**
NB 125-400/345	37	C	97837143	**8940,00**	98899745	**9158,00**
NB 125-400/368	45	C	97837144	**10062,00**	98899746	**10279,00**
NB 125-400/392	55	C	97837145	**11610,00**	98899749	**11827,00**
NB 125-400/433	75	C	97837146	**13226,00**	98899772	**13444,00**
NB 125-400/438	90	C	97837147	**14247,00**	98899773	**14464,00**
NB 125-500/406	55	C	97837148	**12983,00**	98899774	**13590,00**
NB 125-500/447	75	C	97837149	**14601,00**	98899829	**15208,00**
NB 125-500/473	90	C	97837150	**15623,00**	98053585	**16230,00**
NB 125-500/500	110	C	97837151	**20779,00**	98899776	**21386,00**
NB 125-500/526	132	C	97837152	**21538,00**	98899777	**22145,00**
NB 125-500/548	160	C	97837153	**23046,00**	98899779	**23653,00**
NB 150-200/210-158	7,5	A	97837154	**4547,00**	98899825	**4643,00**
NB 150-200/218-208	11	C	97837056	**5212,00**	98097832	**5308,00**
NB 150-200/224	15	C	97837155	**5518,00**	98898349	**5614,00**
NB 150-250/226-214 EUP	15	C	98896993	**5772,00**	98899874	**5989,00**
NB 150-250/230 EUP	18,5	C	98896995	**6289,00**	98898350	**6507,00**
NB 150-250/242 EUP	22	C	98896996	**6600,00**	98898501	**6818,00**
NB 150-250/262 EUP	30	C	98896997	**7907,00**	98898502	**8125,00**
NB 150-250/275 EUP	37	C	98896998	**8915,00**	98898503	**9132,00**
NB 150-250/282 EUP	45	C	98896999	**9756,00**	98898504	**9973,00**
NB 150-315.2/250	22	C	98982404	**7084,00**	по запросу	**по запросу**
NB 150-315.2/275	30	C	98982405	**8392,00**	по запросу	**по запросу**
NB 150-315.2/294	37	C	98982406	**9376,00**	по запросу	**по запросу**
NB 150-315.2/314	45	C	98982407	**10143,00**	по запросу	**по запросу**
NB 150-315.2/334	55	C	98982408	**11695,00**	по запросу	**по запросу**
NB 150-315.2/342	75	C	98982409	**13571,00**	по запросу	**по запросу**
NB 150-315/275	37	C	97837162	**9544,00**	98897766	**9761,00**
NB 150-315/291	45	C	97837163	**10337,00**	98146435	**10554,00**
NB 150-315/310	55	C	97837164	**11884,00**	98062064	**12101,00**
NB 150-315/336	75	C	97837165	**13776,00**	98062074	**13994,00**
NB 150-315/338	90	C	97837166	**15197,00**	98897768	**15414,00**
NB 150-400/343	55	C	97837167	**12554,00**	98415711	**12990,00**
NB 150-400/375	75	C	97837168	**14527,00**	98339819	**14964,00**
NB 150-400/394	90	C	97837169	**16166,00**	98166235	**16603,00**
NB 150-400/412	110	C	97837170	**21852,00**	98053164	**22289,00**
NB 150-400/431	132	C	97837171	**22640,00**	98899870	**23077,00**
NB 150-400/438	160	C	97837172	**24214,00**	98899871	**24651,00**
NB 150-500/459	132	C	97837173	**23938,00**	98899841	**24545,00**
NB 150-500/489	160	C	97837174	**25512,00**	98899843	**26119,00**
NB 150-500/521	200	C	97837175	**28117,00**	98899846	**28724,00**

* Стандартное торцевое уплотнение для воды, не содержащей гликоль, от +2 °C до +120 °C (BAQE).

** Стандартное торцевое уплотнение для воды с содержанием гликоля от -25 °C до (GQQE +60 °C / BQQE +120 °C).

[A] – поддерживается складской запас готового продукта; [B] – поддерживается складской запас компонентов для сборки продукта.

Цены указаны на условиях «склад-Москва» с учетом НДС.
Рекомендованные розничные цены с 01.03.2017.

Информация, размещенная в Прайс-листе, не является публичной офертой.

GRUNDFOS

NB 1450 об/мин

Группа продукта F 3

Тип продукта	P_2, кВт	Дизайн	BAQE*		GQQE**	
			№ продукта	EUR	№ продукта	EUR
NB 200-400/280	37	C	97933822	**14639,00**	98898510	**14857,00**
NB 200-400/296	45	C	97933823	**15940,00**	98898521	**16158,00**
NB 200-400/312	55	C	97933824	**16861,00**	98898522	**17078,00**
NB 200-400/344	75	C	97933825	**17851,00**	98898523	**18068,00**
NB 200-400/364	90	C	97933826	**18794,00**	98898524	**19012,00**
NB 200-400/392	110	C	97920972	**20497,00**	98898525	**20714,00**
NB 200-400/404	132	C	97920974	**21953,00**	98898526	**22171,00**
NB 200-450/367	75	C	97920976	**17922,00**	98898537	**18139,00**
NB 200-450/391	90	C	97920978	**19043,00**	98898540	**19260,00**
NB 200-450/415	110	C	97920980	**23257,00**	98898538	**23475,00**
NB 200-450/435	132	C	97920982	**24694,00**	98898542	**24912,00**
NB 200-450/455	160	C	97920984	**26571,00**	98898543	**26788,00**
NB 250-350/266	37	C	97920986	**15780,00**	98898544	**15997,00**
NB 250-350/294	45	C	97920988	**17186,00**	98898545	**17403,00**
NB 250-350/318	55	C	97920990	**18604,00**	98898546	**18821,00**
NB 250-350/362	75	C	97920992	**21838,00**	98444871	**22055,00**
NB 250-350/370	90	C	97920994	**23279,00**	98898547	**23496,00**
NB 250-400/281	45	C	97920996	**17510,00**	98898548	**17727,00**
NB 250-400/301	55	C	97920998	**18916,00**	98898616	**19133,00**
NB 250-400/329	75	C	97921000	**22337,00**	98898621	**22554,00**
NB 250-400/349	90	C	97921002	**24526,00**	98898624	**24744,00**
NB 250-400/365	110	C	97921004	**25981,00**	98898630	**26198,00**
NB 250-400/385	132	C	97921006	**27186,00**	98898634	**27403,00**
NB 250-400/405	160	C	97921008	**28814,00**	98898636	**29032,00**
NB 250-450/325	75	C	97921010	**22610,00**	98898637	**23216,00**
NB 250-450/341	90	C	97921012	**24285,00**	98898638	**24892,00**
NB 250-450/361	110	C	97921014	**25725,00**	98898639	**26332,00**
NB 250-450/381	132	C	97921016	**27435,00**	98898651	**28042,00**
NB 250-450/401	160	C	97921018	**29025,00**	98898660	**29632,00**
NB 250-450/445	200	C	97921020	**31720,00**	98898667	**32327,00**
NB 250-500/417	160	C	97921022	**31244,00**	98898670	**31851,00**
NB 250-500/445	200	C	97921024	**34212,00**	98898681	**34819,00**

* Стандартное торцевое уплотнение для воды, не содержащей гликоль, от +2 °C до +120 °C (BAQE).

** Стандартное торцевое уплотнение для воды с содержанием гликоля от -25 °C до (GQQE +60 °C / BQQE +120 °C).

4

Консольно-моноблочные центробежные насосы нормального всасывания NB, 2900 об/мин

Перекачиваемая жидкость: Взрывобезопасная, не содержащая абразивных и волокнистых включений, химически нейтральная к материалам насоса. Для перекачивания химически агрессивных жидкостей необходимо выбрать соответствующую комбинацию материалов насоса, стойких к перекачиваемой жидкости.

Материал: Корпус и рабочее колесо из серого чугуна EN-GJL-250, щелевое уплотнение из бронзы. Все чугунные элементы конструкции насоса покрыты защитным коррозионностойким покрытием, нанесённым методом катафореза.

Насосы NB имеют 3 основных типа конструкции: Дизайн A – корпус насоса на опорах,
дизайн B – электродвигатель на опорах,
дизайн C – корпус насоса и электродвигатель на опорах.

Торцевое уплотнение: Одинарное торцевое уплотнение в соответствии с DIN 12756.

Тип присоединения: Фланцы всасывающего и напорного патрубка соответствуют PN10 или PN16 согласно EN 1092-2.

Номинальное напряжение: До 1,1 кВт (включительно): 3 x 220-240D/380-415Y В,
до 3 кВт (включительно): 3 x 220-240D/380-415Y В;
от 4 кВт (включительно): 3 x 380-420D/660-725Y В.

Номинальная частота: 50 Гц.

Степень защиты: IP55.

Класс энергоэффективности: До 3 кВт (включительно): ≥ IE3; от 4 кВт (включительно): ≥ IE2.

Электродвигатели мощностью от 3 кВт и выше поставляются со встроенным терморезистором (PTC)*** в соответствии с DIN 44082.

NB 2900 об/мин

Группа продукта F 3

Тип продукта	P_2, кВт	Дизайн	BAQE*		GQQE**	
			№ продукта	EUR	№ продукта	EUR
NB 32-125.1/100	0,75	A	97839209[B]	**1258,00**	98055542	**1320,00**
NB 32-125.1/110	1,1	A	97839210[B]	**1305,00**	98055543	**1368,00**
NB 32-125.1/121	1,5	A	97839211[B]	**1369,00**	98098859	**1432,00**
NB 32-125.1/140	2,2	A	97839212[B]	**1407,00**	97891485[B]	**1470,00**
NB 32-125/106	1,1	A	97838599[B]	**1314,00**	98055172	**1377,00**
NB 32-125/115	1,5	A	97838600[B]	**1372,00**	98055120[B]	**1435,00**
NB 32-125/130	2,2	A	97839202[B]	**1412,00**	97908941	**1475,00**
NB 32-125/142	3	A	97839203[B]	**1639,00**	98042571	**1702,00**
NB 32-160.1/139	1,5	A	97839201	**1428,00**	98055935[B]	**1490,00**
NB 32-160.1/155	2,2	A	97839213[B]	**1485,00**	98055937[B]	**1548,00**
NB 32-160.1/169	3	A	97839214	**1726,00**	98055938	**1789,00**
NB 32-160.1/177	4	A	97836760[B]	**1683,00**	98253828	**1746,00**
NB 32-160/139	2,2	A	97839251[B]	**1505,00**	98055961	**1568,00**
NB 32-160/151	3	A	97839204[B]	**1742,00**	98055962	**1805,00**
NB 32-160/163	4	A	97836714[B]	**1662,00**	98047141	**1725,00**
NB 32-160/177	5,5	A	97836715[A]	**1965,00**	98114929	**2028,00**
NB 32-200.1/172	3	A	97839249	**1846,00**	97891486	**1909,00**
NB 32-200.1/188	4	A	97836724	**1771,00**	98898870	**1833,00**
NB 32-200.1/205	5,5	A	97836725	**2056,00**	96606458	**2119,00**
NB 32-200.1/207	7,5	A	97836762	**2239,00**	98666840	**2302,00**
NB 32-200/176	4	A	97836764	**1784,00**	98187786	**1847,00**
NB 32-200/190	5,5	A	97836716[B]	**2069,00**	98412610	**2132,00**
NB 32-200/206	7,5	A	97836717[B]	**2229,00**	98533126	**2292,00**
NB 32-200/219	11	C	97836765[B]	**2850,00**	98463054	**2913,00**
NB 32-250/199	5,5	A	97836766	**2233,00**	98898886	**2296,00**
NB 32-250/219	7,5	A	97836767	**2418,00**	98898887	**2481,00**
NB 32-250/244	11	C	97836768	**2963,00**	98898896	**3026,00**
NB 32-250/262	15	C	97836769	**3278,00**	98898897	**3341,00**

* Стандартное торцевое уплотнение для воды, не содержащей гликоль, от +2 °C до +120 °C (BAQE).

** Стандартное торцевое уплотнение для воды с содержанием гликоля от -25 °C до (GQQE +60 °C / BQQE +120 °C).

*** Для преобразования термисторного сигнала в релейный и передачи его на пускатель необходимо использовать реле MS220C (№ продукта 00ID8945[A], см. раздел «Принадлежности»).

[A] – поддерживается складской запас готового продукта; [B] – поддерживается складской запас компонентов для сборки продукта.

Цены указаны на условиях «склад-Москва» с учетом НДС.
Рекомендованные розничные цены с 01.03.2017.

Информация, размещенная в Прайс-листе, не является публичной офертой.

NB 2900 об/мин

Группа продукта F 3

Тип продукта	P_2, кВт	Дизайн	BAQE*		GQQE**	
			№ продукта	EUR	№ продукта	EUR
NB 40-125/105	1,5	A	97839217[B]	**1478,00**	98056009	**1541,00**
NB 40-125/116	2,2	A	97839218	**1523,00**	98056010	**1586,00**
NB 40-125/127	3	A	97839219	**1765,00**	97993019	**1828,00**
NB 40-125/139	4	A	97836729	**1694,00**	97992937[B]	**1757,00**
NB 40-125/142	5,5	A	97836770	**1947,00**	98106470	**2010,00**
NB 40-160/144	4	A	97836771[B]	**1709,00**	98491332	**1772,00**
NB 40-160/158	5,5	A	97836730[B]	**2047,00**	97992935	**2109,00**
NB 40-160/172	7,5	A	97836731[A]	**2234,00**	97992973	**2297,00**
NB 40-160/177	11	C	97836772[B]	**2840,00**	97994428	**2903,00**
NB 40-200/172	5,5	A	97836773	**2124,00**	98558605	**2187,00**
NB 40-200/188	7,5	A	97836774	**2308,00**	98898908	**2371,00**
NB 40-200/206	11	B	97781325[B]	**2870,00**	98076886	**2932,00**
NB 40-200/219	15	B	97964034[B]	**3148,00**	98104513	**3211,00**
NB 40-250/211	11	A	97964000[B]	**2941,00**	98075283	**3003,00**
NB 40-250/230	15	B	97964044[A]	**3233,00**	98898921	**3296,00**
NB 40-250/245	18,5	B	97964038[B]	**3524,00**	98327179	**3586,00**
NB 40-250/255	22	B	97964043	**4010,00**	98898925	**4073,00**
NB 40-250/260	30	B	97836777	**5087,00**	98898926	**5150,00**
NB 40-315/273	22	C	97836778	**4520,00**	98898933	**4615,00**
NB 40-315/298	30	C	97836779	**5624,00**	98898964	**5720,00**
NB 40-315/318	37	C	97836780	**6360,00**	98899027	**6456,00**
NB 40-315/336	45	C	97836781	**8322,00**	98899029	**8418,00**
NB 50-125/111	3	A	97839227[B]	**1854,00**	98056070	**1917,00**
NB 50-125/121	4	A	97836737[B]	**1752,00**	98092475	**1815,00**
NB 50-125/135	5,5	A	97836738[B]	**2073,00**	98044789[B]	**2136,00**
NB 50-125/144	7,5	A	97836739	**2247,00**	98125190	**2310,00**
NB 50-160/136	5,5	A	97836782[B]	**2124,00**	98179518	**2187,00**
NB 50-160/150	7,5	A	97836740[A]	**2314,00**	97992958	**2377,00**
NB 50-160/167	11	B	97781372	**2909,00**	97952290	**2972,00**
NB 50-160/177	15	B	97836783	**3148,00**	98061059[B]	**3211,00**
NB 50-200/181	11	B	97836784[B]	**3066,00**	98168733	**3129,00**
NB 50-200/198	15	B	97781381[A]	**3297,00**	98095563[B]	**3360,00**
NB 50-200/210	18,5	B	97781382	**3584,00**	97952679[B]	**3647,00**
NB 50-200/219	22	B	97964046[B]	**4085,00**	98899061	**4148,00**
NB 50-250/205	15	B	97836785[B]	**3426,00**	98899063	**3489,00**
NB 50-250/222	18,5	B	97836786	**3718,00**	98899065	**3781,00**
NB 50-250/233	22	B	97964047	**4211,00**	98899066	**4273,00**
NB 50-250/254	30	B	97836746[B]	**5214,00**	98899067	**5277,00**
NB 50-250/263	37	B	97851878	**6412,00**	98899072	**6475,00**
NB 50-315/267	30	C	97836788	**5724,00**	98899073	**5820,00**
NB 50-315/285	37	C	97836789	**6412,00**	98524820	**6508,00**
NB 50-315/300	45	C	97836790	**7439,00**	98899074	**7534,00**
NB 50-315/321	55	C	97836791	**9212,00**	98899075	**9308,00**
NB 65-125/120-110	4	A	97836748[B]	**1820,00**	98072350[B]	**1883,00**
NB 65-125/127	5,5	A	97836747[B]	**2137,00**	98244929	**2200,00**
NB 65-125/137	7,5	A	97836749	**2368,00**	98117937[B]	**2431,00**
NB 65-125/144	11	C	97836792[B]	**2965,00**	98055023[B]	**3028,00**
NB 65-160/143	7,5	A	97836793	**2461,00**	98173354	**2524,00**
NB 65-160/157	11	B	97781427[B]	**3057,00**	98044823[B]	**3120,00**
NB 65-160/173	15	B	97781430[B]	**3248,00**	98055943	**3310,00**
NB 65-160/177	18,5	B	97836794	**3567,00**	98098788	**3630,00**
NB 65-200/162	11	B	97836795[B]	**3219,00**	98899077	**3282,00**
NB 65-200/177	15	B	97836796	**3451,00**	98899079	**3513,00**
NB 65-200/190	18,5	B	97964045[B]	**3724,00**	98070580[B]	**3787,00**
NB 65-200/198	22	B	97964048[B]	**4220,00**	98246455[B]	**4283,00**
NB 65-200/217	30	B	97836754[B]	**5238,00**	98552619	**5300,00**
NB 65-200/219	37	B	97836797[B]	**6452,00**	98899267[B]	**6515,00**
NB 65-250/223	30	C	97836798[B]	**5361,00**	98095836	**5457,00**
NB 65-250/238	37	C	97836799[B]	**6024,00**	98899270	**6120,00**
NB 65-250/251	45	C	97836800[B]	**7034,00**	98899282	**7130,00**
NB 65-250/269	55	C	97836801[B]	**8230,00**	98899287	**8325,00**
NB 65-250/270	75	C	97836802[B]	**10273,00**	98899294	**10369,00**

* Стандартное торцевое уплотнение для воды, не содержащей гликоль, от +2 °C до +120 °C (BAQE).

** Стандартное торцевое уплотнение для воды с содержанием гликоля от -25 °C до (GQQE +60 °C / BQQE +120 °C).

[A] – поддерживается складской запас готового продукта; [B] – поддерживается складской запас компонентов для сборки продукта.

Цены указаны на условиях «склад-Москва» с учетом НДС.
Рекомендованные розничные цены с 01.03.2017.

Информация, размещенная в Прайс-листе, не является публичной офертой.

4

NB 2900 об/мин

Группа продукта F 3

Тип продукта	P_2, кВт	Дизайн	BAQE*		GQQE**	
			№ продукта	EUR	№ продукта	EUR
NB 65-315/272	55	C	97836803[B]	**8355,00**	98899308	**8451,00**
NB 65-315/295	75	C	97836804[B]	**10399,00**	98899313	**10495,00**
NB 65-315/308	90	C	97836805	**11893,00**	98899318	**11989,00**
NB 65-315/320	110	C	97836806	**15684,00**	98899345	**15780,00**
NB 80-160/147-127	11	B	97781472[B]	**3474,00**	97951353[B]	**3537,00**
NB 80-160/151	15	B	97781474[B]	**3710,00**	97971757[B]	**3773,00**
NB 80-160/161	18,5	B	97781488[A]	**4014,00**	97994424[B]	**4077,00**
NB 80-160/167	22	B	97781491[B]	**4700,00**	98053166	**4763,00**
NB 80-160/177	30	B	97836807[B]	**5774,00**	98082980[B]	**5837,00**
NB 80-200/171	22	C	97836808[B]	**4532,00**	98558974	**4628,00**
NB 80-200/188	30	C	97836759[B]	**5978,00**	98097755[B]	**6074,00**
NB 80-200/200	37	C	97836809[B]	**6549,00**	98156357	**6645,00**
NB 80-200/211	45	C	97836810[B]	**7648,00**	98133194[B]	**7744,00**
NB 80-200/222	55	C	97836811[B]	**8946,00**	98189568	**9041,00**
NB 80-250/220	45	C	97836812[B]	**7729,00**	98899349	**7825,00**
NB 80-250/234	55	C	97836813[B]	**9027,00**	98405328	**9123,00**
NB 80-250/257	75	C	97836814[B]	**10561,00**	98083088	**10656,00**
NB 80-250/270	90	C	97836815	**12297,00**	98079435	**12393,00**
NB 80-315/278	90	C	97836816	**12572,00**	98899355	**12668,00**
NB 80-315/295	110	C	97836817	**17460,00**	98899374	**17555,00**
NB 80-315/310	132	C	97836818	**19411,00**	98899375	**19507,00**
NB 80-315/328	160	C	97836819	**21807,00**	98899376	**21903,00**
NB 100-160/160-154 EUP	18,5	C	98896931	**4501,00**	98899377	**4564,00**
NB 100-160/167 EUP	22	C	98896934	**5401,00**	98899378	**5464,00**
NB 100-160/176 EUP	30	C	98896935[B]	**5811,00**	98899380	**5874,00**
NB 100-200/170	30	C	97836823[B]	**5745,00**	98415714	**5841,00**
NB 100-200/181	37	C	97836824[B]	**6137,00**	98095446	**6233,00**
NB 100-200/192	45	C	97836825[B]	**7372,00**	98095443[B]	**7468,00**
NB 100-200/203	55	C	97836826[B]	**8533,00**	98134442	**8628,00**
NB 100-200/219	75	C	97836827[B]	**10203,00**	98294310	**10299,00**
NB 100-250/205 EUP	55	C	98896936[B]	**8567,00**	98899382	**8662,00**
NB 100-250/229 EUP	75	C	98896937[B]	**10391,00**	98899384	**10486,00**
NB 100-250/242 EUP	90	C	98896938	**11684,00**	98899389	**11780,00**
NB 100-250/258 EUP	110	C	98896939	**16558,00**	98899390	**16654,00**
NB 100-250/274 EUP	132	C	98896941	**18737,00**	98899403	**18833,00**
NB 100-315/269	110	C	97836833	**17460,00**	98899406	**17555,00**
NB 100-315/284	132	C	97836834	**19685,00**	98899407	**19781,00**
NB 100-315/301	160	C	97836835	**22357,00**	98899409	**22453,00**
NB 100-315/322	200	C	97836836	**25651,00**	98899410	**25747,00**
NB 125-200/176-154 EUP	45	C	98896942[B]	**7474,00**	98899412	**7569,00**
NB 125-200/196-166 EUP	55	C	98896943[B]	**8766,00**	98899413	**8862,00**
NB 125-200/205 EUP	75	C	98896944[B]	**10565,00**	98899415	**10661,00**
NB 125-200/219 EUP	90	C	98896945	**11881,00**	98899416	**11977,00**
NB 125-200/224 EUP	110	C	98896946	**16845,00**	98899417	**16940,00**
NB 125-250/222	90	C	97836842	**12216,00**	98365865	**12312,00**
NB 125-250/236	110	C	97836843	**17186,00**	98355388	**17281,00**
NB 125-250/249	132	C	97836844	**19411,00**	98899419	**19507,00**
NB 125-250/263	160	C	97836845	**22082,00**	98899420	**22178,00**
NB 125-250/269	200	C	97836846	**25377,00**	98454688	**25473,00**
NB 125-315/262	132	C	97836847	**20236,00**	98899421	**20454,00**
NB 125-315/277	160	C	97836848	**23458,00**	98899424	**23676,00**
NB 125-315/297	200	C	97836849	**26750,00**	98899428	**26967,00**
NB 150-200/216-176	75	C	97836850	**12016,00**	98899546	**12112,00**
NB 150-200/218-202	90	C	97836851	**13372,00**	98130580	**13468,00**
NB 150-200/224	110	C	97836852	**18196,00**	98738379	**18292,00**
NB 150-250/226-220 EUP	132	C	98896947	**19886,00**	98899548	**20104,00**
NB 150-250/235 EUP	160	C	98896948	**22550,00**	98899664	**22767,00**
NB 150-250/250 EUP	200	C	98896949	**25794,00**	98899682	**26012,00**
NB 150-315.2/244	160	C	98982402	**26615,00**	по запросу	**по запросу**
NB 150-315.2/262	200	C	98982403	**28689,00**	по запросу	**по запросу**

* Стандартное торцевое уплотнение для воды, не содержащей гликоль, от +2 °C до +120 °C (BAQE).

** Стандартное торцевое уплотнение для воды с содержанием гликоля от -25 °C до (GQQE +60 °C / BQQE +120 °C).

[A] – поддерживается складской запас готового продукта; [B] – поддерживается складской запас компонентов для сборки продукта.

Цены указаны на условиях «склад-Москва» с учетом НДС.
Рекомендованные розничные цены с 01.03.2017.

Информация, размещенная в Прайс-листе, не является публичной офертой.

GRUNDFOS

Консольно-моноблочные центробежные насосы нормального всасывания со встроенным частотным преобразователем NBE, 1450 об/мин

Перекачиваемая жидкость: Взрывобезопасная, не содержащая абразивных и волокнистых включений, химически нейтральная к материалам насоса. Для перекачивания химически агрессивных жидкостей необходимо выбрать соответствующую комбинацию материалов насоса, стойких к перекачиваемой жидкости.

Материал: Корпус и рабочее колесо из серого чугуна EN-GJL-250, щелевое уплотнение из бронзы. Все чугунные элементы конструкции насоса покрыты защитным коррозионностойким покрытием, нанесённым методом катафореза.

Насосы NB имеют 3 основных типа конструкции: Дизайн A – корпус насоса на опорах,
дизайн B – электродвигатель на опорах,
дизайн C – корпус насоса и электродвигатель на опорах.

Торцевое уплотнение: Одинарное торцевое уплотнение в соответствии с DIN 12756.

Тип присоединения: Фланцы всасывающего и напорного патрубка соответствуют PN10 или PN16 согласно EN 1092-2.

Номинальное напряжение: До 1,1 кВт (включительно): 3 x 380-500 В;
от 1,5 кВт (включительно): 3 x 380-480 В.

Номинальная частота: 50/60 Гц.

Степень защиты: IP55.

Класс энергоэффективности: До 1,1 кВт (включительно): ≥ IE4;
от 1,5 кВт (включительно): ≥ IE3.

NBE 1450 об/мин

Группа продукта F 3

Тип продукта	P_2, кВт	Дизайн	BAQE*		GQQE/BQQE**	
			№ продукта	EUR	№ продукта	EUR
NBE 32-160.1/177	0,55	A	98482685	**2321,00**	98482755	**2383,00**
NBE 32-160/172	0,55	A	98482680	**2315,00**	98482750	**2378,00**
NBE 32-160/173	0,75	A	98111266	**2384,00**	98553127	**2447,00**
NBE 32-200.1/196	0,55	A	98482681	**2374,00**	98482751	**2437,00**
NBE 32-200.1/207	0,75	A	98111267	**2471,00**	98553129	**2534,00**
NBE 32-200/184	0,55	A	98482686	**2374,00**	98482756	**2437,00**
NBE 32-200/197	0,75	A	98553151	**2446,00**	98553152	**2509,00**
NBE 32-200/216	1,1	A	98111277	**2521,00**	98111289	**2584,00**
NBE 32-200/219	1,5	A	99100403	**2708,00**	99105406	**2708,00**
NBE 32-250/206	0,75	A	98111268	**2619,00**	98553154	**2682,00**
NBE 32-250/236	1,1	A	98111257	**2702,00**	98553193	**2765,00**
NBE 32-250/260	1,5	A	99100407	**2881,00**	99105408	**2881,00**
NBE 32-250/262	2,2	A	99100411	**3258,00**	99105409	**3258,00**
NBE 40-125/142	0,55	A	98482682	**2428,00**	98482752	**2491,00**
NBE 40-160/151	0,55	A	98482683	**2444,00**	98482753	**2507,00**
NBE 40-160/162	0,75	A	98553156	**2501,00**	98553158	**2564,00**
NBE 40-160/177	1,1	A	98111258	**2610,00**	98553228	**2673,00**
NBE 40-200/177	0,75	A	98553159	**2466,00**	98553190	**2529,00**
NBE 40-200/198	1,1	A	98111280	**2637,00**	98111292	**2700,00**
NBE 40-200/217	1,5	A	99099836	**2737,00**	99105410	**2737,00**
NBE 40-200/219	2,2	A	99100414	**3129,00**	99105411	**3129,00**
NBE 40-250/219	1,5	A	99100418	**2854,00**	99105412	**2854,00**
NBE 40-250/245	2,2	A	99099839	**3267,00**	99105413	**3267,00**
NBE 40-250/260	3,0	A	99099842	**3599,00**	99105414	**3599,00**

* Стандартное торцевое уплотнение для воды, не содержащей гликоль, от +2 °C до +120 °C (BAQE).

** Стандартное торцевое уплотнение для воды с содержанием гликоля от -25 °C до (GQQE +60 °C / BQQE +120 °C).

NBE 1450 об/мин

Группа продукта F 3

Тип продукта	P_2, кВт	Дизайн	BAQE*		GQQE/BQQE**	
			№ продукта	EUR	№ продукта	EUR
NBE 40-315/283	3,0	A	99100421	**4064,00**	99105415	**4064,00**
NBE 40-315/305	4,0	A	99100425	**4521,00**	99101881	**4521,00**
NBE 40-315/334	5,5	A	99100428	**5273,00**	99101968	**5273,00**
NBE 40-315/344	7,5	A	99100431	**5818,00**	99101969	**5818,00**
NBE 50-125/129	0,55	A	98482684	**2446,00**	98482754	**2509,00**
NBE 50-125/138	0,75	A	98553162	**2507,00**	98553164	**2570,00**
NBE 50-125/144	1,1	A	98111259	**2582,00**	98553212	**2645,00**
NBE 50-160/131	0,55	A	98482687	**2480,00**	98482757	**2543,00**
NBE 50-160/139	0,75	A	98111269	**2548,00**	98553187	**2611,00**
NBE 50-160/158	1,1	A	98111281	**2609,00**	98111293	**2672,00**
NBE 50-160/175	1,5	A	99099855	**2708,00**	99105416	**2708,00**
NBE 50-160/177	2,2	A	99100435	**3051,00**	99105417	**3051,00**
NBE 50-200/171	1,1	A	98111260	**2662,00**	98553214	**2724,00**
NBE 50-200/188	1,5	A	99100438	**2785,00**	99105418	**2785,00**
NBE 50-200/210	2,2	A	99099859	**3095,00**	99105419	**3095,00**
NBE 50-200/219	3,0	A	99099789	**3449,00**	99105420	**3449,00**
NBE 50-250/221	2,2	A	99100453	**3211,00**	99105421	**3211,00**
NBE 50-250/241	3,0	A	99100457	**3556,00**	99105422	**3556,00**
NBE 50-250/263	4,0	A	99099794	**3995,00**	99101875	**3995,00**
NBE 50-315/277	4,0	A	99100461	**4542,00**	99101970	**4542,00**
NBE 50-315/303	5,5	A	99100465	**5383,00**	99101971	**5383,00**
NBE 50-315/331	7,5	A	99100469	**6210,00**	99101873	**6210,00**
NBE 50-315/344	11	C	95108672	**7457,00**	96741026	**7553,00**
NBE 65-125/122	0,55	A	98482688	**2454,00**	98482758	**2517,00**
NBE 65-125/130	0,75	A	98553231	**2535,00**	98553234	**2598,00**
NBE 65-125/144	1,1	A	98111282	**2632,00**	98111294	**2694,00**
NBE 65-160/135	0,75	A	98111271	**2520,00**	98553189	**2583,00**
NBE 65-160/149	1,1	A	98111283	**2604,00**	98111295	**2667,00**
NBE 65-160/165	1,5	A	99099866	**2697,00**	99105433	**2697,00**
NBE 65-160/177	2,2	A	99099795	**3064,00**	99105434	**3064,00**
NBE 65-200/170	1,5	A	99100472	**2973,00**	99105435	**2973,00**
NBE 65-200/189	2,2	A	99100476	**3290,00**	99100026	**3290,00**
NBE 65-200/205	3	A	99099798	**3647,00**	99105437	**3647,00**
NBE 65-200/219	4	A	99099869	**4138,00**	99101750	**4138,00**
NBE 65-250/215	3	A	99100479	**3983,00**	99105438	**3983,00**
NBE 65-250/232	4	A	99100483	**4464,00**	99101772	**4464,00**
NBE 65-250/254	5,5	A	99100487	**5292,00**	99101619	**5292,00**
NBE 65-250/270	7,5	A	99100490	**6095,00**	99101900	**6095,00**
NBE 65-315/261	5,5	A	99100492	**5475,00**	99101972	**5475,00**
NBE 65-315/282	7,5	A	99099897	**6208,00**	99101770	**6208,00**
NBE 65-315/314	11	C	96539046	**7703,00**	96539181	**7799,00**
NBE 65-315/320	15	C	95108683	**8677,00**	96741068	**8773,00**
NBE 80-160/146	1,5	A	99099872	**2912,00**	99105439	**2912,00**
NBE 80-160/161	2,2	A	99099886	**3276,00**	99105440	**3276,00**
NBE 80-160/175	3	A	99099801	**3615,00**	99105441	**3615,00**
NBE 80-160/177	4	A	99100494	**4058,00**	99101751	**4058,00**
NBE 80-200/164	2,2	A	99100497	**3638,00**	99105442	**3638,00**
NBE 80-200/179	3	A	99100499	**3983,00**	99105443	**3983,00**
NBE 80-200/196	4	A	99099805	**4435,00**	99101959	**4435,00**
NBE 80-200/214	5,5	A	99099809	**5194,00**	99101768	**5194,00**
NBE 80-200/222	7,5	A	99100501	**5985,00**	99100109	**5985,00**

* Стандартное торцевое уплотнение для воды, не содержащей гликоль, от +2 °C до +120 °C (BAQE).

** Стандартное торцевое уплотнение для воды с содержанием гликоля от -25 °C до (GQQE +60 °C / BQQE +120 °C).

Цены указаны на условиях «склад-Москва» с учетом НДС.
Рекомендованные розничные цены с 01.03.2017.

Информация, размещенная в Прайс-листе, не является публичной офертой.

NBE 1450 об/мин

Группа продукта F 3

Тип продукта	P_2, кВт	Дизайн	BAQE*		GQQE/BQQE**	
			№ продукта	EUR	№ продукта	EUR
NBE 80-250/225	5,5	A	99100504	**5420,00**	99101771	**5420,00**
NBE 80-250/247	7,5	A	99099902	**6203,00**	99100061	**6203,00**
NBE 80-250/270	11	C	96539053	**7703,00**	96539197	**7799,00**
NBE 80-315/280	11	C	95108691	**7862,00**	96741096	**7958,00**
NBE 80-315/305	15	C	96539054	**8774,00**	96539198	**8869,00**
NBE 80-315/320	18,5	C	96539056	**9697,00**	96539199	**9793,00**
NBE 80-400/347	18,5	C	95108692	**11351,00**	96867220	**11446,00**
NBE 100-160/160-140 EUP	2,2	A	99101861	**3498,00**	99105444	**3498,00**
NBE 100-160/169 EUP	3	A	99101862	**3880,00**	99105445	**3880,00**
NBE 100-160/176 EUP	4	A	99101798	**4293,00**	99101913	**4293,00**
NBE 100-200/178	4	A	99157291	**4542,00**	99105447	**4542,00**
NBE 100-200/195	5,5	A	99157323	**5278,00**	99105448	**5278,00**
NBE 100-200/211	7,5	A	99157324	**6097,00**	99105449	**6097,00**
NBE 100-200/219	11	C	95108703	**7322,00**	96744084	**7418,00**
NBE 100-250/215 EUP	7,5	A	99101795	**6627,00**	99101910	**6627,00**
NBE 100-250/245 EUP	11	C	98760231	**7891,00**	98760233	**7987,00**
NBE 100-250/274 EUP	15	C	98760230	**8792,00**	98760232	**8888,00**
NBE 100-315/279	15	C	95108706	**8997,00**	96744086	**9093,00**
NBE 100-315/295	18,5	C	96539061	**9868,00**	96539215	**9964,00**
NBE 125-200/176-154 EUP	5,5	A	99101797	**5852,00**	99101912	**5852,00**
NBE 125-200/196-180 EUP	7,5	A	99101796	**6591,00**	99101911	**6591,00**
NBE 125-200/219 EUP	11	C	98760236	**7826,00**	98760238	**7922,00**
NBE 125-200/226 EUP	15	C	98760235	**8720,00**	98760237	**8816,00**
NBE 125-250/220	11	C	95108712	**8025,00**	96744098	**8121,00**
NBE 125-250/236	15	C	96539067	**9308,00**	96539217	**9404,00**
NBE 125-250/249	18,5	C	96539068	**9825,00**	96539218	**9921,00**
NBE 125-315/275	18,5	C	95108713	**11045,00**	96744099	**11262,00**
NBE 150-200/210-158	7,5	A	99157292	**7326,00**	97835077	**7326,00**
NBE 150-200/218-208	11	C	96539070	**8768,00**	96539220	**8864,00**
NBE 150-200/224	15	C	95108716	**9667,00**	96744102	**9762,00**
NBE 150-250/226-214 EUP	15	C	98760241	**10036,00**	98760242	**10254,00**
NBE 150-250/230 EUP	18,5	C	98760243	**10677,00**	98760244	**10894,00**

* Стандартное торцевое уплотнение для воды, не содержащей гликоль, от +2 °C до +120 °C (BAQE).

** Стандартное торцевое уплотнение для воды с содержанием гликоля от -25 °C до (GQQE +60 °C / BQQE +120 °C).

4

Консольно-моноблочные центробежные насосы нормального всасывания со встроенным частотным преобразователем NBE, 2900 об/мин

Перекачиваемая жидкость: Взрывобезопасная, не содержащая абразивных и волокнистых включений, химически нейтральная к материалам насоса. Для перекачивания химически агрессивных жидкостей необходимо выбрать соответствующую комбинацию материалов насоса, стойких к перекачиваемой жидкости.

Материал: Корпус и рабочее колесо из серого чугуна EN-GJL-250, щелевое уплотнение из бронзы. Все чугунные элементы конструкции насоса покрыты защитным коррозионностойким покрытием, нанесённым методом катафореза.

Насосы NB имеют 3 основных типа конструкции: Дизайн A – корпус насоса на опорах,
дизайн B – электродвигатель на опорах,
дизайн C – корпус насоса и электродвигатель на опорах.

Торцевое уплотнение: Одинарное торцевое уплотнение в соответствии с DIN 12756.

Тип присоединения: Фланцы всасывающего и напорного патрубка соответствуют PN10 или PN16 согласно EN 1092-2.

Номинальное напряжение: До 2,2 кВт (включительно): 3 x 380-500 В;
от 3 кВт (включительно): 3 x 380-480 В.

Номинальная частота: 50/60 Гц.

Степень защиты: IP55.

Класс энергоэффективности: До 2,2 кВт (включительно): ≥ IE4;
от 3 кВт (включительно): ≥ IE3.

NBE 2900 об/мин

Группа продукта F 3

Тип продукта	P_2, кВт	Дизайн	BAQE*		GQQE/BQQE**	
			№ продукта	EUR	№ продукта	EUR
NBE 32-125.1/110	1,1	A	98482855	**2413,00**	98482867	**2476,00**
NBE 32-125.1/121	1,5	A	98111273	**2544,00**	98111284	**2607,00**
NBE 32-125.1/140	2,2	A	98111272	**2826,00**	98111285	**2889,00**
NBE 32-125/106	1,1	A	98482854	**2421,00**	98482866	**2483,00**
NBE 32-125/115	1,5	A	98111274	**2559,00**	98111286	**2621,00**
NBE 32-125/130	2,2	A	98111275	**2831,00**	98111287	**2894,00**
NBE 32-125/142	3	A	99103564	**3293,00**	99106337	**3293,00**
NBE 32-160.1/139	1,5	A	98111255	**2614,00**	98553218	**2677,00**
NBE 32-160.1/155	2,2	A	98111276	**2902,00**	98111288	**2964,00**
NBE 32-160.1/169	3	A	99099813	**3378,00**	99105452	**3378,00**
NBE 32-160.1/177	4	A	99100280	**3846,00**	99101960	**3846,00**
NBE 32-160/139	2,2	A	98111256	**2922,00**	98553222	**2985,00**
NBE 32-160/151	3	A	99099817	**3393,00**	99105453	**3393,00**
NBE 32-160/163	4	A	99099752	**3825,00**	99101765	**3825,00**
NBE 32-160/177	5,5	A	99103565	**4441,00**	99100046	**4441,00**
NBE 32-200.1/172	3	A	99100284	**3495,00**	99105454	**3495,00**
NBE 32-200.1/188	4	A	99099823	**3940,00**	99100084	**3940,00**
NBE 32-200.1/205	5,5	A	99099827	**4518,00**	99100055	**4518,00**
NBE 32-200.1/207	7,5	A	99100288	**5193,00**	99101961	**5193,00**
NBE 32-200/176	4	A	99100292	**3953,00**	99101962	**3953,00**
NBE 32-200/190	5,5	A	99099756	**4531,00**	99100058	**4531,00**
NBE 32-200/206	7,5	A	99099759	**5184,00**	99100050	**5184,00**
NBE 32-200/219	11	C	99102260	**6670,00**	99102486	**6670,00**
NBE 32-250/199	5,5	A	99100301	**4729,00**	99101963	**4729,00**
NBE 32-250/219	7,5	A	99100306	**5386,00**	99101876	**5386,00**
NBE 32-250/244	11	C	99100309	**6790,00**	99103634	**6790,00**
NBE 32-250/262	15	C	95108622	**7739,00**	96733603	**7802,00**

* Стандартное торцевое уплотнение для воды, не содержащей гликоль, от +2 °C до +120 °C (BAQE).

** Стандартное торцевое уплотнение для воды с содержанием гликоля от -25 °C до (GQQE +60 °C / BQQE +120 °C).

Цены указаны на условиях «склад-Москва» с учетом НДС.
Рекомендованные розничные цены с 01.03.2017.

Информация, размещенная в Прайс-листе, не является публичной офертой.

NBE 2900 об/мин

Группа продукта F 3

Тип продукта	P_2, кВт	Дизайн	BAQE*		GQQE/BQQE**	
			№ продукта	EUR	№ продукта	EUR
NBE 40-125/105	1,5	A	98111278	**2664,00**	98111290	**2726,00**
NBE 40-125/116	2,2	A	98111279	**2941,00**	98111291	**3003,00**
NBE 40-125/127	3	A	99102323	**3417,00**	99106338	**3417,00**
NBE 40-125/139	4	A	99103566	**3857,00**	99102353	**3857,00**
NBE 40-125/142	5,5	A	99102262	**4400,00**	99102494	**4400,00**
NBE 40-160/144	4	A	99100329	**3875,00**	99101966	**3875,00**
NBE 40-160/158	5,5	A	99102325	**4506,00**	99103571	**4506,00**
NBE 40-160/172	7,5	A	99103567	**5188,00**	99102354	**5188,00**
NBE 40-160/177	11	C	99100370	**6659,00**	99103598	**6659,00**
NBE 40-200/172	5,5	A	99100374	**4588,00**	99101967	**4588,00**
NBE 40-200/188	7,5	A	99100378	**5268,00**	99101879	**5268,00**
NBE 40-200/206	11	B	99099887	**6689,00**	99101767	**6689,00**
NBE 40-200/219	15	B	95108629	**7600,00**	96733609	**7663,00**
NBE 40-250/211	11	B	99103561	**6765,00**	99102517	**6765,00**
NBE 40-250/230	15	B	96539023	**7690,00**	96539125	**7753,00**
NBE 40-250/245	18,5	B	96539024	**8731,00**	96539126	**8794,00**
NBE 40-250/255	22	B	96539025	**9968,00**	96539128	**10031,00**
NBE 40-315/273	22	B	95108631	**10509,00**	96733611	**10605,00**
NBE 50-125/111	3	A	99099846	**3512,00**	99105456	**3512,00**
NBE 50-125/121	4	A	99099850	**3921,00**	99101769	**3921,00**
NBE 50-125/135	5,5	A	99102331	**4535,00**	99102007	**4535,00**
NBE 50-125/144	7,5	A	99099853	**5203,00**	99103572	**5203,00**
NBE 50-160/136	5,5	A	99100383	**4588,00**	99100073	**4588,00**
NBE 50-160/150	7,5	A	99099769	**5274,00**	99100047	**5274,00**
NBE 50-160/167	11	B	99103568	**6731,00**	99103599	**6731,00**
NBE 50-160/177	15	B	95108633	**7600,00**	96733613	**7663,00**
NBE 50-200/181	11	B	99102273	**6899,00**	99102303	**6899,00**
NBE 50-200/198	15	B	96539035	**7758,00**	96539139	**7821,00**
NBE 50-200/210	18,5	B	96539036	**8796,00**	96539140	**8859,00**
NBE 50-200/219	22	B	96539038	**10047,00**	96539142	**10109,00**
NBE 50-250/205	15	B	95108635	**7894,00**	96733615	**7957,00**
NBE 50-250/222	18,5	B	95108636	**8938,00**	96733616	**9001,00**
NBE 50-250/233	22	B	96539039	**10181,00**	96539147	**10243,00**
NBE 65-125/120-110	4	A	99099862	**3992,00**	99101764	**3992,00**
NBE 65-125/127	5,5	A	99099772	**4602,00**	99101749	**4602,00**
NBE 65-125/137	7,5	A	99099785	**5332,00**	99101897	**5332,00**
NBE 65-125/144	11	C	99102275	**6792,00**	99102304	**6792,00**
NBE 65-160/143	7,5	A	99100395	**5429,00**	99101878	**5429,00**
NBE 65-160/157	11	B	99102333	**6889,00**	99102358	**6889,00**
NBE 65-160/173	15	B	96539042	**7705,00**	96539165	**7768,00**
NBE 65-160/177	18,5	B	95108639	**8778,00**	96733620	**8840,00**
NBE 65-200/162	11	B	99103533	**7061,00**	99102467	**7061,00**
NBE 65-200/177	15	B	95108641	**7923,00**	96740394	**7986,00**
NBE 65-200/190	18,5	B	96539043	**8943,00**	96539167	**9006,00**
NBE 65-200/198	22	B	96539044	**10190,00**	96539168	**10253,00**
NBE 80-160/147-127	11	B	99099901	**7037,00**	99100064	**7037,00**
NBE 80-160/151	15	B	96539049	**7882,00**	96539185	**7944,00**
NBE 80-160/161	18,5	B	96539050	**8912,00**	96539189	**8974,00**
NBE 80-160/167	22	B	96539051	**10300,00**	96539191	**10363,00**
NBE 80-200/171	22	C	95108642	**10137,00**	96870854	**10233,00**
NBE 100-160/160-154 EUP	18,50	C	98760228	**10201,00**	98760229	**10264,00**

* Стандартное торцевое уплотнение для воды, не содержащей гликоль, от +2 °C до +120 °C (BAQE).

** Стандартное торцевое уплотнение для воды с содержанием гликоля от -25 °C до (GQQE +60 °C / BQQE +120 °C).

Консольные центробежные насосы нормального всасывания NK, 1450 об/мин

Перекачиваемая жидкость: Взрывобезопасная, не содержащая абразивных и волокнистых включений, химически нейтральная к материалам насоса. Для перекачивания химически агрессивных жидкостей необходимо выбрать соответствующую комбинацию материалов насоса, стойких к перекачиваемой жидкости.

4

Материал: Корпус и рабочее колесо из серого чугуна EN-GJL-250, щелевое уплотнение из бронзы. Все чугунные элементы конструкции насоса покрыты защитным коррозионностойким покрытием, нанесённым методом катафореза.

Торцевое уплотнение: Одинарное торцевое уплотнение в соответствии с DIN 12756.

Тип присоединения: Фланцы всасывающего и напорного патрубка соответствуют PN10 или PN16 согласно EN 1092-2.

Номинальное напряжение: 3 x 380-420D/660-725Y В.

Номинальная частота: 50 Гц.

Степень защиты: IP55.

Класс энергоэффективности: ≥ IE2.

Электродвигатели мощностью от 3 кВт и выше поставляются со встроенным терморезистором (PTC)*** в соответствии с DIN 44082.

NK 1450 об/мин

Группа продукта N

Тип продукта	P_2, кВт	BAQE*	
		№ продукта	EUR
NK 65-315/320	15	97830451	**4719,00**
NK 80-315/305	15	97830465	**4891,00**
NK 80-315/320	18,5	97830466	**5508,00**
NK 80-315/334	22	97830467	**5720,00**
NK 80-400/347	18,5	97830468	**7081,00**
NK 80-400/365	22	97830469	**7546,00**
NK 80-400/397	30	97830470	**8462,00**
NK 80-400/419	37	97830471	**9207,00**
NK 80-400/438	45	97830472	**9898,00**
NK 100-250/274 EUP	15	98838951	**5095,00**
NK 100-315/279	15	97830484	**5296,00**
NK 100-315/295	18,5	97830485	**5915,00**
NK 100-315/312	22	97830486	**6123,00**
NK 100-315/334	30	97830487	**7020,00**
NK 100-400/334 EUP	22	98838957	**7666,00**
NK 100-400/360 EUP	30	98838959	**8659,00**
NK 100-400/385 EUP	37	98838973	**9487,00**
NK 100-400/395 EUP	45	98838975	**10186,00**
NK 100-400/415 EUP	55	98839027	**11545,00**
NK 125-200/226 EUP	15	98839030	**5194,00**
NK 125-250/236	15	97830498	**5099,00**
NK 125-250/249	18,5	97830499	**5714,00**
NK 125-250/262	22	97830500	**5931,00**
NK 125-250/269	30	97830501	**6752,00**
NK 125-315/275	18,5	97830502	**7175,00**
NK 125-315/290	22	97830503	**7332,00**
NK 125-315/317	30	97830504	**8169,00**
NK 125-315/336	37	97830505	**8997,00**
NK 125-315/338	45	97830506	**9687,00**
NK 125-400/345	37	97830507	**9544,00**
NK 125-400/368	45	97830508	**10235,00**

Тип продукта	P_2, кВт	BAQE*	
		№ продукта	EUR
NK 125-400/392	55	97830509	**11596,00**
NK 125-400/433	75	97830510	**13308,00**
NK 125-400/438	90	97830511	**14611,00**
NK 125-500/406	55	97830512	**13784,00**
NK 125-500/447	75	97830513	**15588,00**
NK 125-500/473	90	97830514	**16964,00**
NK 125-500/500	110	97830515	**22091,00**
NK 125-500/526	132	97830516	**22689,00**
NK 125-500/548	160	97830517	**24125,00**
NK 150-200/224	15	97830520	**6232,00**
NK 150-250/226-214 EUP	15	98839042	**6706,00**
NK 150-250/230 EUP	18,5	98839043	**7271,00**
NK 150-250/242 EUP	22	98839045	**7540,00**
NK 150-250/262 EUP	30	98839046	**8405,00**
NK 150-250/275 EUP	37	98839047	**9447,00**
NK 150-250/282 EUP	45	98839049	**10064,00**
NK 150-315/260	30	97830527	**8817,00**
NK 150-315/275	37	97830528	**9734,00**
NK 150-315/291	45	97830529	**10432,00**
NK 150-315/310	55	97830530	**11902,00**
NK 150-315/336	75	97830531	**13497,00**
NK 150-315/338	90	97830532	**14804,00**
NK 150-400/343	55	97830533	**12847,00**
NK 150-400/375	75	97830534	**14546,00**
NK 150-400/394	90	97830535	**15923,00**
NK 150-400/412	110	97830536	**21101,00**
NK 150-400/431	132	97830537	**21691,00**
NK 150-400/438	160	97830538	**23116,00**
NK 150-500/459	132	97830539	**23207,00**
NK 150-500/489	160	97830540	**24621,00**
NK 150-500/521	200	97830541	**26817,00**

* Стандартное торцевое уплотнение для воды, не содержащей гликоль, от +2 °C до +120 °C (BAQE).

** Стандартное торцевое уплотнение для воды с содержанием гликоля от -25 °C до (GQQE +60 °C / BQQE +120 °C).

*** Для преобразования термисторного сигнала в релейный и передачи его на пускатель необходимо использовать реле MS220C (№ продукта 00ID8945[A], см. раздел «Принадлежности»).

Цены указаны на условиях «склад-Москва» с учетом НДС.
Рекомендованные розничные цены с 01.03.2017.

Информация, размещенная в Прайс-листе, не является публичной офертой.

NK 1450 об/мин

Группа продукта N

Тип продукта	P_2, кВт	BAQE*	
		№ продукта	EUR
NKG 200-150-500/548	250	97830714	**по запросу**
NK 200-400/280	37	97830739	**15864,00**
NK 200-400/296	45	97830740	**16720,00**
NK 200-400/312	55	97830741	**17454,00**
NK 200-400/344	75	97830742	**18401,00**
NK 200-400/364	90	97830743	**19124,00**
NK 200-400/392	110	97830744	**21382,00**
NK 200-400/404	132	97830745	**22306,00**
NK 200-450/367	75	97830729	**19183,00**
NK 200-450/391	90	97830730	**19906,00**
NK 200-450/415	110	97830731	**23882,00**
NK 200-450/435	132	97830732	**24805,00**
NK 200-450/455	160	97830733	**26162,00**
NK 250-350/266	37	97830765	**17167,00**
NK 250-350/294	45	97830766	**18263,00**
NK 250-350/318	55	97830767	**19369,00**
NK 250-350/362	75	97830768	**22476,00**
NK 250-350/370	90	97830769	**23598,00**

Тип продукта	P_2, кВт	BAQE*	
		№ продукта	EUR
NK 250-400/281	45	97830715	**19403,00**
NK 250-400/301	55	97830716	**20508,00**
NK 250-400/329	75	97830717	**23615,00**
NK 250-400/349	90	97830718	**24738,00**
NK 250-400/365	110	97830719	**26064,00**
NK 250-400/385	132	97830720	**27002,00**
NK 250-400/405	160	97830721	**28323,00**
NK 250-450/325	75	97830746	**23786,00**
NK 250-450/341	90	97830747	**24889,00**
NK 250-450/361	110	97830748	**26192,00**
NK 250-450/381	132	97830749	**27306,00**
NK 250-450/401	160	97830750	**28553,00**
NK 250-450/445	200	97830751	**30390,00**
NK 250-500/417	160	97830770	**31321,00**
NK 250-500/445	200	97830771	**33540,00**
NK 250-500/485	250	97830772	**по запросу**
NK 250-500/525	315	97830773	**по запросу**

* Стандартное торцевое уплотнение для воды, не содержащей гликоль, от +2 °C до +120 °C (BAQE).

** Стандартное торцевое уплотнение для воды с содержанием гликоля от -25 °C до (GQQE +60 °C / BQQE +120 °C).

*** Для преобразования термисторного сигнала в релейный и передачи его на пускатель необходимо использовать реле MS220C (№ продукта 00ID8945[A], см. раздел «Принадлежности»).

4

Консольные центробежные насосы нормального всасывания NK, 2900 об/мин

Перекачиваемая жидкость: Взрывобезопасная, не содержащая абразивных и волокнистых включений, химически нейтральная к материалам насоса. Для перекачивания химически агрессивных жидкостей необходимо выбрать соответствующую комбинацию материалов насоса, стойких к перекачиваемой жидкости.

Материал: Корпус и рабочее колесо из серого чугуна EN-GJL-250, щелевое уплотнение из бронзы. Все чугунные элементы конструкции насоса покрыты защитным коррозионностойким покрытием, нанесённым методом катафореза.

Торцевое уплотнение: Одинарное торцевое уплотнение в соответствии с DIN 12756.

Тип присоединения: Фланцы всасывающего и напорного патрубка соответствуют PN10 или PN16 согласно EN 1092-2.

Номинальное напряжение: 3 x 380-420D/660-725Y В.

Номинальная частота: 50 Гц.

Степень защиты: IP55.

Класс энергоэффективности: ≥ IE2.

Электродвигатели мощностью от 3 кВт и выше поставляются со встроенным терморезистором (PTC)*** в соответствии с DIN 44082.

NK 2900 об/мин

Группа продукта N

Тип продукта	P_2, кВт	BAQE*	
		№ продукта	EUR
NK 32-250/262	15	97830079	**3985,00**
NK 40-200/219	15	97830092	**3694,00**
NK 40-250/230	15	97830094	**4016,00**
NK 40-250/245	18,5	97830095	**4239,00**
NK 40-250/255	22	97830096	**4822,00**
NK 40-250/260	30	97830097	**5806,00**
NK 40-315/273	22	97830098	**5227,00**
NK 40-315/298	30	97830099	**6219,00**
NK 40-315/318	37	97830100	**6696,00**
NK 40-315/336	45	97830101	**8573,00**
NK 50-160/177	15	97830109	**3730,00**
NK 50-200/198	15	97830111	**3782,00**
NK 50-200/210	18,5	97830112	**3999,00**
NK 50-200/219	22	97830113	**4509,00**
NK 50-250/205	15	97830114	**3926,00**
NK 50-250/222	18,5	97830115	**4141,00**
NK 50-250/233	22	97830116	**4654,00**
NK 50-250/254	30	97830117	**5590,00**
NK 50-250/263	37	97830118	**5946,00**
NK 50-315/267	30	97830119	**6342,00**
NK 50-315/285	37	97830120	**6716,00**
NK 50-315/300	45	97830121	**7701,00**
NK 50-315/321	55	97830122	**9590,00**
NK 65-160/173	15	97830129	**3915,00**
NK 65-160/177	18,5	97830130	**4140,00**
NK 65-200/177	15	97830132	**4102,00**
NK 65-200/190	18,5	97830133	**4330,00**
NK 65-200/198	22	97830134	**4916,00**
NK 65-200/217	30	97830135	**5869,00**
NK 65-200/219	37	97830136	**6241,00**

Тип продукта	P_2, кВт	BAQE*	
		№ продукта	EUR
NK 65-250/223	30	97830137	**6258,00**
NK 65-250/238	37	97830138	**6625,00**
NK 65-250/251	45	97830139	**7614,00**
NK 65-250/269	55	97830140	**9095,00**
NK 65-250/270	75	97830141	**11173,00**
NK 65-315/272	55	97830142	**9523,00**
NK 65-315/295	75	97830143	**11474,00**
NK 65-315/308	90	97830144	**13205,00**
NK 65-315/320	110	97830145	**15910,00**
NK 80-160/151	15	97830147	**3875,00**
NK 80-160/161	18,5	97830148	**4096,00**
NK 80-160/167	22	97830149	**4605,00**
NK 80-160/177	30	97830150	**5539,00**
NK 80-200/171	22	97830151	**5091,00**
NK 80-200/188	30	97830152	**6038,00**
NK 80-200/200	37	97830153	**6401,00**
NK 80-200/211	45	97830154	**7278,00**
NK 80-200/222	55	97830155	**8698,00**
NK 80-250/220	45	97830156	**7774,00**
NK 80-250/234	55	97830157	**9263,00**
NK 80-250/257	75	97830158	**10667,00**
NK 80-250/270	90	97830159	**12028,00**
NK 80-315/278	90	97830160	**12485,00**
NK 80-315/295	110	97830161	**16100,00**
NK 80-315/310	132	97830162	**17981,00**
NK 80-315/328	160	97830163	**20402,00**
NK 100-160/160-154 EUP	18,5	98838920	**4818,00**
NK 100-160/167 EUP	22	98838952	**5771,00**
NK 100-160/176 EUP	30	98838956	**6132,00**

* Стандартное торцевое уплотнение для воды, не содержащей гликоль, от +2 °C до +120 °C (BAQE).

** Стандартное торцевое уплотнение для воды с содержанием гликоля от -25 °C до (GQQE +60 °C / BQQE +120 °C).

*** Для преобразования термисторного сигнала в релейный и передачи его на пускатель необходимо использовать реле MS220C (№ продукта 00ID8945[A], см. раздел «Принадлежности»).

Цены указаны на условиях «склад-Москва» с учетом НДС.
Рекомендованные розничные цены с 01.03.2017.

Информация, размещенная в Прайс-листе, не является публичной офертой.

NK, NKG 2900 об/мин

Группа продукта N

Тип продукта	P_2, кВт	BAQE*	
		№ продукта	EUR
NK 100-200/170	30	97830167	**6365,00**
NK 100-200/181	37	97830168	**6730,00**
NK 100-200/192	45	97830169	**7725,00**
NK 100-200/203	55	97830170	**9119,00**
NK 100-200/219	75	97830171	**10498,00**
NK 100-250/205 EUP	55	98838960	**9290,00**
NK 100-250/229 EUP	75	98838974	**10661,00**
NK 100-250/242 EUP	90	98838976	**12000,00**
NK 100-250/258 EUP	110	98838979	**16417,00**
NK 100-250/274 EUP	132	98838981	**18479,00**
NK 100-315/269	110	97830177	**17623,00**
NK 100-315/284	132	97830178	**18635,00**
NK 100-315/301	160	97830179	**21190,00**
NK 100-315/322	200	97830180	**23890,00**
NK 125-200/176-154 EUP	45	98838984	**8227,00**
NK 125-200/196-166 EUP	55	98838987	**9723,00**
NK 125-200/205 EUP	75	98838988	**11512,00**
NK 125-200/219 EUP	90	98838990	**12799,00**
NK 125-200/224 EUP	110	98838992	**17200,00**
NK 125-250/222	90	97830186	**13083,00**
NK 125-250/236	110	97830187	**16900,00**
NK 125-250/249	132	97830188	**18350,00**
NK 125-250/263	160	97830189	**20893,00**
NK 125-250/269	200	97830190	**23607,00**

Тип продукта	P_2, кВт	BAQE*	
		№ продукта	EUR
NK 125-315/262	132	97830191	**19358,00**
NK 125-315/277	160	97830192	**21883,00**
NK 125-315/297	200	97830193	**24597,00**
NK 125-315/317	250	97830194	**по запросу**
NK 150-200/216-176	75	97830195	**12645,00**
NK 150-200/218-202	90	97830196	**13798,00**
NK 150-200/224	110	97830197	**18157,00**
NK 150-250/226-220 EUP	132	98838993	**21277,00**
NK 150-250/235 EUP	160	98838995	**23811,00**
NK 150-250/250 EUP	200	98838997	**26608,00**
NK 150-250/265 EUP	250	98838393	**по запросу**
NK 150-315.2/244	160	по запросу	**по запросу**
NK 150-315.2/262	200	по запросу	**по запросу**
NKG 200-150-315.2/280	250	–	**по запросу**
NKG 200-150-315.2/303	315	–	**по запросу**
NKG 200-150-315.2/317	355	–	**по запросу**
NKG 200-150-315/266	250	97830353	**по запросу**
NKG 200-150-315/286	315	97830354	**по запросу**
NKG 200-150-315/291	355	97830355	**по запросу**

* Стандартное торцевое уплотнение для воды, не содержащей гликоль, от +2 °C до +120 °C (BAQE).

** Стандартное торцевое уплотнение для воды с содержанием гликоля от -25 °C до (GQQE +60 °C / BQQE +120 °C).

*** Для преобразования термисторного сигнала в релейный и передачи его на пускатель необходимо использовать реле MS220C (№ продукта 00ID8945[A], см. раздел «Принадлежности»).

По запросу насос может быть укомплектован рабочим колесом из бронзы (исполнение B) или из нержавеющей стали 1.4408 (исполнение S), могут быть полностью изготовлены из нержавеющей стали (исполнения N, R, P, K, L, M). Взрывозащищенное исполнение, также поставляются насосы типоряда NBG, изготовленные по стандарту ISO 2858.

Подрезка рабочего колеса

Указана добавка к цене базового исполнения A

Описание		EUR
Обработка рабочего колеса на определенные параметры Q [м³/ч] и H [м]		**200,00**
Применяется только для насосов с фиксированным диаметром рабочего колеса		

Варианты исполнения рабочего колеса для насосов NB и NK

Указаны добавки к цене базового исполнения A.

NB/NK EN 733		**Исполнение B** (с бронзовым раб.колесом) Дополнительная цена, EUR	**Исполнение S** (с раб.колесом из нерж.стали) Дополнительная цена, EUR
32-125.1		**156,00**	**156,00**
32-160.1		**240,00**	**240,00**
32-200.1		**296,00**	**296,00**
32-125		**187,00**	**187,00**
32-160		**267,00**	**267,00**
32-200		**322,00**	**322,00**
32-250		**667,00**	**667,00**
40-125		**198,00**	**198,00**
40-160		**278,00**	**278,00**
40-200		**367,00**	**367,00**
40-250		**689,00**	**689,00**
40-315		**1078,00**	**1078,00**
50-125		**215,00**	**215,00**
50-160		**355,00**	**355,00**
50-200		**467,00**	**467,00**
50-250		**711,00**	**711,00**
50-315		**1155,00**	**1155,00**
65-125		**262,00**	**262,00**
65-160		**418,00**	**418,00**
65-200		**498,00**	**498,00**
65-250		**733,00**	**733,00**
65-315		**1200,00**	**1200,00**
80-160		**444,00**	**444,00**
80-200		**655,00**	**655,00**
80-250		**778,00**	**778,00**
80-315		**1222,00**	**1222,00**
80-400.1		**1644,00**	**1644,00**
80-400		**1667,00**	**1667,00**
100-160		**567,00**	**567,00**
100-200		**800,00**	**800,00**
100-250		**822,00**	**822,00**
100-315		**1333,00**	**1333,00**
100-400		**2251,00**	**2251,00**
125-200		**844,00**	**844,00**
125-250		**1022,00**	**1022,00**
125-315		**1422,00**	**1422,00**
125-400		**2166,00**	**2166,00**
125-500		**2778,00**	**2778,00**
150-200		**911,00**	**911,00**
150-250		**1444,00**	**1444,00**
150-315		**1978,00**	**1978,00**
150-400		**2611,00**	**2611,00**
150-500		**3266,00**	**3266,00**
200-400		**3133,00**	**3133,00**
200-450		**3200,00**	**3200,00**
250-350		**2800,00**	**2800,00**
250-400		**3277,00**	**3277,00**
250-450		**3777,00**	**3777,00**
250-500		**4099,00**	**4099,00**

Цены указаны на условиях «склад-Москва» с учетом НДС.
Рекомендованные розничные цены с 01.03.2017.

Информация, размещенная в Прайс-листе, не является публичной офертой.

Варианты исполнения торцевых уплотнений для насосов NB и NK

Указаны добавки к цене базового исполнения A с уплотнением BAQE.

NB/NK EN 733	Диаметр вала, мм	BQQE EUR	BAQV, BQQV EUR	GQQV EUR	BBQE EUR	DAQF EUR
32-125.1	24	**0,00**	**47,00**	**93,00**	**118,00**	**707,00**
32-160.1	24	**0,00**	**47,00**	**93,00**	**118,00**	**707,00**
32-200.1	24	**0,00**	**47,00**	**93,00**	**118,00**	**707,00**
32-125	24	**0,00**	**47,00**	**93,00**	**118,00**	**707,00**
32-160	24	**0,00**	**47,00**	**93,00**	**118,00**	**707,00**
32-200	24	**0,00**	**47,00**	**93,00**	**118,00**	**707,00**
32-250	24	**0,00**	**47,00**	**93,00**	**118,00**	**707,00**
40-125	24	**0,00**	**47,00**	**93,00**	**118,00**	**707,00**
40-160	24	**0,00**	**47,00**	**93,00**	**118,00**	**707,00**
40-200	24	**0,00**	**47,00**	**93,00**	**118,00**	**707,00**
40-250	24	**0,00**	**47,00**	**93,00**	**118,00**	**707,00**
40-315	32	**0,00**	**71,00**	**178,00**	**164,00**	**824,00**
50-125	24	**0,00**	**47,00**	**93,00**	**118,00**	**707,00**
50-160	24	**0,00**	**47,00**	**93,00**	**118,00**	**707,00**
50-200	24	**0,00**	**47,00**	**93,00**	**118,00**	**707,00**
50-250	24	**0,00**	**47,00**	**93,00**	**118,00**	**707,00**
50-315	32	**0,00**	**71,00**	**178,00**	**164,00**	**824,00**
65-125	24	**0,00**	**47,00**	**93,00**	**118,00**	**707,00**
65-160	24	**0,00**	**47,00**	**93,00**	**118,00**	**707,00**
65-200	24	**0,00**	**47,00**	**93,00**	**118,00**	**707,00**
65-250	24	**0,00**	**71,00**	**178,00**	**164,00**	**824,00**
65-315	32	**0,00**	**71,00**	**178,00**	**164,00**	**824,00**
80-160	24	**0,00**	**47,00**	**93,00**	**118,00**	**707,00**
80-200	32	**0,00**	**71,00**	**178,00**	**164,00**	**824,00**
80-250	32	**0,00**	**71,00**	**178,00**	**164,00**	**824,00**
80-315	42 мм для 2900 об/мин от 160 кВт	**62,00**	**411,00**	**331,00**	**411,00**	**1111,00**
	32 мм для остальных	**0,00**	**71,00**	**178,00**	**164,00**	**824,00**
80-400	42	**62,00**	**411,00**	**331,00**	**411,00**	**1111,00**
100-160	24	**0,00**	**47,00**	**93,00**	**118,00**	**707,00**
100-200	32	**0,00**	**71,00**	**178,00**	**164,00**	**824,00**
100-250	42 мм для 2900 об/мин от 200 кВт	**62,00**	**411,00**	**331,00**	**411,00**	**1111,00**
	32 мм для остальных	**0,00**	**71,00**	**178,00**	**164,00**	**824,00**
100-315	42 мм для 2900 об/мин от 160 кВт	**62,00**	**411,00**	**331,00**	**411,00**	**1111,00**
	32 мм для остальных	**0,00**	**71,00**	**178,00**	**164,00**	**824,00**
100-400	42	**62,00**	**411,00**	**331,00**	**411,00**	**1111,00**
125-200	32	**0,00**	**71,00**	**178,00**	**164,00**	**824,00**
125-250	42 мм для 2900 об/мин	**62,00**	**411,00**	**331,00**	**411,00**	**1111,00**
	32 мм для 1450 об/мин и 970 об/мин	**0,00**	**71,00**	**178,00**	**164,00**	**824,00**
125-315	42	**62,00**	**411,00**	**331,00**	**411,00**	**1111,00**
125-400	42	**62,00**	**411,00**	**331,00**	**411,00**	**1111,00**
125-500	60	**78,00**	**489,00**	**660,00**	**511,00**	**1111,00**
150-200	32	**0,00**	**71,00**	**178,00**	**164,00**	**824,00**
150-250	42	**62,00**	**411,00**	**331,00**	**411,00**	**1111,00**
150-315	42	**62,00**	**411,00**	**331,00**	**411,00**	**1111,00**
150-400	48 мм для 1450 об/мин от 132 кВт	**67,00**	**478,00**	**518,00**	**500,00**	**1278,00**
	42 мм для остальных	**62,00**	**411,00**	**331,00**	**411,00**	**1111,00**
150-500	60	**78,00**	**489,00**	**660,00**	**511,00**	**1889,00**
200-400	42	**62,00**	**411,00**	**331,00**	**411,00**	**1111,00**
200-450	42	**62,00**	**411,00**	**331,00**	**411,00**	**1111,00**
250-350	42	**62,00**	**411,00**	**331,00**	**411,00**	**1111,00**
250-400	42	**62,00**	**411,00**	**331,00**	**411,00**	**1111,00**
250-450	60	**78,00**	**489,00**	**660,00**	**511,00**	**1889,00**
250-500	60	**78,00**	**489,00**	**660,00**	**511,00**	**1889,00**

Ответные фланцы для насосов NK, NB, NBE

Группа продукта Z

Тип продукта		Присоединение	Давление, бар	№ продукта	EUR за штуку
Фланец стальной приварной в соответствии с DIN 2633	**в комплект входит ОДИН фланец!!!** с необходимым количеством болтов, гаек и уплотнений	DN 32	PN 10/16	96569183[A]	**22,00**
		DN 40	PN 10/16	96569184[A]	**23,00**
		DN 50	PN 10/16	96569185	**28,00**
		DN 65	PN 10/16	96569186	**32,00**
		DN 80	PN 10/16	96569187	**39,00**
		DN 100	PN 10/16	96569188	**44,00**
		DN 125	PN 10/16	96569189	**59,00**
		DN 150	PN 10/16	96569190	**79,00**
		DN 200	PN 10	96569182	**106,00**
		DN 200	PN 16	96569191	**110,00**

Внимание! Типоразмер фланцев по давлению должен совпадать с типоразмером насоса по давлению.

[A] – поддерживается складской запас готового продукта; [B] – поддерживается складской запас компонентов для сборки продукта.

Цены указаны на условиях «склад-Москва» с учетом НДС.
Рекомендованные розничные цены с 01.03.2017.

Информация, размещенная в Прайс-листе, не является публичной офертой.

Цены указаны на условиях «склад-Москва» с учетом НДС.
Рекомендованные розничные цены с 01.03.2017.

Информация, размещенная в Прайс-листе, не является публичной офертой.

Вертикальные многоступенчатые центробежные насосы CR(E)

- **Широкий модельный ряд для различных областей применения:**
  - расход до 180 м³/ч;
  - напор до 400 м;
  - диапазон температур перекачиваемой жидкости от -40 °C до +180 °C*

- **Энергоэффективные электродвигатели класса IE4 (CRE до 11 кВт), IE3** с высокими показателями эффективности в диапазоне частичных нагрузок, низким тепловыделением и увеличенным сроком службы

- **Надежное и простое в обслуживании картриджевое торцевое уплотнение,** снижающее производственный простой системы к минимуму

- **Насосы CRE со встроенным преобразователем частоты вращения –** адаптирующиеся под ваши задачи и имеющие низкую стоимость жизненного цикла благодаря высокому потенциалу энергосбережения

- **Большой выбор трубных соединений** для сопряжения насосов CR(E) с Вашей системой или установкой

- **Специальные исполнения** для особых случаев применения и условий эксплуатации* (взрывозащищенное исполнение э.д., различные варианты конструкций торцевых уплотнений и т.д.)

* За подробной информацией обращайтесь в Грундфос.

Цены указаны на условиях «склад-Москва» с учетом НДС.
Рекомендованные розничные цены с 01.03.2017.

Информация, размещенная в Прайс-листе, не является публичной офертой.

Вертикальные многоступенчатые центробежные насосы CR

Перекачиваемая жидкость: Взрывобезопасная, не содержащая абразивных и волокнистых включений, химически нейтральная к материалам насоса.
Для перекачивания химически агрессивных жидкостей необходимо выбрать соответствующую комбинацию материалов насоса, стойких к рабочей среде.

Материал: Основание и головная часть из чугуна, рабочие колеса и камеры из нержавеющей стали AISI 304.

Торцевое уплотнение: Пара трения карбид кремния/карбид кремния, эластомеры EPDM (HQQE), Viton (HQQV).

Тип присоединения: Овальный фланец с внутренней резьбой или фланец по DIN.

Номинальное напряжение: До 1,5 кВт (включительно): 3 x 220-240D/380-415Y В,
от 2,2 кВт до 5,5 кВт: 3 x 380-415D В,
от 7,5 кВт до 22 кВт: 3 x 380-415D/660-690Y В,
от 30 кВт: 380-420D/660-725Y,
1x230 В – по запросу.

Номинальная частота: 50 Гц.

Степень защиты: IP55.

Класс энергоэффективности: От 0,75 кВт (включительно) IE3.

Скорость вращения: 2900 об/мин.

CR 1S

Группа продукта F 4

Тип продукта	Мощность двигателя P_2, кВт	HQQE				HQQV			
		Овальный фланец Rp 1" № продукта	EUR	**Фланец по DIN DN 25/ DN 32** № продукта	EUR	**Овальный фланец Rp 1"** № продукта	EUR	**Фланец по DIN DN 25/ DN 32** № продукта	EUR
CR 1S-2	0,37	96515537[B]	**628,00**	96515647[B]	**668,00**	96515574	**650,00**	96515678	**691,00**
CR 1S-3	0,37	96515549[B]	**651,00**	96515649[B]	**692,00**	96515575	**673,00**	96515679	**715,00**
CR 1S-4	0,37	96515551[B]	**676,00**	96515650[B]	**717,00**	96515576	**698,00**	96515680	**740,00**
CR 1S-5	0,37	96515552[B]	**700,00**	96515652[B]	**741,00**	96515577	**722,00**	96515681	**763,00**
CR 1S-6	0,37	96515553[B]	**724,00**	96515654[B]	**764,00**	96515578	**746,00**	96515682	**787,00**
CR 1S-7	0,37	96515555[B]	**748,00**	96515655[B]	**788,00**	96515579	**770,00**	96515683	**811,00**
CR 1S-8	0,37	96515557[B]	**772,00**	96515656[B]	**813,00**	96515580	**794,00**	96515684	**835,00**
CR 1S-9	0,37	96515558	**796,00**	96515657[B]	**836,00**	96515581	**817,00**	96515686	**858,00**
CR 1S-10	0,37	96515560	**821,00**	96515658[B]	**860,00**	96515582	**842,00**	96515687	**883,00**
CR 1S-11	0,37	96515561	**844,00**	96515660[B]	**885,00**	96515583	**866,00**	96515689	**907,00**
CR 1S-12	0,37	96515562	**868,00**	96515661[B]	**909,00**	96515584	**890,00**	96515691	**931,00**
CR 1S-13	0,37	96515563[B]	**892,00**	96515663[B]	**933,00**	96515585	**914,00**	96515693	**955,00**
CR 1S-15	0,55	96515564[B]	**930,00**	96515664[B]	**970,00**	96515586	**951,00**	96515694	**992,00**
CR 1S-17	0,55	96515565	**991,00**	96515666	**1032,00**	96515587	**1012,00**	96515696	**1053,00**
CR 1S-19	0,55	96515566[B]	**1053,00**	96515668[B]	**1093,00**	96515588	**1073,00**	96515698	**1115,00**
CR 1S-21	0,75	96515567	**1159,00**	96515670	**1200,00**	96515589	**1180,00**	96515700	**1221,00**
CR 1S-23	0,75	96515568	**1221,00**	96515671	**1261,00**	96515590	**1241,00**	96515701	**1282,00**
CR 1S-25	0,75	96515569	**1282,00**	96515672	**1322,00**	96515592	**1302,00**	96515702	**1343,00**
CR 1S-27	1,1	96515570	**1357,00**	96515673[B]	**1397,00**	96515593	**1376,00**	96515704	**1417,00**
CR 1S-30	1,1	–	**–**	96515675	**1495,00**	–	**–**	96515705	**1515,00**
CR 1S-33	1,1	–	**–**	96515676	**1586,00**	–	**–**	96515707	**1605,00**
CR 1S-36	1,1	–	**–**	96515677[B]	**1678,00**	–	**–**	96515708	**1696,00**

[A] – поддерживается складской запас готового продукта; [B] – поддерживается складской запас компонентов для сборки продукта.

Цены указаны на условиях «склад-Москва» с учетом НДС.
Рекомендованные розничные цены с 01.03.2017.

Информация, размещенная в Прайс-листе, не является публичной офертой.

CR 1

Группа продукта F 4

Тип продукта	Мощность двигателя P_2, кВт	HQQE				HQQV			
		Овальный фланец Rp 1" № продукта	EUR	**Фланец по DIN DN 25/ DN 32** № продукта	EUR	**Овальный фланец Rp 1"** № продукта	EUR	**Фланец по DIN DN 25/ DN 32** № продукта	EUR
CR 1-2	0,37	96516169[B]	**622,00**	96516239[B]	**663,00**	96516194	**646,00**	96516260[B]	**686,00**
CR 1-3	0,37	96516170[B]	**646,00**	96516240[B]	**686,00**	96516196	**670,00**	96516261[B]	**711,00**
CR 1-4	0,37	96516172[B]	**670,00**	96516241[A]	**711,00**	96516197	**695,00**	96516262	**735,00**
CR 1-5	0,37	96516173[B]	**694,00**	96516242[A]	**734,00**	96516199[B]	**719,00**	96516263	**759,00**
CR 1-6	0,37	96516174[B]	**719,00**	96516243[A]	**759,00**	96516201	**743,00**	96516264[B]	**783,00**
CR 1-7	0,37	96516176[B]	**743,00**	96516244[B]	**783,00**	96516202	**767,00**	96516265[B]	**808,00**
CR 1-8	0,55	96516177[B]	**761,00**	96516245[A]	**803,00**	96516203	**785,00**	96516266[B]	**826,00**
CR 1-9	0,55	96516178[B]	**776,00**	96478872[B]	**817,00**	96516205	**802,00**	96516267	**842,00**
CR 1-10	0,55	96516180[B]	**847,00**	96516246[B]	**857,00**	96516206	**855,00**	96516268	**879,00**
CR 1-11	0,55	96516181[B]	**852,00**	96516247[B]	**892,00**	96516207	**876,00**	96516269	**917,00**
CR 1-12	0,75	96516183[B]	**889,00**	96516248[B]	**930,00**	96516209	**914,00**	96516270	**954,00**
CR 1-13	0,75	96516185[B]	**925,00**	96516249[B]	**964,00**	96516210	**949,00**	96516271	**989,00**
CR 1-15	0,75	96516186[B]	**998,00**	96516250[B]	**1050,00**	96516211	**1023,00**	96516272	**1066,00**
CR 1-17	1,1	96516188[B]	**1065,00**	96516251[A]	**1105,00**	96516212	**1089,00**	96516273	**1130,00**
CR 1-19	1,1	96516190[B]	**1141,00**	96516252[B]	**1181,00**	96516213	**1164,00**	96516274	**1204,00**
CR 1-21	1,1	96516192	**1214,00**	96516253[B]	**1255,00**	96516214	**1240,00**	96516275	**1280,00**
CR 1-23	1,1	96516193[B]	**1292,00**	96516254[B]	**1333,00**	96516215[B]	**1316,00**	96516276	**1357,00**
CR 1-25	1,5	–	**–**	96516255[B]	**1477,00**	–	**–**	96516277	**1501,00**
CR 1-27	1,5	–	**–**	96516256[B]	**1552,00**	–	**–**	96516278	**1576,00**
CR 1-30	1,5	–	**–**	96516257[B]	**1667,00**	–	**–**	96516279	**1691,00**
CR 1-33	2,2	–	**–**	96513309[B]	**1870,00**	–	**–**	96513341	**1894,00**
CR 1-36	2,2	–	**–**	96513340[B]	**1985,00**	–	**–**	96513342	**2009,00**

CR 3

Группа продукта F 4

Тип продукта	Мощность двигателя P_2, кВт	HQQE				HQQV			
		Овальный фланец Rp 1" № продукта	EUR	**Фланец по DIN DN 25/ DN 32** № продукта	EUR	**Овальный фланец Rp 1"** № продукта	EUR	**Фланец по DIN DN 25/ DN 32** № продукта	EUR
CR 3-2	0,37	96516590[B]	**618,00**	96516649[B]	**658,00**	96516606	**641,00**	96516672	**681,00**
CR 3-3	0,37	96516591[B]	**651,00**	96516650[A]	**692,00**	96516607	**676,00**	96516673	**717,00**
CR 3-4	0,37	96516592[B]	**690,00**	96516651[A]	**730,00**	96516608	**713,00**	96516674	**754,00**
CR 3-5	0,37	96509508[B]	**724,00**	96516652[A]	**764,00**	96516609	**748,00**	96516675	**788,00**
CR 3-6	0,55	96516593[B]	**743,00**	96516653[A]	**783,00**	96516610	**767,00**	96497736	**808,00**
CR 3-7	0,55	96516594[B]	**780,00**	96516654[A]	**821,00**	96516611	**805,00**	96516676	**845,00**
CR 3-8	0,75	96516595[B]	**828,00**	96516655[A]	**868,00**	96516612	**852,00**	96516677[B]	**892,00**
CR 3-9	0,75	96516596[B]	**865,00**	96516656[A]	**906,00**	96516613	**889,00**	96516678[B]	**930,00**
CR 3-10	0,75	96516597[B]	**904,00**	96516657[B]	**943,00**	96516614	**928,00**	96516679	**968,00**
CR 3-11	1,1	96516598[B]	**956,00**	96516658[B]	**996,00**	96516615	**980,00**	96516680	**1021,00**
CR 3-12	1,1	96516599[B]	**993,00**	96516659[B]	**1034,00**	96516616	**1018,00**	96516681	**1058,00**
CR 3-13	1,1	96516600[B]	**1031,00**	96516660[B]	**1072,00**	96516617	**1055,00**	96516682	**1095,00**
CR 3-15	1,1	96516601[B]	**1108,00**	96516661[A]	**1149,00**	96516618	**1133,00**	96516683[B]	**1172,00**
CR 3-17	1,5	96516602[B]	**1264,00**	96516662[A]	**1304,00**	96516619	**1287,00**	96516684	**1328,00**
CR 3-19	1,5	96516603[B]	**1342,00**	96516663[B]	**1382,00**	96516620	**1365,00**	96516685	**1406,00**
CR 3-21	2,2	96513343[B]	**1375,00**	96513345[B]	**1415,00**	96513353	**1399,00**	96513355	**1440,00**
CR 3-23	2,2	96513344	**1453,00**	96513346[B]	**1493,00**	96513354	**1477,00**	96513356	**1517,00**
CR 3-25	2,2	–	**–**	96513347[B]	**1565,00**	–	**–**	96513357	**1590,00**
CR 3-27	2,2	–	**–**	96513348[B]	**1639,00**	–	**–**	96513358	**1664,00**
CR 3-29	2,2	–	**–**	96513349[B]	**1718,00**	–	**–**	96513359	**1741,00**
CR 3-31	3	–	**–**	96513350	**1803,00**	–	**–**	96513360	**1827,00**
CR 3-33	3	–	**–**	96513351[B]	**1878,00**	–	**–**	96513361	**1902,00**
CR 3-36	3	–	**–**	96513352[B]	**1993,00**	–	**–**	96513362	**2016,00**

Электродвигатели мощностью от 3 кВт и выше оснащены встроенными терморезисторами (PTC) по стандарту DIN 44082.
Для преобразования термисторного сигнала в релейный и передачи его на пускатель необходимо использовать реле MS220C (№ продукта 00ID8945[A], см. раздел «Принадлежности»).

[A] – поддерживается складской запас готового продукта; [B] – поддерживается складской запас компонентов для сборки продукта.

Цены указаны на условиях «склад-Москва» с учетом НДС.
Рекомендованные розничные цены с 01.03.2017.

Информация, размещенная в Прайс-листе, не является публичной офертой.

CR 5

Группа продукта F 4

Тип продукта	Мощность двигателя P_2, кВт	HQQE				HQQV			
		Овальный фланец Rp 1 ¼" № продукта	EUR	**Фланец по DIN DN 25/ DN 32** № продукта	EUR	**Овальный фланец Rp 1 ¼"** № продукта	EUR	**Фланец по DIN DN 25/ DN 32** № продукта	EUR
CR 5-2	0,37	96516975[B]	**719,00**	96517037[B]	**759,00**	96517003	**743,00**	96517059	**783,00**
CR 5-3	0,55	96516976[B]	**753,00**	96517038[A]	**793,00**	96517004	**776,00**	96517060[B]	**818,00**
CR 5-4	0,55	96516977[B]	**812,00**	96517039[A]	**852,00**	96517005	**836,00**	96517061	**876,00**
CR 5-5	0,75	96516978[B]	**873,00**	96517040[A]	**914,00**	96517006	**897,00**	96517062	**938,00**
CR 5-6	1,1	96516979[B]	**904,00**	96517041[B]	**943,00**	96517007	**928,00**	96517063[B]	**968,00**
CR 5-7	1,1	96516990[B]	**940,00**	96517042[A]	**980,00**	96517008	**964,00**	96517064	**1004,00**
CR 5-8	1,1	96516991[B]	**975,00**	96511750[A]	**1016,00**	96517009	**998,00**	96517065[B]	**1040,00**
CR 5-9	1,5	96516992[B]	**1120,00**	96517043[A]	**1160,00**	96517010	**1143,00**	96517066[B]	**1184,00**
CR 5-10	1,5	96516993[B]	**1157,00**	96517044[A]	**1197,00**	96517011	**1181,00**	96517067	**1222,00**
CR 5-11	2,2	96482164[B]	**1261,00**	96513382[B]	**1301,00**	96513412	**1285,00**	96513440	**1325,00**
CR 5-12	2,2	96513363[B]	**1297,00**	96513383[B]	**1338,00**	96513413	**1322,00**	96513441	**1363,00**
CR 5-13	2,2	96513364	**1335,00**	96513384[B]	**1376,00**	96513414	**1359,00**	96513442	**1399,00**
CR 5-14	2,2	96513365[B]	**1375,00**	96513385[B]	**1415,00**	96513415	**1399,00**	96513443	**1440,00**
CR 5-15	2,2	96513367[B]	**1413,00**	96513386[B]	**1454,00**	96513416[B]	**1438,00**	96513444[B]	**1478,00**
CR 5-16	2,2	96513368[B]	**1451,00**	96513387[A]	**1491,00**	96513417	**1475,00**	96513445	**1515,00**
CR 5-18	3	96513369[B]	**1616,00**	96513388[B]	**1657,00**	96513418	**1640,00**	96513446	**1681,00**
CR 5-20	3	96513380[B]	**1691,00**	96513389[B]	**1731,00**	96513419	**1715,00**	96513447	**1756,00**
CR 5-22	4	96578133[B]	**1779,00**	96513381[B]	**1790,00**			96513448	**1803,00**
CR 5-24	4	–	**–**	96513390[A]	**1853,00**	–	**–**	96513449	**1878,00**
CR 5-26	4	–	**–**	96513391	**1931,00**	–	**–**	96513450	**1955,00**
CR 5-29	4	–	**–**	96513392[B]	**2043,00**	–	**–**	96513451	**2067,00**
CR 5-32	5,5	–	**–**	96513393	**2324,00**	–	**–**	96513452	**2348,00**
CR 5-36	5,5	–	**–**	96513394	**2473,00**	–	**–**	96513453	**2498,00**

CR 10

Группа продукта F 4

Тип продукта	Мощность двигателя P_2, кВт	HQQE				HQQV			
		Овальный фланец Rp 1 ½" № продукта	EUR	**Фланец по DIN DN 40** № продукта	EUR	**Овальный фланец Rp 1 ½"** № продукта	EUR	**Фланец по DIN DN 40** № продукта	EUR
CR 10-01	0,37	96500979	**886,00**	96500963	**930,00**	96501104	**916,00**	96501088	**959,00**
CR 10-02	0,75	96500980[B]	**979,00**	96500964[A]	**1023,00**	96501105	**1010,00**	96501089[B]	**1053,00**
CR 10-03	1,1	96500981[B]	**1164,00**	96500965[A]	**1207,00**	96501106	**1193,00**	96501090	**1237,00**
CR 10-04	1,5	96500982[B]	**1313,00**	96500966[A]	**1357,00**	96501107	**1344,00**	96501091	**1387,00**
CR 10-05	2,2	96501227[B]	**1430,00**	96501214[B]	**1474,00**	96501328	**1460,00**	96501315	**1503,00**
CR 10-06	2,2	96501228[B]	**1511,00**	96501215[A]	**1555,00**	96501329	**1541,00**	96501316	**1584,00**
CR 10-07	3	96501229[B]	**1668,00**	96501216[A]	**1711,00**	96501330	**1698,00**	96501317	**1741,00**
CR 10-08	3	96501230[B]	**1748,00**	96501217[B]	**1792,00**	96501331	**1779,00**	96501318	**1822,00**
CR 10-09	3	96501231[B]	**1831,00**	96501218[A]	**1875,00**	96501332	**1862,00**	96501319	**1905,00**
CR 10-10	4	96501232	**2099,00**	96501219	**2141,00**	96501333	**2127,00**	96501320	**2171,00**
CR 10-12	4	96501233[B]	**2264,00**	96501220[B]	**2308,00**	96501334	**2295,00**	96501321	**2337,00**
CR 10-14	5,5	–	**–**	96501221[B]	**2690,00**	96501335	**2676,00**	96501322	**2719,00**
CR 10-16	5,5	–	**–**	96501222[A]	**2856,00**	96501336	**2842,00**	96501323	**2884,00**
CR 10-18	7,5	–	**–**	96501223[B]	**3103,00**	–	**–**	96501324	**3133,00**
CR 10-20	7,5	–	**–**	96501224	**3266,00**	–	**–**	96501325	**3296,00**
CR 10-22	7,5	–	**–**	96501225	**3431,00**	–	**–**	96501326	**3462,00**

Электродвигатели мощностью от 3 кВт и выше оснащены встроенными терморезисторами (PTC) по стандарту DIN 44082.
Для преобразования термисторного сигнала в релейный и передачи его на пускатель необходимо использовать реле MS220C (№ продукта 00ID8945[A], см. раздел «Принадлежности»).

[A] – поддерживается складской запас готового продукта; [B] – поддерживается складской запас компонентов для сборки продукта.

Цены указаны на условиях «склад-Москва» с учетом НДС.
Рекомендованные розничные цены с 01.03.2017.

Информация, размещенная в Прайс-листе, не является публичной офертой.

CR 15

Группа продукта F 4

Тип продукта	Мощность двигателя P_2, кВт	HQQE				HQQV			
		Овальный фланец Rp 2" № продукта	EUR	**Фланец по DIN DN 50** № продукта	EUR	**Овальный фланец Rp 2"** № продукта	EUR	**Фланец по DIN DN 50** № продукта	EUR
CR 15-01	1,1	96501710[B]	**1103,00**	96501697[B]	**1143,00**	96501808	**1130,00**	96501795	**1170,00**
CR 15-02	2,2	96501905[B]	**1400,00**	96501893[A]	**1440,00**	96501995	**1428,00**	96501983[B]	**1468,00**
CR 15-03	3	96501906[B]	**1625,00**	96501894[A]	**1665,00**	96501996	**1654,00**	96501984	**1693,00**
CR 15-04	4	96501907[B]	**1895,00**	96501895[A]	**1933,00**	96501997	**1922,00**	96501985[B]	**1960,00**
CR 15-05	4	96501908[B]	**1991,00**	96501896[A]	**2031,00**	96501998	**2017,00**	96501986	**2056,00**
CR 15-06	5,5	96501909[B]	**2375,00**	96501897[A]	**2416,00**	96501999	**2403,00**	96501987	**2443,00**
CR 15-07	5,5	96501910[B]	**2471,00**	96501898[B]	**2512,00**	96502000	**2498,00**	96501988	**2538,00**
CR 15-08	7,5	–	**–**	96501899[B]	**2923,00**	–	**–**	96501989	**2949,00**
CR 15-09	7,5	–	**–**	96501900	**3019,00**	–	**–**	96501990	**3048,00**
CR 15-10	11	–	**–**	96501901[B]	**3548,00**	–	**–**	96501991	**3575,00**
CR 15-12	11	–	**–**	96501902[B]	**3739,00**	–	**–**	96501992	**3767,00**
CR 15-14	11	–	**–**	96501903[B]	**3933,00**	–	**–**	96501993	**3960,00**
CR 15-17	15	–	**–**	96501904[B]	**5030,00**	–	**–**	96501994[B]	**5057,00**

CR 20

Группа продукта F 4

Тип продукта	Мощность двигателя P_2, кВт	HQQE				HQQV			
		Овальный фланец Rp 2" № продукта	EUR	**Фланец по DIN DN 50** № продукта	EUR	**Овальный фланец Rp 2"** № продукта	EUR	**Фланец по DIN DN 50** № продукта	EUR
CR 20-01	1,1	96500338	**1108,00**	96500326[B]	**1149,00**	96500429	**1137,00**	96500417	**1176,00**
CR 20-02	2,2	96500519[B]	**1408,00**	96500508[A]	**1448,00**	96500602	**1435,00**	96500591	**1475,00**
CR 20-03	4	96500520[B]	**2000,00**	96500509[A]	**2040,00**	96500603	**2028,00**	96500592	**2067,00**
CR 20-04	5,5	96500521[B]	**2371,00**	96500510[B]	**2412,00**	96500604	**2400,00**	96500593	**2438,00**
CR 20-05	5,5	96500522[B]	**2484,00**	96500511[A]	**2524,00**	96500605	**2511,00**	96500594	**2551,00**
CR 20-06	7,5	96500523	**2881,00**	96500512[B]	**2922,00**	96500606	**2908,00**	96500595	**2948,00**
CR 20-07	7,5	96500524[B]	**2995,00**	96500513[B]	**3035,00**	96500607	**3022,00**	96500596	**3062,00**
CR 20-08	11	–	**–**	96500514[B]	**3726,00**	–	**–**	96500597	**3753,00**
CR 20-10	11	–	**–**	96500515[B]	**3952,00**	–	**–**	96500598	**3981,00**
CR 20-12	15	–	**–**	96500516[B]	**4829,00**	–	**–**	96500599	**4856,00**
CR 20-14	15	–	**–**	96500517[B]	**5054,00**	–	**–**	96500600	**5082,00**
CR 20-17	18,5	–	**–**	96500518[B]	**6026,00**	–	**–**	96500601	**6054,00**

CR 32

Группа продукта F 4

Тип продукта	Мощность двигателя P_2, кВт	Максимально допустимое рабочее давление	HQQE		HQQV	
			Фланец по DIN DN 65 № продукта	EUR	**Фланец по DIN DN 65** № продукта	EUR
CR 32-1-1	1,5	PN 16	96121950[B]	**1646,00**	96121978	**1685,00**
CR 32-1	2,2	PN 16	96122007[B]	**1759,00**	96122035	**1797,00**
CR 32-2-2	3	PN 16	96122008[B]	**2032,00**	96122036	**2071,00**
CR 32-2	4	PN 16	96122009[B]	**2380,00**	96122037	**2418,00**
CR 32-3-2	5,5	PN 16	96122010[B]	**2992,00**	96122038	**3032,00**
CR 32-3	5,5	PN 16	96122011[A]	**2992,00**	96122039	**3032,00**
CR 32-4-2	7,5	PN 16	96122012[B]	**3712,00**	96122040	**3751,00**
CR 32-4	7,5	PN 16	96122013[A]	**3712,00**	96122041	**3751,00**
CR 32-5-2	11	PN 16	96122014[B]	**4668,00**	96122042	**4706,00**
CR 32-5	11	PN 16	96122015[B]	**4668,00**	96122043	**4706,00**
CR 32-6-2	11	PN 16	96122016[B]	**4924,00**	96122044	**4964,00**
CR 32-6	11	PN 16	96122017[B]	**4924,00**	96122045	**4964,00**
CR 32-7-2	15	PN 16	96122018[B]	**5797,00**	96122046	**5836,00**
CR 32-7	15	PN 16	96122019[B]	**5797,00**	96122047	**5836,00**
CR 32-8-2	15	PN 30	96122020	**6051,00**	96122048	**6090,00**
CR 32-8	15	PN 30	96122021	**6051,00**	96122049	**6090,00**
CR 32-9-2	18,5	PN 30	96122022	**6869,00**	96122050	**6907,00**
CR 32-9	18,5	PN 30	96122023	**6869,00**	96122051	**6907,00**
CR 32-10-2	18,5	PN 30	96122024	**7122,00**	96122052	**7161,00**
CR 32-10	18,5	PN 30	96122025	**7122,00**	96122053	**7161,00**
CR 32-11-2	22	PN 30	96122026	**7985,00**	96122054	**8022,00**
CR 32-11	22	PN 30	96122027	**7985,00**	96122055	**8022,00**
CR 32-12-2	22	PN 30	96122028	**8249,00**	96122056	**8288,00**
CR 32-12	22	PN 30	96122029	**8249,00**	96122057	**8288,00**
CR 32-13-2	30	PN 30	96122030	**9294,00**	96122058	**9332,00**
CR 32-13	30	PN 30	96122031	**9294,00**	96122059	**9332,00**
CR 32-14-2	30	PN 30	96122032	**9547,00**	96122060	**9586,00**
CR 32-14	30	PN 30	96122033	**9547,00**	96122061	**9586,00**

Электродвигатели мощностью от 3 кВт и выше оснащены встроенными терморезисторами (PTC) по стандарту DIN 44082.
Для преобразования термисторного сигнала в релейный и передачи его на пускатель необходимо использовать реле MS220C (№ продукта 00ID8945[A], см. раздел «Принадлежности»).

[A] – поддерживается складской запас готового продукта; [B] – поддерживается складской запас компонентов для сборки продукта.

Цены указаны на условиях «склад-Москва» с учетом НДС.
Рекомендованные розничные цены с 01.03.2017.

Информация, размещенная в Прайс-листе, не является публичной офертой.

CR 45

Группа продукта F 4

Тип продукта	Мощность двигателя P_2, кВт	Максимально допустимое рабочее давление	HQQE		HQQV	
			Фланец по DIN DN 80 № продукта	EUR	**Фланец по DIN DN 80** № продукта	EUR
CR 45-1-1	3	PN 16	96122796[B]	**1940,00**	96122821	**1980,00**
CR 45-1	4	PN 16	96122797[B]	**2329,00**	96122822	**2367,00**
CR 45-2-2	5,5	PN 16	96122798[B]	**2945,00**	96122823[B]	**2983,00**
CR 45-2	7,5	PN 16	96122799[B]	**3721,00**	96122824	**3758,00**
CR 45-3-2	11	PN 16	96122800[B]	**4705,00**	96122825	**4745,00**
CR 45-3	11	PN 16	96122801[A]	**4705,00**	96122826	**4745,00**
CR 45-4-2	15	PN 16	96122802[B]	**5842,00**	96122827[B]	**5881,00**
CR 45-4	15	PN 16	96122803[B]	**5842,00**	96122828	**5881,00**
CR 45-5-2	18,5	PN 16	96122804[B]	**6952,00**	96122829	**6991,00**
CR 45-5	18,5	PN 16	96122805[B]	**6952,00**	96122830	**6991,00**
CR 45-6-2	22	PN 30	96122806	**7887,00**	96122831	**7927,00**
CR 45-6	22	PN 30	96122807	**7887,00**	96122832	**7927,00**
CR 45-7-2	30	PN 30	96122808	**8600,00**	96122833	**8638,00**
CR 45-7	30	PN 30	96122809	**8600,00**	96122834	**8638,00**
CR 45-8-2	30	PN 30	96122810	**8881,00**	96122835	**8920,00**
CR 45-8	30	PN 30	96122811	**8881,00**	96122836	**8920,00**
CR 45-9-2	30	PN 30	96122812	**9161,00**	96122837	**9200,00**
CR 45-9	37	PN 30	96122813	**9975,00**	96122838	**10013,00**
CR 45-10-2	37	PN 30	96122814	**10234,00**	96122839	**10274,00**
CR 45-10	37	PN 30	96122815	**10234,00**	96122840	**10274,00**
CR 45-11-2	45	PN 30	96122816	**13302,00**	96122841	**13342,00**
CR 45-11	45	PN 30	96122817	**13302,00**	96122842	**13342,00**
CR 45-12-2	45	PN 33	96122818	**13607,00**	96122843	**13647,00**
CR 45-12	45	PN 33	96122819	**13607,00**	96122844	**13647,00**
CR 45-13-2	45	PN 33	96122820	**13912,00**	96122845	**13951,00**

CR 64

Группа продукта F 4

Тип продукта	Мощность двигателя P_2, кВт	Максимально допустимое рабочее давление	HQQE		HQQV	
			Фланец по DIN DN 100 № продукта	EUR	**Фланец по DIN DN 100** № продукта	EUR
CR 64-1-1	4	PN 16	96123526[B]	**2302,00**	96123548	**2341,00**
CR 64-1	5,5	PN 16	96123527[B]	**2890,00**	96123549	**2929,00**
CR 64-2-2	7,5	PN 16	96123528[B]	**3640,00**	96123550	**3679,00**
CR 64-2-1	11	PN 16	96123529[B]	**4234,00**	96123551	**4273,00**
CR 64-2	11	PN 16	96123530[B]	**4234,00**	96123552	**4273,00**
CR 64-3-2	15	PN 16	96123531[B]	**5634,00**	96123553	**5672,00**
CR 64-3-1	15	PN 16	96123532[B]	**5634,00**	96123554	**5672,00**
CR 64-3	18,5	PN 16	96123533[B]	**6475,00**	96123555	**6514,00**
CR 64-4-2	18,5	PN 16	96123534[B]	**6783,00**	96123556	**6820,00**
CR 64-4-1	22	PN 16	96123535[B]	**7530,00**	96123557	**7567,00**
CR 64-4	22	PN 16	96123536[B]	**7530,00**	96123558	**7567,00**
CR 64-5-2	30	PN 16	96123537	**8033,00**	96123559	**8071,00**
CR 64-5-1	30	PN 16	96123538	**8033,00**	96123560	**8071,00**
CR 64-5	30	PN 16	96123539	**8033,00**	96123561	**8071,00**
CR 64-6-2	30	PN 30	96123540	**8339,00**	96123562	**8376,00**
CR 64-6-1	37	PN 30	96123541	**9823,00**	96123563	**9862,00**
CR 64-6	37	PN 30	96123542	**9823,00**	96123564	**9862,00**
CR 64-7-2	37	PN 30	96123543	**10128,00**	96123565	**10167,00**
CR 64-7-1	37	PN 30	96123544	**10128,00**	96123566	**10167,00**
CR 64-7	45	PN 30	96123545	**13366,00**	96123567	**13405,00**
CR 64-8-2	45	PN 30	96123546	**13669,00**	96123568	**13707,00**
CR 64-8-1	45	PN 30	96123547	**13669,00**	96123569	**13707,00**

Электродвигатели мощностью от 3 кВт и выше оснащены встроенными терморезисторами (PTC) по стандарту DIN 44082.
Для преобразования термисторного сигнала в релейный и передачи его на пускатель необходимо использовать реле MS220C (№ продукта 00ID8945[A], см. раздел «Принадлежности»).

[A] – поддерживается складской запас готового продукта; [B] – поддерживается складской запас компонентов для сборки продукта.

Цены указаны на условиях «склад-Москва» с учетом НДС.
Рекомендованные розничные цены с 01.03.2017.

Информация, размещенная в Прайс-листе, не является публичной офертой.

CR 90

Группа продукта F 4

Тип продукта	Мощность двигателя P_2, кВт	Максимально допустимое рабочее давление	HQQE		HQQV	
			Фланец по DIN DN 100 № продукта	EUR	**Фланец по DIN DN 100** № продукта	EUR
CR 90-1-1	5,5	PN 16	96124074	**2819,00**	96124086	**2858,00**
CR 90-1	7,5	PN 16	96124075[B]	**3517,00**	96124087	**3556,00**
CR 90-2-2	11	PN 16	96124076	**4590,00**	96124088	**4629,00**
CR 90-2	15	PN 16	96124077[B]	**5738,00**	96124089	**5777,00**
CR 90-3-2	18,5	PN 16	96124078[B]	**6783,00**	96124090	**6820,00**
CR 90-3	22	PN 16	96124079[B]	**7530,00**	96124091	**7567,00**
CR 90-4-2	30	PN 16	96124080[B]	**8033,00**	96124092	**8071,00**
CR 90-4	30	PN 16	96124081[B]	**8033,00**	96124093	**8071,00**
CR 90-5-2	37	PN 30	96124082	**9823,00**	96124094	**9862,00**
CR 90-5	37	PN 30	96124083	**9823,00**	96124095	**9862,00**
CR 90-6-2	45	PN 30	96124084	**12488,00**	96124096	**12527,00**
CR 90-6	45	PN 30	96124085	**12488,00**	96124097	**12527,00**

CR 120

Группа продукта F 4

Тип продукта	Мощность двигателя P_2, кВт	Максимально допустимое рабочее давление	HQQE, HBQE (для 55, 75 кВт)		HQQV, HBQV (для 55, 75 кВт)	
			Фланец по DIN DN 125 № продукта	EUR	**Фланец по DIN DN 125** № продукта	EUR
CR 120-1	11	PN 30	95922150	**4858,00**	95922166	**4897,00**
CR 120-2-1	18,5	PN 30	95922151	**6783,00**	95922167	**6820,00**
CR 120-2	22	PN 30	95922152	**7530,00**	95922168	**7567,00**
CR 120-3	30	PN 30	95922153	**8568,00**	95922169	**8607,00**
CR 120-4-1	37	PN 30	95922154	**10359,00**	95922170	**10407,00**
CR 120-5-1	45	PN 30	95922155	**12488,00**	95922171	**12527,00**
CR 120-6-1	55	PN 30	95922156	**16564,00**	95922172	**16564,00**
CR 120-7	75	PN 30	95922157	**19823,00**	95922173	**19823,00**

CR 150

Группа продукта F 4

Тип продукта	Мощность двигателя P_2, кВт	Максимально допустимое рабочее давление	HQQE, HBQE (для 55, 75 кВт)		HQQV, HBQV (для 55, 75 кВт)	
			Фланец по DIN DN 125 № продукта	EUR	**Фланец по DIN DN 125** № продукта	EUR
CR 150-1-1	11	PN 30	95922374	**4858,00**	95922390	**4897,00**
CR 150-1	15	PN 30	95922375	**5738,00**	95922391	**5777,00**
CR 150-2-1	22	PN 30	95922376	**7530,00**	95922392	**7567,00**
CR 150-3-2	30	PN 30	95922377	**8568,00**	95922393	**8607,00**
CR 150-3	37	PN 30	95922378	**10091,00**	95922394	**10129,00**
CR 150-4-1	45	PN 30	95922379	**12221,00**	95922395	**12261,00**
CR 150-5-2	55	PN 30	95922380	**16292,00**	95922396	**16292,00**
CR 150-6	75	PN 30	95922381	**19550,00**	95922397	**19550,00**

Электродвигатели мощностью от 3 кВт и выше оснащены встроенными терморезисторами (PTC) по стандарту DIN 44082.
Для преобразования термисторного сигнала в релейный и передачи его на пускатель необходимо использовать реле MS220C (№ продукта 00ID8945[A], см. раздел «Принадлежности»).

[A] – поддерживается складской запас готового продукта; [B] – поддерживается складской запас компонентов для сборки продукта.

Цены указаны на условиях «склад-Москва» с учетом НДС.
Рекомендованные розничные цены с 01.03.2017.

Информация, размещенная в Прайс-листе, не является публичной офертой.

Вертикальные многоступенчатые центробежные насосы CRN

Перекачиваемая жидкость: Взрывобезопасная, не содержащая абразивных и волокнистых включений, химически нейтральная к материалам насоса.
Для перекачивания химически агрессивных жидкостей необходимо выбрать соответствующую комбинацию материалов насоса, стойких к рабочей среде.

Материал: Проточная часть из нержавеющей стали AISI 316.

Торцевое уплотнение: Пара трения карбид кремния/карбид кремния, эластомеры EPDM (HQQE), Viton (HQQV).

Тип присоединения: Муфта Victaulic (PJE), Flexi Clamp или фланец по DIN.

Номинальное напряжение: До 1,5 кВт (включительно): 3 x 220-240D/380-415Y В,
от 2,2 кВт до 5,5 кВт: 3 x 380-415D В,
от 7,5 кВт до 22 кВт: 3 x 380-415D/660-690Y В,
от 30 кВт: 380-420D/660-725Y,
1x230 В – по запросу.

Номинальная частота: 50 Гц.

Степень защиты: IP55.

Класс энергоэффективности: От 0,75 кВт (включительно) IE3.

Скорость вращения: 2900 об/мин.

CRN 1S

Группа продукта F 4

Тип продукта	Мощность двигателя P_2, кВт	HQQE				HQQV			
		Муфта PJE 1 ¼" № продукта	EUR	**Фланец по DIN DN 25/ DN 32** № продукта	EUR	**Муфта PJE 1 ¼"** № продукта	EUR	**Фланец по DIN DN 25/ DN 32** № продукта	EUR
CRN 1S-2	0,37	96516034	**792,00**	96515898	**863,00**	96516069	**814,00**	96515929	**886,00**
CRN 1S-3	0,37	96516036	**823,00**	96515899	**892,00**	96516070	**845,00**	96515930	**915,00**
CRN 1S-4	0,37	96516037	**852,00**	96515900	**922,00**	96516072	**873,00**	96515931	**944,00**
CRN 1S-5	0,37	96516039	**881,00**	96515902	**952,00**	96516073	**902,00**	96515933	**974,00**
CRN 1S-6	0,37	96516041	**911,00**	96515903	**980,00**	96516074	**932,00**	96515935	**1003,00**
CRN 1S-7	0,37	96516043	**940,00**	96515904	**1011,00**	96516076	**961,00**	96515936	**1033,00**
CRN 1S-8	0,37	96516044	**970,00**	96515905	**1040,00**	96516078	**991,00**	96515938	**1062,00**
CRN 1S-9	0,37	96516046	**998,00**	96515906	**1068,00**	96516080	**1020,00**	96515939	**1091,00**
CRN 1S-10	0,37	96516047	**1029,00**	96515907	**1098,00**	96516081	**1050,00**	96515940	**1121,00**
CRN 1S-11	0,37	96516048	**1058,00**	96515908	**1128,00**	96516082	**1078,00**	96515942	**1149,00**
CRN 1S-12	0,37	96516050	**1086,00**	96515909	**1157,00**	96516084	**1107,00**	96515943	**1179,00**
CRN 1S-13	0,37	96516051	**1117,00**	96515911	**1186,00**	96516085	**1137,00**	96515944	**1208,00**
CRN 1S-15	0,55	96516053	**1151,00**	96515913	**1222,00**	96516087	**1171,00**	96515945	**1243,00**
CRN 1S-17	0,55	96516054	**1224,00**	96515914	**1293,00**	96516088	**1244,00**	96515946	**1314,00**
CRN 1S-19	0,55	96516056	**1295,00**	96515916	**1366,00**	96516090	**1315,00**	96515948	**1387,00**
CRN 1S-21	0,75	96516058	**1417,00**	96515918	**1488,00**	96516092	**1437,00**	96515950	**1509,00**
CRN 1S-23	0,75	96516059	**1490,00**	96515920	**1561,00**	96516094	**1510,00**	96515951	**1581,00**
CRN 1S-25	0,75	96516061	**1565,00**	96515921	**1635,00**	96516096	**1583,00**	96515953	**1655,00**
CRN 1S-27	1,1	96516062	**1650,00**	96515923	**1721,00**	96516097	**1669,00**	96515955	**1740,00**
CRN 1S-30	1,1	96516064	**1792,00**	96515925	**1863,00**	96516099	**1810,00**	96515956	**1882,00**
CRN 1S-33	1,1	96516066	**1905,00**	96515926	**1975,00**	96516101	**1922,00**	96515958	**1993,00**
CRN 1S-36	1,1	96516067	**2014,00**	96515928	**2084,00**	96516102	**2031,00**	96515959	**2102,00**

CRN 1

Группа продукта F 4

Тип продукта	Мощность двигателя P_2, кВт	HQQE				HQQV			
		Муфта PJE 1 ¼" № продукта	EUR	**Фланец по DIN DN 25/ DN 32** № продукта	EUR	**Муфта PJE 1 ¼"** № продукта	EUR	**Фланец по DIN DN 25/ DN 32** № продукта	EUR
CRN 1-2	0,37	96516477	**792,00**	96516398	**863,00**	96516508	**817,00**	96516420	**887,00**
CRN 1-3	0,37	96516478	**823,00**	96516399	**892,00**	96516509	**847,00**	96516421	**917,00**
CRN 1-4	0,37	96516480	**852,00**	96516400	**922,00**	96516510	**876,00**	96516422	**947,00**
CRN 1-5	0,37	96516481	**881,00**	96516401	**952,00**	96516511	**906,00**	96516423	**976,00**
CRN 1-6	0,37	96516483	**911,00**	96516402	**980,00**	96516512	**935,00**	96516424	**1004,00**
CRN 1-7	0,37	96516485	**940,00**	96516403	**1011,00**	96516513	**964,00**	96516425	**1035,00**
CRN 1-8	0,55	96516486	**959,00**	96516404	**1030,00**	96516514	**982,00**	96516426	**1054,00**
CRN 1-9	0,55	96516488	**982,00**	96516405	**1053,00**	96516515	**1006,00**	96516427	**1077,00**
CRN 1-10	0,55	96516489	**1029,00**	96516406	**1098,00**	96516516	**1053,00**	96516428	**1123,00**
CRN 1-11	0,55	96516490	**1071,00**	96516407	**1141,00**	96516517	**1095,00**	96516429	**1165,00**
CRN 1-12	0,75	96516492	**1113,00**	96516408	**1184,00**	96516518	**1138,00**	96516430	**1207,00**
CRN 1-13	0,75	96516493	**1157,00**	96516409	**1227,00**	96516519	**1181,00**	96516431	**1251,00**
CRN 1-15	0,75	96516495	**1245,00**	96516410	**1314,00**	96516520	**1269,00**	96516432	**1340,00**
CRN 1-17	1,1	96516497	**1338,00**	96516411	**1408,00**	96516521	**1363,00**	96516433	**1433,00**
CRN 1-19	1,1	96516498	**1424,00**	96516412	**1494,00**	96516522	**1448,00**	96516434	**1517,00**
CRN 1-21	1,1	96516500	**1512,00**	96516413	**1582,00**	96516523	**1535,00**	96516435	**1606,00**
CRN 1-23	1,1	96516501	**1597,00**	96516414	**1667,00**	96516524	**1621,00**	96516436	**1691,00**
CRN 1-25	1,5	96516503	**1784,00**	96516415	**1853,00**	96516526	**1808,00**	96516437	**1878,00**
CRN 1-27	1,5	96516504	**1870,00**	96516416	**1939,00**	96516527	**1894,00**	96516438	**1965,00**
CRN 1-30	1,5	96516505	**1998,00**	96516417	**2068,00**	96516528	**2022,00**	96516439	**2093,00**
CRN 1-33	2,2	96513510	**2251,00**	96514116	**2322,00**	96513454	**2276,00**	96513956	**2346,00**
CRN 1-36	2,2	96513511	**2379,00**	96514117	**2450,00**	96513455	**2404,00**	96513957	**2473,00**

CRN 3

Группа продукта F 4

Тип продукта	Мощность двигателя P_2, кВт	HQQE				HQQV			
		Муфта PJE 1 ¼" № продукта	EUR	**Фланец по DIN DN 25/ DN 32** № продукта	EUR	**Муфта PJE 1 ¼"** № продукта	EUR	**Фланец по DIN DN 25/ DN 32** № продукта	EUR
CRN 3-2	0,37	96516897	**815,00**	96516819	**885,00**	96516916	**838,00**	96516849	**910,00**
CRN 3-3	0,37	96484041	**857,00**	96516830	**928,00**	96516917	**881,00**	96516850	**952,00**
CRN 3-4	0,37	96516898	**897,00**	96516831	**968,00**	96516918	**921,00**	96516851	**992,00**
CRN 3-5	0,37	96516899	**940,00**	96499985	**1011,00**	96516919	**964,00**	96516852	**1035,00**
CRN 3-6	0,55	96516900	**980,00**	96515406	**1076,00**	96490318	**1004,00**	96516853	**1093,00**
CRN 3-7	0,55	96493543	**1016,00**	96489124	**1087,00**	96516920	**1039,00**	96516854	**1114,00**
CRN 3-8	0,75	96516901	**1044,00**	96516832	**1115,00**	96516921	**1068,00**	96516855	**1139,00**
CRN 3-9	0,75	96516902	**1086,00**	96516833	**1157,00**	96516922	**1110,00**	96516856	**1181,00**
CRN 3-10	0,75	96499188	**1130,00**	96516834	**1200,00**	96516923	**1155,00**	96516857	**1225,00**
CRN 3-11	1,1	96516903	**1202,00**	96516835	**1272,00**	96495064	**1226,00**	96516858	**1295,00**
CRN 3-12	1,1	96516904	**1245,00**	96516836	**1314,00**	96516924	**1269,00**	96516859	**1340,00**
CRN 3-13	1,1	96516905	**1287,00**	96516837	**1357,00**	96516925	**1311,00**	96516860	**1382,00**
CRN 3-15	1,1	96516906	**1375,00**	96516838	**1446,00**	96516926	**1399,00**	96516861	**1470,00**
CRN 3-17	1,5	96505111	**1567,00**	96516839	**1637,00**	96516927	**1592,00**	96516862	**1662,00**
CRN 3-19	1,5	96516907	**1654,00**	96516840	**1723,00**	96516928	**1678,00**	96516863	**1747,00**
CRN 3-21	2,2	96513456	**1715,00**	96514145	**1785,00**	96513464	**1739,00**	96514130	**1809,00**
CRN 3-23	2,2	96513457	**1801,00**	96514146	**1871,00**	96513465	**1824,00**	96514131	**1895,00**
CRN 3-25	2,2	96513458	**1888,00**	96514147	**1958,00**	96513466	**1912,00**	96514132	**1982,00**
CRN 3-27	2,2	96513459	**1974,00**	96514148	**2043,00**	96513467	**1998,00**	96514133	**2068,00**
CRN 3-29	2,2	96513460	**2059,00**	96514149	**2130,00**	96513468	**2083,00**	96514134	**2153,00**
CRN 3-31	3	96513461	**2174,00**	96514150	**2244,00**	96513469	**2199,00**	96514135	**2268,00**
CRN 3-33	3	96513462	**2259,00**	96514151	**2329,00**	96513480	**2284,00**	96514136	**2353,00**
CRN 3-36	3	96513463	**2391,00**	96514152	**2461,00**	96513481	**2414,00**	96482181	**2484,00**

Электродвигатели мощностью от 3 кВт и выше оснащены встроенными терморезисторами (PTC) по стандарту DIN 44082.
Для преобразования термисторного сигнала в релейный и передачи его на пускатель необходимо использовать реле MS220C (№ продукта 00ID8945[A], см. раздел «Принадлежности»).

Цены указаны на условиях «склад-Москва» с учетом НДС.
Рекомендованные розничные цены с 01.03.2017.

Информация, размещенная в Прайс-листе, не является публичной офертой.

CRN 5

Группа продукта F 4

Тип продукта	Мощность двигателя P_2, кВт	HQQE				HQQV			
		Муфта PJE 1 ¼" № продукта	EUR	**Фланец по DIN DN 25/ DN 32** № продукта	EUR	**Муфта PJE 1 ¼"** № продукта	EUR	**Фланец по DIN DN 25/ DN 32** № продукта	EUR
CRN 5-2	0,37	96517239	**894,00**	96485023	**964,00**	96517261	**919,00**	96486448	**989,00**
CRN 5-3	0,55	96517240	**935,00**	96517182	**1004,00**	96517262	**959,00**	96517204	**1030,00**
CRN 5-4	0,55	96517241	**1003,00**	96517183	**1074,00**	96511913	**1029,00**	96517205	**1098,00**
CRN 5-5	0,75	96517242	**1089,00**	96517184	**1160,00**	96517263	**1115,00**	96517206	**1184,00**
CRN 5-6	1,1	96517243	**1108,00**	96517185	**1179,00**	96517264	**1133,00**	96517207	**1202,00**
CRN 5-7	1,1	96517244	**1154,00**	96517186	**1224,00**	96517265	**1178,00**	96496290	**1248,00**
CRN 5-8	1,1	96517245	**1197,00**	96517187	**1267,00**	96517266	**1222,00**	96517208	**1291,00**
CRN 5-9	1,5	96517246	**1394,00**	96517188	**1465,00**	96517267	**1418,00**	96517209	**1489,00**
CRN 5-10	1,5	96492985	**1437,00**	96517189	**1507,00**	96517268	**1461,00**	96517210	**1531,00**
CRN 5-11	2,2	96513482	**1578,00**	96514198	**1648,00**	96513496	**1602,00**	96514161	**1673,00**
CRN 5-12	2,2	96513483	**1621,00**	96514199	**1691,00**	96513497	**1646,00**	96514162	**1716,00**
CRN 5-13	2,2	96513484	**1664,00**	96514200	**1733,00**	96513498	**1688,00**	96514163	**1759,00**
CRN 5-14	2,2	96513485	**1706,00**	96514201	**1777,00**	96513499	**1730,00**	96482654	**1801,00**
CRN 5-15	2,2	96513486	**1749,00**	96514202	**1820,00**	96513500	**1773,00**	96514164	**1844,00**
CRN 5-16	2,2	96513487	**1792,00**	96514203	**1863,00**	96513501	**1816,00**	96514165	**1887,00**
CRN 5-18	3	96513488	**1995,00**	96514205	**2064,00**	96513502	**2019,00**	96514166	**2090,00**
CRN 5-20	3	96513489	**2081,00**	96514206	**2151,00**	96513503	**2105,00**	96514167	**2176,00**
CRN 5-22	4	96513490	**2153,00**	96514207	**2223,00**	96513504	**2178,00**	96514168	**2247,00**
CRN 5-24	4	96513491	**2238,00**	96514208	**2308,00**	96513505	**2262,00**	96514169	**2332,00**
CRN 5-26	4	96513492	**2324,00**	96514209	**2394,00**	96513506	**2348,00**	96514170	**2418,00**
CRN 5-29	4	96513493	**2454,00**	96514220	**2525,00**	96513507	**2478,00**	96514171	**2549,00**
CRN 5-32	5,5	96513494	**2796,00**	96514221	**2866,00**	96513508	**2821,00**	96514172	**2890,00**
CRN 5-36	5,5	96513495	**2970,00**	96514222	**3040,00**	96513509	**2994,00**	96514173	**3065,00**

CRN 10

Группа продукта F 4

Тип продукта	Мощность двигателя P_2, кВт	HQQE						HQQV					
		Муфта PJE 2" № продукта	EUR	**Муфта FlexiClamp** № продукта	EUR	**Фланец по DIN DN 40** № продукта	EUR	**Муфта PJE 2"** № продукта	EUR	**Муфта FlexiClamp** № продукта	EUR	**Фланец по DIN DN 40** № продукта	EUR
CRN 10-01	0,37	96501040	**1229,00**	96501072	**1229,00**	96501056	**1309,00**	96501165	**1258,00**	96501197	**1258,00**	96501181	**1340,00**
CRN 10-02	0,75	96501041	**1313,00**	96501073	**1313,00**	96501057	**1394,00**	96501166	**1344,00**	96501198	**1344,00**	96501182	**1424,00**
CRN 10-03	1,1	96501042	**1501,00**	96501074	**1501,00**	96501058	**1582,00**	96501167	**1530,00**	96501199	**1530,00**	96501183	**1612,00**
CRN 10-04	1,5	96501043	**1618,00**	96501075	**1618,00**	96501059	**1700,00**	96501168	**1648,00**	96501200	**1648,00**	96501184	**1729,00**
CRN 10-05	2,2	96501276	**1768,00**	96501302	**1768,00**	96501289	**1848,00**	96501377	**1798,00**	96501403	**1798,00**	96501390	**1878,00**
CRN 10-06	2,2	96501277	**1886,00**	96501303	**1886,00**	96501290	**1967,00**	96501378	**1915,00**	96501404	**1915,00**	96501391	**1996,00**
CRN 10-07	3	96501278	**2027,00**	96501304	**2027,00**	96501291	**2109,00**	96501379	**2056,00**	96501405	**2056,00**	96501392	**2137,00**
CRN 10-08	3	96501279	**2134,00**	96501305	**2134,00**	96501292	**2215,00**	96501380	**2163,00**	96501406	**2163,00**	96501393	**2244,00**
CRN 10-09	3	96501280	**2251,00**	96501306	**2251,00**	96501293	**2332,00**	96501381	**2282,00**	96501407	**2282,00**	96501394	**2362,00**
CRN 10-10	4	96501281	**2548,00**	96501307	**2548,00**	96501294	**2630,00**	96501382	**2577,00**	96501408	**2577,00**	96501395	**2658,00**
CRN 10-12	4	96501282	**2748,00**	96501308	**2748,00**	96501295	**2829,00**	96501383	**2778,00**	96501409	**2778,00**	96501396	**2859,00**
CRN 10-14	5,5	96501283	**3204,00**	96501309	**3204,00**	96501296	**3286,00**	96501384	**3234,00**	96501410	**3234,00**	96501397	**3315,00**
CRN 10-16	5,5	96501284	**3403,00**	96501310	**3403,00**	96501297	**3484,00**	96501385	**3432,00**	96501411	**3432,00**	96501398	**3513,00**
CRN 10-18	7,5	96501285	**3699,00**	96501311	**3699,00**	96501298	**3780,00**	96501386	**3729,00**	96501412	**3729,00**	96501399	**3809,00**
CRN 10-20	7,5	96501286	**3902,00**	96501312	**3902,00**	96501299	**3984,00**	96501387	**3931,00**	96501413	**3931,00**	96501400	**4012,00**
CRN 10-22	7,5	96501287	**4097,00**	96501313	**4097,00**	96501300	**4177,00**	96501388	**4127,00**	96501414	**4127,00**	96501401	**4208,00**

Электродвигатели мощностью от 3 кВт и выше оснащены встроенными терморезисторами (PTC) по стандарту DIN 44082.
Для преобразования термисторного сигнала в релейный и передачи его на пускатель необходимо использовать реле MS220C (№ продукта 00ID8945[A], см. раздел «Принадлежности»).

CRN 15

Группа продукта F 4

Тип продукта	Мощность двигателя P_2, кВт	HQQE						HQQV					
		Муфта PJE 2" № продукта	EUR	**Муфта FlexiClamp** № продукта	EUR	**Фланец по DIN DN 50** № продукта	EUR	**Муфта PJE 2"** № продукта	EUR	**Муфта FlexiClamp** № продукта	EUR	**Фланец по DIN DN 50** № продукта	EUR
CRN 15-01	1,1	96501756	**1430,00**	96501782	**1430,00**	96501769	**1521,00**	96501854	**1458,00**	96501880	**1458,00**	96501867	**1550,00**
CRN 15-02	2,2	96501947	**1711,00**	96501971	**1711,00**	96501959	**1803,00**	96502037	**1739,00**	96502061	**1739,00**	96502049	**1830,00**
CRN 15-03	3	96501948	**1964,00**	96501972	**1964,00**	96501960	**2054,00**	96502038	**1991,00**	96502062	**1991,00**	96502050	**2082,00**
CRN 15-04	4	96501949	**2272,00**	96501973	**2272,00**	96501961	**2364,00**	96502039	**2301,00**	96502063	**2301,00**	96502051	**2392,00**
CRN 15-05	4	96501950	**2400,00**	96501974	**2400,00**	96501962	**2490,00**	96502040	**2427,00**	96502064	**2427,00**	96502052	**2518,00**
CRN 15-06	5,5	96501951	**2850,00**	96501975	**2850,00**	96501963	**2942,00**	96502041	**2877,00**	96502065	**2877,00**	96502053	**2968,00**
CRN 15-07	5,5	96501952	**2978,00**	96501976	**2978,00**	96501964	**3071,00**	96502042	**3006,00**	96502066	**3006,00**	96502054	**3097,00**
CRN 15-08	7,5	96501953	**3458,00**	96501977	**3458,00**	96501965	**3549,00**	96502043	**3485,00**	96502067	**3485,00**	96502055	**3576,00**
CRN 15-09	7,5	96501954	**3587,00**	96501978	**3587,00**	96501966	**3679,00**	96502044	**3614,00**	96502068	**3614,00**	96502056	**3705,00**
CRN 15-10	11	96501955	**4169,00**	96501979	**4169,00**	96501967	**4260,00**	96502045	**4196,00**	96502069	**4196,00**	96502057	**4287,00**
CRN 15-12	11	96501956	**4427,00**	96501980	**4427,00**	96501968	**4519,00**	96502046	**4453,00**	96502070	**4453,00**	96502058	**4545,00**
CRN 15-14	11	96501957	**4681,00**	96501981	**4681,00**	96501969	**4773,00**	96502047	**4707,00**	96502071	**4707,00**	96502059	**4798,00**
CRN 15-17	15	96501958	**5992,00**	96501982	**5992,00**	96501970	**6083,00**	96502048	**6019,00**	96502072	**6019,00**	96502060	**6110,00**

CRN 20

Группа продукта F 4

Тип продукта	Мощность двигателя P_2, кВт	HQQE						HQQV					
		Муфта PJE 2" № продукта	EUR	**Муфта FlexiClamp** № продукта	EUR	**Фланец по DIN DN 50** № продукта	EUR	**Муфта PJE 2"** № продукта	EUR	**Муфта FlexiClamp** № продукта	EUR	**Фланец по DIN DN 50** № продукта	EUR
CRN 20-01	1,1	96500381	**1437,00**	96500405	**1437,00**	96500393	**1529,00**	96500472	**1465,00**	96500496	**1465,00**	96500484	**1557,00**
CRN 20-02	2,2	96500558	**1720,00**	96500580	**1720,00**	96500569	**1812,00**	96500641	**1747,00**	96500663	**1747,00**	96500652	**1839,00**
CRN 20-03	4	96500559	**2412,00**	96500581	**2412,00**	96500570	**2504,00**	96500642	**2438,00**	96500664	**2438,00**	96500653	**2531,00**
CRN 20-04	5,5	96500560	**2864,00**	96500582	**2864,00**	96500571	**2955,00**	96500643	**2890,00**	96500665	**2890,00**	96500654	**2983,00**
CRN 20-05	5,5	96500561	**2993,00**	96500583	**2993,00**	96500572	**3086,00**	96500644	**3020,00**	96500666	**3020,00**	96500655	**3112,00**
CRN 20-06	7,5	96500562	**3474,00**	96500584	**3474,00**	96500573	**3567,00**	96500645	**3502,00**	96500667	**3502,00**	96500656	**3593,00**
CRN 20-07	7,5	96500563	**3605,00**	96500585	**3605,00**	96500574	**3696,00**	96500646	**3631,00**	96500668	**3631,00**	96500657	**3723,00**
CRN 20-08	11	96500564	**4449,00**	96500586	**4449,00**	96500575	**4541,00**	96500647	**4476,00**	96500669	**4476,00**	96500658	**4568,00**
CRN 20-10	11	96500565	**4704,00**	96500587	**4704,00**	96500576	**4795,00**	96500648	**4731,00**	96500670	**4731,00**	96500659	**4822,00**
CRN 20-12	15	96500566	**5766,00**	96500588	**5766,00**	96500577	**5858,00**	96500649	**5794,00**	96500671	**5794,00**	96500660	**5884,00**
CRN 20-14	15	96500567	**6021,00**	96500589	**6021,00**	96500578	**6113,00**	96500650	**6048,00**	96500672	**6048,00**	96500661	**6140,00**
CRN 20-17	18,5	96500568	**7148,00**	96500590	**7148,00**	96500579	**7241,00**	96500651	**7177,00**	96500673	**7177,00**	96500662	**7267,00**

Электродвигатели мощностью от 3 кВт и выше оснащены встроенными терморезисторами (PTC) по стандарту DIN 44082.
Для преобразования термисторного сигнала в релейный и передачи его на пускатель необходимо использовать реле MS220C (№ продукта 00ID8945[A], см. раздел «Принадлежности»).

Цены указаны на условиях «склад-Москва» с учетом НДС.
Рекомендованные розничные цены с 01.03.2017.

Информация, размещенная в Прайс-листе, не является публичной офертой.

CRN 32

Группа продукта F 4

Тип продукта	Мощность двигателя P_2, кВт	Максимально допустимое рабочее давление	HQQE		HQQV	
			Фланец по DIN DN 65 № продукта	EUR	**Фланец по DIN DN 65** № продукта	EUR
CRN 32-1-1	1,5	PN 16	96122294	**2261,00**	96122322	**2301,00**
CRN 32-1	2,2	PN 16	96122351	**2423,00**	96122379	**2461,00**
CRN 32-2-2	3	PN 16	96122352	**2717,00**	96122380	**2756,00**
CRN 32-2	4	PN 16	96122353	**3038,00**	96122381	**3076,00**
CRN 32-3-2	5,5	PN 16	96122354	**3747,00**	96122382	**3786,00**
CRN 32-3	5,5	PN 16	96122355	**3747,00**	96122383	**3786,00**
CRN 32-4-2	7,5	PN 16	96122356	**4631,00**	96122384	**4669,00**
CRN 32-4	7,5	PN 16	96122357	**4631,00**	96122385	**4669,00**
CRN 32-5-2	11	PN 16	96122358	**5809,00**	96122386	**5847,00**
CRN 32-5	11	PN 16	96122359	**5809,00**	96122387	**5847,00**
CRN 32-6-2	11	PN 16	96122360	**6103,00**	96122388	**6142,00**
CRN 32-6	11	PN 16	96122361	**6103,00**	96122389	**6142,00**
CRN 32-7-2	15	PN 16	96122362	**7296,00**	96122390	**7335,00**
CRN 32-7	15	PN 16	96122363	**7296,00**	96122391	**7335,00**
CRN 32-8-2	15	PN 30	96122364	**7577,00**	96122392	**7616,00**
CRN 32-8	15	PN 30	96122365	**7577,00**	96122393	**7616,00**
CRN 32-9-2	18,5	PN 30	96122366	**8620,00**	96122394	**8660,00**
CRN 32-9	18,5	PN 30	96122367	**8620,00**	96122395	**8660,00**
CRN 32-10-2	18,5	PN 30	96122368	**8902,00**	96122396	**8941,00**
CRN 32-10	18,5	PN 30	96122369	**8902,00**	96122397	**8941,00**
CRN 32-11-2	22	PN 30	96122370	**10032,00**	96122398	**10070,00**
CRN 32-11	22	PN 30	96122371	**10032,00**	96122399	**10070,00**
CRN 32-12-2	22	PN 30	96122372	**10313,00**	96122400	**10352,00**
CRN 32-12	22	PN 30	96122373	**10313,00**	96122401	**10352,00**
CRN 32-13-2	30	PN 30	96122374	**11456,00**	96122402	**11494,00**
CRN 32-13	30	PN 30	96122375	**11456,00**	96122403	**11494,00**
CRN 32-14-2	30	PN 30	96122376	**11750,00**	96122404	**11789,00**
CRN 32-14	30	PN 30	96122377	**11750,00**	96122405	**11789,00**

Электродвигатели мощностью от 3 кВт и выше оснащены встроенными терморезисторами (PTC) по стандарту DIN 44082.
Для преобразования термисторного сигнала в релейный и передачи его на пускатель необходимо использовать реле MS220C (№ продукта 00ID8945[A], см. раздел «Принадлежности»).

CRN 45

Группа продукта F 4

Тип продукта	Мощность двигателя P_2, кВт	Максимально допустимое рабочее давление	HQQE		HQQV	
			Фланец по DIN DN 80 № продукта	EUR	**Фланец по DIN DN 80** № продукта	EUR
CRN 45-1-1	3	PN 16	96123116	**2717,00**	96123141	**2756,00**
CRN 45-1	4	PN 16	96123117	**3185,00**	96123142	**3223,00**
CRN 45-2-2	5,5	PN 16	96123118	**3827,00**	96123143	**3866,00**
CRN 45-2	7,5	PN 16	96123119	**4631,00**	96123144	**4669,00**
CRN 45-3-2	11	PN 16	96123120	**5821,00**	96123145	**5860,00**
CRN 45-3	11	PN 16	96123121	**5821,00**	96123146	**5860,00**
CRN 45-4-2	15	PN 16	96123122	**7310,00**	96123147	**7348,00**
CRN 45-4	15	PN 16	96123123	**7310,00**	96123148	**7348,00**
CRN 45-5-2	18,5	PN 16	96123124	**8595,00**	96123149	**8633,00**
CRN 45-5	18,5	PN 16	96123125	**8595,00**	96123150	**8633,00**
CRN 45-6-2	22	PN 30	96123126	**9860,00**	96123151	**9899,00**
CRN 45-6	22	PN 30	96123127	**9860,00**	96123152	**9899,00**
CRN 45-7-2	30	PN 30	96123128	**10974,00**	96123153	**11012,00**
CRN 45-7	30	PN 30	96123129	**10974,00**	96123154	**11012,00**
CRN 45-8-2	30	PN 30	96123130	**11278,00**	96123155	**11318,00**
CRN 45-8	30	PN 30	96123131	**11278,00**	96123156	**11318,00**
CRN 45-9-2	30	PN 30	96123132	**11586,00**	96123157	**11626,00**
CRN 45-9	37	PN 30	96123133	**12566,00**	96123158	**12605,00**
CRN 45-10-2	37	PN 30	96123134	**12855,00**	96123159	**12895,00**
CRN 45-10	37	PN 30	96123135	**12855,00**	96123160	**12895,00**
CRN 45-11-2	45	PN 30	96123136	**16461,00**	96123161	**16499,00**
CRN 45-11	45	PN 30	96123137	**16461,00**	96123162	**16499,00**
CRN 45-12-2	45	PN 33	96123138	**16838,00**	96123163	**16877,00**
CRN 45-12	45	PN 33	96123139	**16838,00**	96123164	**16877,00**
CRN 45-13-2	45	PN 33	96123140	**17210,00**	96123165	**17249,00**

CRN 64

Группа продукта F 4

Тип продукта	Мощность двигателя P_2, кВт	Максимально допустимое рабочее давление	HQQE		HQQV	
			Фланец по DIN DN 100 № продукта	EUR	**Фланец по DIN DN 100** № продукта	EUR
CRN 64-1-1	4	PN 16	96123774	**3250,00**	96123796	**3288,00**
CRN 64-1	5,5	PN 16	96123775	**3801,00**	96123797	**3839,00**
CRN 64-2-2	7,5	PN 16	96123776	**4697,00**	96123798	**4736,00**
CRN 64-2-1	11	PN 16	96123777	**5540,00**	96123799	**5580,00**
CRN 64-2	11	PN 16	96123778	**5540,00**	96123800	**5580,00**
CRN 64-3-2	15	PN 16	96123779	**7125,00**	96123801	**7164,00**
CRN 64-3-1	15	PN 16	96123780	**7125,00**	96123802	**7164,00**
CRN 64-3	18,5	PN 16	96123781	**8094,00**	96123803	**8133,00**
CRN 64-4-2	18,5	PN 16	96123782	**8431,00**	96123804	**8470,00**
CRN 64-4-1	22	PN 16	96123783	**9408,00**	96123805	**9447,00**
CRN 64-4	22	PN 16	96123784	**9408,00**	96123806	**9447,00**
CRN 64-5-2	30	PN 16	96123785	**10171,00**	96123807	**10210,00**
CRN 64-5-1	30	PN 16	96123786	**10171,00**	96123808	**10210,00**
CRN 64-5	30	PN 16	96123787	**10171,00**	96123809	**10210,00**
CRN 64-6-2	30	PN 30	96123788	**10510,00**	96123810	**10549,00**
CRN 64-6-1	37	PN 30	96123789	**12286,00**	96123811	**12324,00**
CRN 64-6	37	PN 30	96123790	**12286,00**	96123812	**12324,00**
CRN 64-7-2	37	PN 30	96123791	**12594,00**	96123813	**12631,00**
CRN 64-7-1	37	PN 30	96123792	**12594,00**	96123814	**12631,00**
CRN 64-7	45	PN 30	96123793	**16594,00**	96123815	**16633,00**
CRN 64-8-2	45	PN 30	96123794	**16888,00**	96123816	**16928,00**
CRN 64-8-1	45	PN 30	96123795	**16888,00**	96123817	**16928,00**

Электродвигатели мощностью от 3 кВт и выше оснащены встроенными терморезисторами (PTC) по стандарту DIN 44082.
Для преобразования термисторного сигнала в релейный и передачи его на пускатель необходимо использовать реле MS220C (№ продукта 00ID8945[A], см. раздел «Принадлежности»).

Цены указаны на условиях «склад-Москва» с учетом НДС.
Рекомендованные розничные цены с 01.03.2017.

Информация, размещенная в Прайс-листе, не является публичной офертой.

CRN 90

Группа продукта F 4

Тип продукта	Мощность двигателя P_2, кВт	Максимально допустимое рабочее давление	HQQE		HQQV	
			Фланец по DIN DN 100 № продукта	EUR	**Фланец по DIN DN 100** № продукта	EUR
CRN 90-1-1	5,5	PN 16	96124224	**3876,00**	96124236	**3915,00**
CRN 90-1	7,5	PN 16	96124225	**4799,00**	96124237	**4838,00**
CRN 90-2-2	11	PN 16	96124226	**6097,00**	96124238	**6136,00**
CRN 90-2	15	PN 16	96124227	**7634,00**	96124239	**7671,00**
CRN 90-3-2	18,5	PN 16	96124228	**8715,00**	96124240	**8753,00**
CRN 90-3	22	PN 16	96124229	**9673,00**	96124241	**9712,00**
CRN 90-4-2	30	PN 16	96124230	**10714,00**	96124242	**10753,00**
CRN 90-4	30	PN 16	96124231	**10714,00**	96124243	**10753,00**
CRN 90-5-2	37	PN 30	96124232	**12231,00**	96124244	**12271,00**
CRN 90-5	37	PN 30	96124233	**12231,00**	96124245	**12271,00**
CRN 90-6-2	45	PN 30	96124234	**15542,00**	96124246	**15581,00**
CRN 90-6	45	PN 30	96124235	**15542,00**	96124247	**15581,00**

CRN 120

Группа продукта F 4

Тип продукта	Мощность двигателя P_2, кВт	Максимально допустимое рабочее давление	HQQE, HBQE (для 55, 75 кВт)		HQQV, HBQV (для 55, 75 кВт)	
			Фланец по DIN DN 125 № продукта	EUR	**Фланец по DIN DN 125** № продукта	EUR
CRN 120-1	11	PN 30	95922182	**6653,00**	95922198	**6692,00**
CRN 120-2-1	18,5	PN 30	95922183	**9290,00**	95922199	**9329,00**
CRN 120-2	22	PN 30	95922184	**10314,00**	95922200	**10354,00**
CRN 120-3	30	PN 30	95922185	**11735,00**	95922201	**11774,00**
CRN 120-4-1	37	PN 30	95922186	**13663,00**	95922202	**13702,00**
CRN 120-5-1	45	PN 30	95922187	**15840,00**	95922203	**15880,00**
CRN 120-6-1	55	PN 30	95922188	**21007,00**	95922204	**21069,00**
CRN 120-7	75	PN 30	95922189	**25139,00**	95922205	**25213,00**

CRN 150

Группа продукта F 4

Тип продукта	Мощность двигателя P_2, кВт	Максимально допустимое рабочее давление	HQQE, HBQE (для 55, 75 кВт)		HQQV, HBQV (для 55, 75 кВт)	
			Фланец по DIN DN 125 № продукта	EUR	**Фланец по DIN DN 125** № продукта	EUR
CRN 150-1-1	11	PN 30	95922406	**6653,00**	95922422	**6692,00**
CRN 150-1	15	PN 30	95922407	**7860,00**	95922423	**7898,00**
CRN 150-2-1	22	PN 30	95922408	**10314,00**	95922424	**10354,00**
CRN 150-3-2	30	PN 30	95922409	**11735,00**	95922425	**11774,00**
CRN 150-3	37	PN 30	95922410	**13309,00**	95922426	**13349,00**
CRN 150-4-1	45	PN 30	95922411	**15501,00**	95922427	**15539,00**
CRN 150-5-2	55	PN 30	95922412	**20319,00**	95922428	**20319,00**
CRN 150-6	75	PN 30	95922413	**24451,00**	95922429	**24451,00**

Электродвигатели мощностью от 3 кВт и выше оснащены встроенными терморезисторами (PTC) по стандарту DIN 44082.
Для преобразования термисторного сигнала в релейный и передачи его на пускатель необходимо использовать реле MS220C (№ продукта 00ID8945[A], см. раздел «Принадлежности»).

Вертикальные многоступенчатые центробежные насосы CRT

Перекачиваемая жидкость: Взрывобезопасная, не содержащая абразивных и волокнистых включений, химически нейтральная к материалам насоса.
Для перекачивания химически агрессивных жидкостей необходимо выбрать соответствующую комбинацию материалов насоса, стойких к рабочей среде.

Материал: Проточная часть из титана.

Торцевое уплотнение: Пара трения карбид вольфрама/карбид вольфрама, эластомеры EPDM (AUUE), Viton (AUUV) по запросу.

Тип присоединения: Муфта Victaulic (PJE).

Номинальное напряжение: До 1,5 кВт (включительно): 3 x 220-240D/380-415Y В,
от 2,2 кВт до 5,5 кВт: 3 x 380-415D В,
от 7,5 кВт до 18,5 кВт: 3 x 380-415D/660-690Y В,
1x230 В – по запросу.

Номинальная частота: 50 Гц.

Степень защиты: IP55.

Класс энергоэффективности: От 0,75 кВт (включительно) IE3.

Скорость вращения: 2900 об/мин.

CRT 2

Группа продукта F 4

Тип продукта	Мощность двигателя P2, кВт	**Муфта PJE 1 ¼" AUUE** № продукта	EUR
CRT 2-2	0,37	96100301	**2238,00**
CRT 2-3	0,37	96100302	**2391,00**
CRT 2-4	0,55	96100303	**2454,00**
CRT 2-5	0,55	96100304	**2823,00**
CRT 2-6	0,75	96100305	**2943,00**
CRT 2-7	0,75	96100306	**3315,00**
CRT 2-9	1,1	96100307	**3516,00**
CRT 2-11	1,1	96100308	**3925,00**
CRT 2-13	1,5	96100309	**5043,00**
CRT 2-15	1,5	96100310	**5086,00**
CRT 2-18	2,2	96100314	**5649,00**
CRT 2-22	2,2	96100315	**6031,00**
CRT 2-26	3	96100316	**6702,00**

CRT 4

Группа продукта F 4

Тип продукта	Мощность двигателя P2, кВт	**Муфта PJE 1 ¼" AUUE** № продукта	EUR
CRT 4-1	0,37	96100794	**2072,00**
CRT 4-2	0,37	96100795	**2667,00**
CRT 4-3	0,55	96100796	**2965,00**
CRT 4-4	0,75	96100797	**3247,00**
CRT 4-5	1,1	96100798	**3330,00**
CRT 4-6	1,1	96100799	**3631,00**
CRT 4-7	1,5	96100800	**4133,00**
CRT 4-8	1,5	96100801	**4909,00**
CRT 4-10	2,2	96100929	**5068,00**
CRT 4-12	2,2	96100930	**5390,00**
CRT 4-14	3	96100931	**6238,00**
CRT 4-16	3	96100839	**6561,00**
CRT 4-19	4	96100840	**7538,00**
CRT 4-22	4	96100841	**8248,00**

CRT 8

Группа продукта F 4

Тип продукта	Мощность двигателя P2, кВт	**Муфта PJE 2" AUUE** № продукта	EUR
CRT 8-1	0,37	96108239	**3963,00**
CRT 8-2	0,75	96108240	**4138,00**
CRT 8-3	1,1	96108241	**4472,00**
CRT 8-4	1,5	96108242	**5049,00**
CRT 8-5	2,2	96117226	**5522,00**
CRT 8-6	2,2	96117227	**5843,00**
CRT 8-8	3	96117228	**6799,00**
CRT 8-10	4	96117229	**7836,00**
CRT 8-12	4	96117230	**8539,00**
CRT 8-14	5,5	96117231	**10143,00**
CRT 8-16	5,5	96117232	**10926,00**
CRT 8-18	7,5	96117233	**12855,00**
CRT 8-20	11	96117234	**13633,00**

CRT 16

Группа продукта F 4

Тип продукта	Мощность двигателя P2, кВт	**Муфта PJE 2" AUUE** № продукта	EUR
CRT 16-2	2,2	96117244	**4288,00**
CRT 16-3	3	96117245	**5119,00**
CRT 16-4	4	96117246	**6076,00**
CRT 16-5	5,5	96117247	**7397,00**
CRT 16-6	5,5	96117248	**7938,00**
CRT 16-7	7,5	96117249	**8825,00**
CRT 16-8	7,5	96117250	**9444,00**
CRT 16-10	11	96117251	**11695,00**
CRT 16-12	11	96117252	**12561,00**
CRT 16-14	15	96117253	**15377,00**
CRT 16-17	18,5	96117254	**16237,00**

Электродвигатели мощностью от 3 кВт и выше оснащены встроенными терморезисторами (PTC) по стандарту DIN 44082.
Для преобразования термисторного сигнала в релейный и передачи его на пускатель необходимо использовать реле MS220C (№ продукта 00ID8945[A], см. раздел «Принадлежности»).

Цены указаны на условиях «склад-Москва» с учетом НДС.
Рекомендованные розничные цены с 01.03.2017.

Информация, размещенная в Прайс-листе, не является публичной офертой.

Вертикальные многоступенчатые центробежные насосы CRE со встроенным частотным преобразователем

Перекачиваемая жидкость: Взрывобезопасная, не содержащая абразивных и волокнистых включений, химически нейтральная к материалам насоса.
Для перекачивания химически агрессивных жидкостей необходимо выбрать соответствующую комбинацию материалов насоса, стойких к рабочей среде.

Материал: Основание и головная часть из чугуна, рабочие колеса и камеры из нержавеющей стали AISI 304.

Торцевое уплотнение: Пара трения карбид кремния/карбид кремния, эластомеры EPDM (HQQE), Viton (HQQV) по запросу.

Тип присоединения: Овальный фланец с внутренней резьбой или фланец по DIN.

Номинальное напряжение: От 0,37 кВт до 1,1 кВт: 1 x 200-240 В,
от 1,5 кВт до 11 кВт: 3 x 380-500 В,
от 15 кВт: 3 x 380-480 В.

Номинальная частота: 50/60 Гц.

Степень защиты: IP55.

Класс энергоэффективности: До 11 кВт ≥ IE4; от 15 кВт IE3.

Скорость вращения: 3450 об/мин.

CRE 1

Группа продукта F 5

Тип продукта	Мощность двигателя P_2, кВт	Овальный фланец Rp 1", HQQE				Фланец по DIN DN 25/ DN 32, HQQE				Диапазон измерения датчика, бар
		без датчика давления № продукта	EUR	с датчиком[1] давления № продукта	EUR	без датчика давления № продукта	EUR	с датчиком[1] давления № продукта	EUR	
CRE 1-4	0,37	98389277[B]	**1395,00**	98389310[B]	**1564,00**	98389291[B]	**1434,00**	98389315[B]	**1603,00**	0-6
CRE 1-6	0,55	98389279	**1499,00**	98389311[B]	**1668,00**	98389292[B]	**1537,00**	98389316[B]	**1707,00**	0-6
CRE 1-9	0,75	98389280	**1654,00**	98389312[B]	**1823,00**	98389293[B]	**1691,00**	98389317[B]	**1862,00**	0-10
CRE 1-13	1,1	98389289	**1936,00**	98389313[B]	**2106,00**	98389294	**1975,00**	98389318[B]	**2144,00**	0-16
CRE 1-17	1,5	98389302	**2611,00**	98389334	**2780,00**	98389308[B]	**2650,00**	98389340[B]	**2818,00**	0-16
CRE 1-25	2,2	–	**–**	–	**–**	98389309	**3196,00**	98389342	**3365,00**	0-25
CRE 1-27	3	–	**–**	–	**–**	99072116	**3772,00**	99072117	**3940,00**	0-25

CRE 3

Группа продукта F 5

Тип продукта	Мощность двигателя P_2, кВт	Овальный фланец Rp 1", HQQE				Фланец по DIN DN 25/ DN 32, HQQE				Диапазон измерения датчика, бар
		без датчика давления № продукта	EUR	с датчиком[1] давления № продукта	EUR	без датчика давления № продукта	EUR	с датчиком[1] давления № продукта	EUR	
CRE 3-2	0,37	98389684	**1335,00**	98389705	**1504,00**	98389689[B]	**1374,00**	98389710	**1543,00**	0-4
CRE 3-4	0,55	98389685[B]	**1433,00**	98389706[B]	**1602,00**	98389690[B]	**1471,00**	98389711[B]	**1641,00**	0-6
CRE 3-5	0,75	98389686[B]	**1570,00**	98389707[B]	**1739,00**	98389691[B]	**1608,00**	98389712[B]	**1778,00**	0-6
CRE 3-8	1,1	98389687	**1769,00**	98389708[B]	**1938,00**	98389692[B]	**1808,00**	98389713[B]	**1977,00**	0-10
CRE 3-11	1,5	98389698	**2351,00**	98389719[B]	**2520,00**	98389704[B]	**2389,00**	98389725[B]	**2558,00**	0-16
CRE 3-17	2,2	–	**–**	–	**–**	98389699[B]	**2955,00**	98389720	**3124,00**	0-25
CRE 3-23	3	–	**–**	–	**–**	99072140	**3402,00**	99072144	**3572,00**	0-25
CRE 3-25	4	–	**–**	–	**–**	99072143	**4072,00**	99072145	**4239,00**	0-25

[1] **Внимание!** При наличии подпора необходимо убедиться, что диапазон измерения датчика давления соответствует рабочему давлению.
Внимание! Необходима проверка на химическую стойкость к перекачиваемой среде не только проточной части насоса, но и датчика давления.
Максимальная температура среды для датчика давления +85 °C.

[A] – поддерживается складской запас готового продукта; [B] – поддерживается складской запас компонентов для сборки продукта.

Цены указаны на условиях «склад-Москва» с учетом НДС.
Рекомендованные розничные цены с 01.03.2017.

Информация, размещенная в Прайс-листе, не является публичной офертой.

CRE 5

Группа продукта F 5

Тип продукта	Мощность двигателя P_2, кВт	Овальный фланец Rp 1 ¼", HQQE				Фланец по DIN DN 25/ DN 32, HQQE				Диапазон измерения датчика, бар
		без датчика давления № продукта	EUR	с датчиком[1] давления № продукта	EUR	без датчика давления № продукта	EUR	с датчиком[1] давления № продукта	EUR	
CRE 5-2	0,55	98390008[B]	**1410,00**	98390032	**1579,00**	98390021[B]	**1449,00**	98390036	**1618,00**	0-4
CRE 5-4	1,1	98390009[B]	**1626,00**	98390033[B]	**1797,00**	98390022[B]	**1665,00**	98390037[B]	**1834,00**	0-6
CRE 5-5	1,5	98390026[B]	**2181,00**	98390041[B]	**2350,00**	98390030[B]	**2220,00**	98390045[B]	**2388,00**	0-6
CRE 5-9	2,2	98390027[B]	**2708,00**	98390042[B]	**2878,00**	98390031[B]	**2746,00**	98390046[B]	**2916,00**	0-10
CRE 5-12	3	99072187	**3129,00**	99072201	**3298,00**	99072192	**3166,00**	99072203	**3336,00**	0-16
CRE 5-16	4	99072191	**3735,00**	–	**–**	99072193	**3774,00**	99072204	**3943,00**	0-25
CRE 5-22	5,5	–	**–**	–	**–**	99072199	**4566,00**	99072205	**4735,00**	0-25
CRE 5-24	7,5	–	**–**	–	**–**	99075977	**5426,00**	99075978	**5596,00**	0-25

CRE 10

Группа продукта F 5

Тип продукта	Мощность двигателя P_2, кВт	Овальный фланец Rp 1 ½", HQQE				Фланец по DIN DN 40, HQQE				Диапазон измерения датчика, бар
		без датчика давления № продукта	EUR	с датчиком[1] давления № продукта	EUR	без датчика давления № продукта	EUR	с датчиком[1] давления № продукта	EUR	
CRE 10-01	0,75	98390236[B]	**1564,00**	98390268	**1733,00**	98390238	**1605,00**	98390270	**1774,00**	0-4
CRE 10-02	1,5	98390261[B]	**2119,00**	98390273	**2288,00**	98390265[B]	**2160,00**	98390276[B]	**2329,00**	0-6
CRE 10-03	2,2	98390262[B]	**2745,00**	98390274	**2915,00**	98390267[B]	**2787,00**	98390277[B]	**2956,00**	0-6
CRE 10-05	3	99071444	**3162,00**	99071457	**3332,00**	99071453	**3204,00**	99071459	**3373,00**	0-10
CRE 10-06	4	99071446	**3843,00**	99071458	**4012,00**	99071454	**3884,00**	99071461	**4054,00**	0-16
CRE 10-09	5,5	99071777	**4699,00**	99071788	**4870,00**	99071780	**4741,00**	99071789	**4910,00**	0-16
CRE 10-12	7,5	–	**–**	–	**–**	99071783	**5832,00**	99071790	**6001,00**	0-25
CRE 10-17	11	–	**–**	–	**–**	99071786	**7562,00**	99071791	**7730,00**	0-25

CRE 15

Группа продукта F 5

Тип продукта	Мощность двигателя P_2, кВт	Овальный фланец Rp 2", HQQE				Фланец по DIN DN 50, HQQE				Диапазон измерения датчика, бар
		без датчика давления № продукта	EUR	с датчиком[1] давления № продукта	EUR	без датчика давления № продукта	EUR	с датчиком[1] давления № продукта	EUR	
CRE 15-01	1,5	98390713	**2223,00**	98390719	**2393,00**	98390714	**2264,00**	98390720	**2434,00**	0-4
CRE 15-02	3	99071509	**3129,00**	99071526	**3300,00**	99071524	**3170,00**	99071529	**3342,00**	0-6
CRE 15-03	4	99071512	**3804,00**	99071527	**3976,00**	99104276	**3846,00**	99071530	**4016,00**	0-10
CRE 15-04	5,5	99071857	**4587,00**	99071873	**4758,00**	99071862	**4628,00**	99071875	**4798,00**	0-10
CRE 15-05	7,5	99071860	**5497,00**	99071874	**5667,00**	99071863	**5537,00**	99071876	**5709,00**	0-16
CRE 15-08	11	–	**–**	–	**–**	99071870	**7196,00**	99071877	**7366,00**	0-25
CRE 15-10	15	–	**–**	–	**–**	96514506	**8831,00**	96514575	**9003,00**	0-25
CRE 15-12	18,5	–	**–**	–	**–**	96514507	**10661,00**	96514576	**10833,00**	0-25

CRE 20

Группа продукта F 5

Тип продукта	Мощность двигателя P_2, кВт	Овальный фланец Rp 2", HQQE				Фланец по DIN DN 50, HQQE				Диапазон измерения датчика, бар
		без датчика давления № продукта	EUR	с датчиком[1] давления № продукта	EUR	без датчика давления № продукта	EUR	с датчиком[1] давления № продукта	EUR	
CRE 20-01	2,2	98390765	**2719,00**	98390768	**2890,00**	98390766	**2760,00**	98390769	**2931,00**	0-4
CRE 20-02	4	99071649	**3804,00**	99071664	**3976,00**	99071655	**3846,00**	99071668	**4016,00**	0-6
CRE 20-03	5,5	99071652	**4587,00**	99071665	**4758,00**	99071657	**4628,00**	99071669	**4798,00**	0-10
CRE 20-04	7,5	99071654	**5497,00**	99071666	**5667,00**	99071658	**5537,00**	99071670	**5709,00**	0-10
CRE 20-06	11	–	**–**	–	**–**	99071662	**7196,00**	99071671	**7366,00**	0-16
CRE 20-08	15	–	**–**	–	**–**	96514642	**8831,00**	96514703	**9003,00**	0-25
CRE 20-10	18,5	–	**–**	–	**–**	96514643	**10661,00**	96514704	**10833,00**	0-25

[1] **Внимание!** При наличии подпора необходимо убедиться, что диапазон измерения датчика давления соответствует рабочему давлению.
Внимание! Необходима проверка на химическую стойкость к перекачиваемой среде не только проточной части насоса, но и датчика давления. Максимальная температура среды для датчика давления +85 °C.

[A] – поддерживается складской запас готового продукта; [B] – поддерживается складской запас компонентов для сборки продукта.

Цены указаны на условиях «склад-Москва» с учетом НДС.
Рекомендованные розничные цены с 01.03.2017.

Информация, размещенная в Прайс-листе, не является публичной офертой.

CRE 32, 45, 64, 90

Группа продукта F 5

Тип продукта	Мощность двигателя P_2, кВт	Макс. допустимое рабочее давление	Фланец по DIN, HQQE				Диапазон измерения датчика, бар
			без датчика давления № продукта	EUR	с датчиком давления[1] № продукта	EUR	
CRE 32-1-1	2,2	DN65 / PN 16	98390932	**3210,00**	98390933	**3386,00**	0-6
CRE 32-1	3	DN65 / PN 16	99071938	**3628,00**	99071957	**3802,00**	0-6
CRE 32-2-1	5,5	DN65 / PN 16	99071942	**5335,00**	99071958	**5511,00**	0-10
CRE 32-2	7,5	DN65 / PN 16	99071953	**6520,00**	99071959	**6696,00**	0-10
CRE 32-4-2	11	DN65 / PN 16	99071955	**8649,00**	99071960	**8824,00**	0-16
CRE 32-5-2	15	DN65 / PN 16	96122663	**10431,00**	96122671	**10607,00**	0-16
CRE 32-6	18,5	DN65 / PN 30	96122664	**12358,00**	96122672	**12534,00**	0-25
CRE 32-7	22	DN65 / PN 30	96122665	**14177,00**	96122673	**14353,00**	0-25
CRE 45-1-1	5,5	DN80 / PN 16	99072009	**5230,00**	99072016	**5406,00**	0-6
CRE 45-1	7,5	DN80 / PN 16	99072011	**6402,00**	99072017	**6578,00**	0-6
CRE 45-2-1	11	DN80 / PN 16	99072014	**8418,00**	99072019	**8594,00**	0-10
CRE 45-2-2	11	DN80 / PN 16	99072012	**8418,00**	99072018	**8594,00**	0-10
CRE 45-2	15	DN80 / PN 16	96123405	**10212,00**	96123413	**10387,00**	0-10
CRE 45-3	18,5	DN80 / PN 16	96123406	**12179,00**	96123414	**12355,00**	0-16
CRE 45-4-2	22	DN80 / PN 16	96123407	**13801,00**	96123415	**13976,00**	0-16
CRE 64-1-1	7,5	DN100 / PN 16	99072057	**6284,00**	99072061	**6459,00**	0-6
CRE 64-1	11	DN100 / PN 16	99072059	**8184,00**	99072062	**8361,00**	0-6
CRE 64-2-2	15	DN100 / PN 16	96123994	**9993,00**	96123999	**10168,00**	0-10
CRE 64-2-1	18,5	DN100 / PN 16	96123995	**12001,00**	96124000	**12178,00**	0-10
CRE 64-3-2	22	DN100 / PN 16	96123996	**13421,00**	96124001	**13598,00**	0-16
CRE 90-1-1	11	DN100 / PN 16	99072091	**8189,00**	99072093	**8363,00**	0-6
CRE 90-1	15	DN100 / PN 16	96124363	**9993,00**	96124367	**10168,00**	0-10
CRE 90-2-2	18,5	DN100 / PN 16	96124364	**11650,00**	96124368	**11827,00**	0-10
CRE 90-2-1	22	DN100 / PN 16	96124365	**13421,00**	96124369	**13598,00**	0-10

CRE 120, 150

Группа продукта F 5

Тип продукта	Мощность двигателя P_2, кВт	Макс. допустимое рабочее давление	Фланец по DIN, HQQE				Диапазон измерения датчика, бар
			без датчика давления № продукта	EUR	с датчиком давления[1] № продукта	EUR	
CRE 120-1	18,5	DN125 / PN 30	96856376	**11299,00**	96856377	**11475,00**	0-6
CRE 150-1-1	18,5	DN125 / PN 30	96856477	**11299,00**	96856479	**11475,00**	0-6
CRE 150-1	22	DN125 / PN 30	96856478	**12859,00**	96856480	**13036,00**	0-10

[1] **Внимание!** При наличии подпора необходимо убедиться, что диапазон измерения датчика давления соответствует рабочему давлению.
Внимание! Необходима проверка на химическую стойкость к перекачиваемой среде не только проточной части насоса, но и датчика давления.
Максимальная температура среды для датчика давления +85 °C.

Цены указаны на условиях «склад-Москва» с учетом НДС.
Рекомендованные розничные цены с 01.03.2017.

Информация, размещенная в Прайс-листе, не является публичной офертой.

Вертикальные многоступенчатые центробежные насосы CRNE со встроенным частотным преобразователем

Перекачиваемая жидкость: Взрывобезопасная, не содержащая абразивных и волокнистых включений, химически нейтральная к материалам насоса.
Для перекачивания химически агрессивных жидкостей необходимо выбрать соответствующую комбинацию материалов насоса, стойких к рабочей среде.

5

Материал: Проточная часть из нержавеющей стали AISI316.

Торцевое уплотнение: Пара трения карбид кремния/карбид кремния, эластомеры EPDM (HQQE), Viton (HQQV) по запросу.

Тип присоединения: Муфта PJE (Victaulic), Flexi Clamp или фланец по DIN.

Номинальное напряжение: От 0,37 кВт до 1,1 кВт: 1 x 200-240 В,
от 1,5 кВт до 11 кВт: 3 x 380-500 В,
от 15 кВт: 3 x 380-480 В.

Номинальная частота: 50/60 Гц.

Степень защиты: IP55.

Класс энергоэффективности: До 11 кВт ≥ IE4; от 15 кВт IE3.

Скорость вращения: 3450 об/мин.

CRNE 1

Группа продукта F 5

Тип продукта	Мощность двигателя P_2, кВт	Муфта PJE 1 ¼", HQQE				Фланец по DIN DN 25/ DN 32, HQQE				Диапазон измерения датчика, бар
		без датчика давления № продукта	EUR	с датчиком[1] давления № продукта	EUR	без датчика давления № продукта	EUR	с датчиком[1] давления № продукта	EUR	
CRNE 1-4	0,37	98389435	**1569,00**	98389527	**1738,00**	98389459	**1636,00**	98389538	**1805,00**	0-6
CRNE 1-6	0,55	98389437	**1699,00**	98389529	**1868,00**	98389460	**1766,00**	98389539	**1935,00**	0-6
CRNE 1-9	0,75	98389438	**1881,00**	98389530	**2050,00**	98389462	**1947,00**	98389542	**2116,00**	0-10
CRNE 1-13	1,1	98389440	**2216,00**	98389531	**2385,00**	98389463	**2283,00**	98389545	**2452,00**	0-16
CRNE 1-17	1,5	98389491	**2953,00**	98389574	**3123,00**	98389506	**3019,00**	98389589	**3190,00**	0-16
CRNE 1-25	2,2	98389492	**3559,00**	98389575	**3729,00**	98389507	**3626,00**	98389591	**3795,00**	0-25
CRNE 1-27	3	99072126	**4205,00**	–	**–**	99072128	**4271,00**	99072135	**4441,00**	0-25

CRNE 3

Группа продукта F 5

Тип продукта	Мощность двигателя P_2, кВт	Муфта PJE 1 ¼", HQQE				Фланец по DIN DN 25/ DN 32, HQQE				Диапазон измерения датчика, бар
		без датчика давления № продукта	EUR	с датчиком[1] давления № продукта	EUR	без датчика давления № продукта	EUR	с датчиком[1] давления № продукта	EUR	
CRNE 3-2	0,37	98389832	**1508,00**	98389914	**1677,00**	98389844	**1575,00**	98389924	**1743,00**	0-4
CRNE 3-4	0,55	98389833	**1619,00**	98389915	**1788,00**	98389845	**1685,00**	98389925	**1854,00**	0-6
CRNE 3-5	0,75	98389834	**1776,00**	98389916	**1945,00**	98389846	**1843,00**	98389926	**2012,00**	0-6
CRNE 3-8	1,1	98389835	**2013,00**	98389917	**2183,00**	98389847	**2079,00**	98389927	**2248,00**	0-10
CRNE 3-11	1,5	98389880	**2636,00**	98389954	**2805,00**	98389893	**2703,00**	98389976	**2872,00**	0-16
CRNE 3-17	2,2	98389881	**3267,00**	98389955	**3437,00**	98389894	**3334,00**	98389977	**3503,00**	0-25
CRNE 3-23	3	99072164	**3768,00**	99072176	**3938,00**	99072168	**3835,00**	99072180	**4005,00**	0-25
CRNE 3-25	4	99072165	**4503,00**	99072177	**4671,00**	99072169	**4569,00**	99072181	**4738,00**	0-25

[1] **Внимание!** При наличии подпора необходимо убедиться, что диапазон измерения датчика давления соответствует рабочему давлению.
Внимание! Необходима проверка на химическую стойкость к перекачиваемой среде не только проточной части насоса, но и датчика давления.
Максимальная температура среды для датчика давления +85 °C.

Цены указаны на условиях «склад-Москва» с учетом НДС.
Рекомендованные розничные цены с 01.03.2017.

Информация, размещенная в Прайс-листе, не является публичной офертой.

CRNE 5

Группа продукта F 5

Тип продукта	Мощность двигателя P_2, кВт	Муфта PJE 1 ¼", HQQE				Фланец по DIN DN 25/ DN 32, HQQE				Диапазон измерения датчика, бар
		без датчика давления № продукта	EUR	с датчиком[1] давления № продукта	EUR	без датчика давления № продукта	EUR	с датчиком[1] давления № продукта	EUR	
CRNE 5-2	0,55	98390110	**1596,00**	98390164	**1765,00**	98390117	**1663,00**	98390170	**1832,00**	0-4
CRNE 5-4	1,1	98390111	**1850,00**	98390165	**2020,00**	98390118	**1917,00**	98390171	**2085,00**	0-6
CRNE 5-5	1,5	98390144	**2441,00**	98390186	**2610,00**	98390152	**2507,00**	98390194	**2676,00**	0-6
CRNE 5-9	2,2	98390145	**3023,00**	98390187	**3192,00**	98390153	**3090,00**	98390195	**3259,00**	0-10
CRNE 5-12	3	99072230	**3483,00**	99072259	**3653,00**	99072237	**3550,00**	99072265	**3719,00**	0-16
CRNE 5-16	4	99072231	**4149,00**	99072260	**4318,00**	99072238	**4216,00**	99072266	**4385,00**	0-25
CRNE 5-22	5,5	–	**–**	–	**–**	99072239	**5092,00**	99072267	**5261,00**	0-25
CRNE 5-24	7,5	–	**–**	–	**–**	99075989	**6046,00**	99075995	**6215,00**	0-25

CRNE 10

Группа продукта F 5

Тип продукта	Мощность двигателя P_2, кВт	Муфта PJE 2", HQQE				Фланец по DIN DN 40, HQQE				Диапазон измерения датчика, бар
		без датчика давления № продукта	EUR	с датчиком[1] давления № продукта	EUR	без датчика давления № продукта	EUR	с датчиком[1] давления № продукта	EUR	
CRNE 10-01	0,75	98390306	**1809,00**	98390331	**1978,00**	98390311	**1886,00**	98390335	**2055,00**	0-4
CRNE 10-02	1,5	98390319	**2536,00**	98390343	**2706,00**	98390323	**2614,00**	98390347	**2783,00**	0-6
CRNE 10-03	2,2	98390320	**3069,00**	98390344	**3238,00**	98390324	**3145,00**	98390348	**3316,00**	0-6
CRNE 10-05	3	99071483	**3527,00**	99071499	**3696,00**	99071488	**3605,00**	99071504	**3774,00**	0-10
CRNE 10-06	4	99071484	**4278,00**	99071500	**4448,00**	99071490	**4356,00**	99071506	**4525,00**	0-16
CRNE 10-09	5,5	99071819	**5243,00**	99071841	**5412,00**	99071826	**5318,00**	99071850	**5488,00**	0-16
CRNE 10-12	7,5	99071820	**6467,00**	99071843	**6636,00**	99071827	**6546,00**	99071851	**6715,00**	0-25
CRNE 10-17	11	99071821	**8385,00**	99071844	**8554,00**	99071829	**8461,00**	99071852	**8630,00**	0-25

CRNE 15

Группа продукта F 5

Тип продукта	Мощность двигателя P_2, кВт	Муфта PJE 2", HQQE				Фланец по DIN DN 50, HQQE				Диапазон измерения датчика, бар
		без датчика давления № продукта	EUR	с датчиком[1] давления № продукта	EUR	без датчика давления № продукта	EUR	с датчиком[1] давления № продукта	EUR	
CRNE 15-01	1,5	98390743	**2525,00**	98390756	**2696,00**	98390746	**2620,00**	98390758	**2791,00**	0-4
CRNE 15-02	3	99071581	**3484,00**	99071626	**3658,00**	99071604	**3580,00**	99071636	**3752,00**	0-10
CRNE 15-03	4	99071582	**4229,00**	99071627	**4400,00**	99071605	**4324,00**	99071637	**4496,00**	0-10
CRNE 15-04	5,5	99071584	**5103,00**	99071628	**5274,00**	99071606	**5198,00**	99071638	**5370,00**	0-10
CRNE 15-05	7,5	99071586	**6108,00**	99071629	**6280,00**	99071607	**6204,00**	99071640	**6375,00**	0-16
CRNE 15-08	11	99071587	**7939,00**	99071630	**8109,00**	99071608	**8035,00**	99071641	**8206,00**	0-25
CRNE 15-10	15	96514546	**9782,00**	96514615	**9952,00**	96514538	**9878,00**	96514607	**10048,00**	0-25
CRNE 15-12	18,5	96514547	**11818,00**	96514616	**11989,00**	96514539	**11914,00**	96514608	**12085,00**	0-25

CRNE 20

Группа продукта F 5

Тип продукта	Мощность двигателя P_2, кВт	Муфта PJE 2", HQQE				Фланец по DIN DN 50, HQQE				Диапазон измерения датчика, бар
		без датчика давления № продукта	EUR	с датчиком[1] давления № продукта	EUR	без датчика давления № продукта	EUR	с датчиком[1] давления № продукта	EUR	
CRNE 20-01	2,2	98390789	**3032,00**	98390796	**3202,00**	98390792	**3128,00**	98390798	**3298,00**	0-4
CRNE 20-02	4	99071708	**4229,00**	99071746	**4400,00**	99071718	**4324,00**	99071765	**4496,00**	0-6
CRNE 20-03	5,5	99071709	**5103,00**	99071747	**5274,00**	99071719	**5198,00**	99071766	**5370,00**	0-10
CRNE 20-04	7,5	99071710	**6108,00**	99071748	**6280,00**	99071720	**6204,00**	99071767	**6375,00**	0-10
CRNE 20-06	11	99071712	**7939,00**	99071749	**8109,00**	99071722	**8035,00**	99071768	**8206,00**	0-16
CRNE 20-08	15	96514678	**9782,00**	96514738	**9952,00**	96514671	**9878,00**	96514731	**10048,00**	0-25
CRNE 20-10	18,5	96514679	**11818,00**	96514739	**11989,00**	96514672	**11914,00**	96514732	**12085,00**	0-25

[1] **Внимание!** При наличии подпора необходимо убедиться, что диапазон измерения датчика давления соответствует рабочему давлению.
Внимание! Необходима проверка на химическую стойкость к перекачиваемой среде не только проточной части насоса, но и датчика давления. Максимальная температура среды для датчика давления +85 °C.

CRNE 32, 45, 64, 90

Группа продукта F 5

Тип продукта	Мощность двигателя P_2, кВт	Макс. допустимое рабочее давление	Фланец по DIN, HQQE				Диапазон измерения датчика, бар
			без датчика давления № продукта	EUR	с датчиком давления[1] № продукта	EUR	
CRNE 32-1-1	2,2	DN65 / PN 16	98390934	**3941,00**	98390936	**4117,00**	0-6
CRNE 32-1	3	DN65 / PN 16	99071972	**4304,00**	99071999	**4479,00**	0-6
CRNE 32-2-1	5,5	DN65 / PN 16	99071983	**6090,00**	99072000	**6267,00**	0-10
CRNE 32-2	7,5	DN65 / PN 16	99071984	**7270,00**	99072001	**7447,00**	0-10
CRNE 32-4-2	11	DN65 / PN 16	99071985	**9660,00**	99072003	**9837,00**	0-16
CRNE 32-5-2	15	DN65 / PN 16	96122699	**12033,00**	96122707	**12208,00**	0-16
CRNE 32-6	18,5	DN65 / PN 30	96122700	**14227,00**	96122708	**14403,00**	0-25
CRNE 32-7	22	DN65 / PN 30	96122701	**16049,00**	96122709	**16224,00**	0-25
CRNE 45-1-1	5,5	DN80 / PN 16	99072029	**5970,00**	99072049	**6146,00**	0-6
CRNE 45-1	7,5	DN80 / PN 16	99072030	**7247,00**	99072050	**7423,00**	0-6
CRNE 45-2-2	11	DN80 / PN 16	99072031	**9423,00**	99072051	**9601,00**	0-10
CRNE 45-2-1	11	DN80 / PN 16	99072032	**9423,00**	99072052	**9601,00**	0-10
CRNE 45-2	15	DN80 / PN 16	96123437	**11751,00**	96123445	**11927,00**	0-10
CRNE 45-3	18,5	DN80 / PN 16	96123438	**13905,00**	96123446	**14080,00**	0-16
CRNE 45-4-2	22	DN80 / PN 16	96123439	**15871,00**	96123447	**16048,00**	0-16
CRNE 64-1-1	7,5	DN100 / PN 16	99072078	**7229,00**	99072087	**7404,00**	0-6
CRNE 64-1	11	DN100 / PN 16	99072079	**9353,00**	99072088	**9530,00**	0-6
CRNE 64-2-2	15	DN100 / PN 16	96124018	**11473,00**	96124023	**11649,00**	0-10
CRNE 64-2-1	18,5	DN100 / PN 16	96124019	**13578,00**	96124024	**13754,00**	0-10
CRNE 64-3-2	22	DN100 / PN 16	96124020	**15393,00**	96124025	**15569,00**	0-16
CRNE 90-1-1	11	DN100 / PN 16	99072096	**9477,00**	99072100	**9653,00**	0-6
CRNE 90-1	15	DN100 / PN 16	96124383	**11485,00**	96124387	**11660,00**	0-10
CRNE 90-2-2	18,5	DN100 / PN 16	96124384	**13513,00**	96124388	**13689,00**	0-10
CRNE 90-2-1	22	DN100 / PN 16	96124385	**15349,00**	96124389	**15525,00**	0-10

CRNE 120, 150

Группа продукта F 5

Тип продукта	Мощность двигателя P_2, кВт	Макс. допустимое рабочее давление	Фланец по DIN, HQQE				Диапазон измерения датчика, бар
			без датчика давления № продукта	EUR	с датчиком давления[1] № продукта	EUR	
CRNE 120-1	18,5	DN125 / PN 30	96856380	**13224,00**	96856381	**13399,00**	0-6
CRNE 150-1-1	18,5	DN125 / PN 30	96856486	**13224,00**	96856491	**13399,00**	0-6
CRNE 150-1	22	DN125 / PN 30	96856488	**15062,00**	96856502	**15238,00**	0-10

[1] **Внимание!** При наличии подпора необходимо убедиться, что диапазон измерения датчика давления соответствует рабочему давлению.
Внимание! Необходима проверка на химическую стойкость к перекачиваемой среде не только проточной части насоса, но и датчика давления. Максимальная температура среды для датчика давления +85 °C.

Цены указаны на условиях «склад-Москва» с учетом НДС.
Рекомендованные розничные цены с 01.03.2017.

Информация, размещенная в Прайс-листе, не является публичной офертой.

Ответные фланцы Группа продукта Z

Для насосов	Тип фланца	Присоединение	Давление, бар	№ продукта	EUR
CR 1, 3, 5	Фланец с внутренней резьбой	Rp 1"	PN 16	00409901	**34,00**
	Фланец с внутренней резьбой	Rp 1 ¼"	PN 16	00419901	**44,00**
	Приварной фланец	DN 25	PN 25	00409902	**34,00**
	Приварной фланец	DN 32	PN 25	00419902[A]	**44,00**
CR 10	Фланец с внутренней резьбой	Rp 1 ½"	PN 16	00429902	**54,00**
	Фланец с внутренней резьбой	Rp 2"	PN 16	00429904	**54,00**
	Приварной фланец	DN 40	PN 40	00429901	**59,00**
CR 15, 20	Фланец с внутренней резьбой	Rp 2"	PN 16	00339903	**63,00**
	Приварной фланец	DN 50	PN 25	00339901	**78,00**
CR 32	Фланец с внутренней резьбой	Rp 2 ½"	PN 16	00349902	**44,00**
	Приварной фланец	DN 65	PN 16	00349904	**44,00**
	Приварной фланец	DN 65	PN 40	00349905	**92,00**
CR 45	Фланец с внутренней резьбой	Rp 3"	PN 16	00350540	**54,00**
	Приварной фланец	DN 80	PN 16	00350541	**54,00**
	Приварной фланец	DN 80	PN 40	00350542	**92,00**
CR 64, CR 90	Фланец с внутренней резьбой	Rp 4"	PN 16	00369901	**63,00**
	Приварной фланец	DN 100	PN 16	00369902	**103,00**
	Приварной фланец	DN 100	PN 40	00369905	**74,00**
CR 120, CR 150	Приварной фланец	DN 125	PN 40	96750475	**151,00**
	Приварной фланец	DN 150	PN 40	96750476	**221,00**

Цены указаны за один фланец. Для одного насоса необходимо заказывать 2 штуки.

Ответные фланцы из нержавеющей стали Группа продукта Z

Для насосов	Тип фланца	Присоединение	Давление, бар	№ продукта	EUR
CRN 1, 3, 5	Фланец с внутренней резьбой	Rp 1"	PN 16	00405284	**171,00**
	Фланец с внутренней резьбой	Rp 1 ¼"	PN 16	00415304	**171,00**
	Приварной фланец	DN 25	PN 25	00405285	**171,00**
	Приварной фланец	DN 32	PN 25	00415305	**195,00**
CRN 10	Фланец с внутренней резьбой	Rp 1 ½"	PN 16	00425245	**171,00**
	Приварной фланец	DN 40	PN 25	00425246	**195,00**
CRN 15, 20	Фланец с внутренней резьбой	Rp 2"	PN 16	00335254	**195,00**
	Приварной фланец	DN 50	PN 25	00335255	**195,00**
CRN 32	Фланец с внутренней резьбой	Rp 2 ½"	PN 16	00349910	**195,00**
	Приварной фланец	DN 65	PN 40	00349908	**195,00**
CRN 45	Фланец с внутренней резьбой	Rp 3"	PN 16	00350543	**293,00**
	Приварной фланец	DN 80	PN 16	00350544	**293,00**
	Приварной фланец	DN 80	PN 40	00350545	**293,00**
CRN 64, CRN 90	Фланец с внутренней резьбой	Rp 4"	PN 16	00369904	**317,00**
	Приварной фланец	DN 100	PN 16	00369903	**317,00**
	Приварной фланец	DN 100	PN 40	00369906	**317,00**
CRN 120 , CRN 150	Приварной фланец	DN 125	PN 40	96750477	**508,00**
	Приварной фланец	DN 150	PN 40	96750478	**759,00**

Цены указаны за один фланец. Для одного насоса необходимо заказывать 2 штуки.

Внимание! Типоразмер фланцев по давлению должен совпадать с типоразмером насоса по давлению.

[A] – поддерживается складской запас готового продукта; [B] – поддерживается складской запас компонентов для сборки продукта.

5

Трубное соединение Victaulic (PJE)

Муфта с патрубком
(для насосов CRN материал патрубка – нержавеющая сталь, для насосов CRT – титан) Группа продукта Z

Для насосов	Тип присоединения	Присоединение	Давление, бар	Материал уплотнения	№ продукта	EUR за штуку
CRN 1, 3, 5	Наружная резьба	R 1 ¼"	80	EPDM	00419911	**58,00**
				Viton	00419905	**171,00**
	Сварное соединение	DN 32	80	EPDM	00419912	**52,00**
				Viton	00419904	**166,00**
CRN 10, 15, 20	Наружная резьба	R 2"	70	EPDM	00339911	**61,00**
				Viton	00339918	**186,00**
	Сварное соединение	DN 50	70	EPDM	00339910	**60,00**
				Viton	00339917	**185,00**
CRT 2, 4	Наружная резьба	R 1 ¼"	80	EPDM	00415520	**128,00**
				Viton	00415538	**228,00**
	Сварное	DN 32	80	EPDM	00415521	**105,00**
				Viton	00415539	**174,00**
CRT 8, 16	Наружная резьба	R 2"	70	EPDM	00425935	**223,00**
				Viton	00425951	**338,00**
	Сварное	DN 50	70	EPDM	00425934	**215,00**
				Viton	00425952	**270,00**

Муфта без патрубка
Группа продукта Z

Для насосов		Присоединение	Давление, бар	Материал уплотнения	№ продукта	EUR за штуку
CRN 1, 3, 5		R 1 ¼"		EPDM	00ID1781	**17,00**
				Viton	00ID6742	**92,00**
CRN 10, 15, 20		DN 50		EPDM	00ID2643	**20,00**
				Viton	00ID6743	**88,00**

Цены указаны за одну муфту. Для одного насоса необходимо заказывать 2 штуки.

Цены указаны на условиях «склад-Москва» с учетом НДС.
Рекомендованные розничные цены с 01.03.2017.

Информация, размещенная в Прайс-листе, не является публичной офертой.

Трубные соединения под основание FlexiClamp

Муфта Flexi Clamp с патрубком

Группа продукта Z

Для насосов	Тип присоединения	Присоединение	Давление, бар	Материал уплотнения	№ продукта	EUR за штуку
CRN 1, 3, 5	Внутренняя резьба	Rp 1"	25	EPDM	00405280	**121,00**
				Viton	00405281	**121,00**
	Сварное соединение	28,5 мм	25	EPDM	00405282	**118,00**
				Viton	00405283	**118,00**
CRN 1, 3, 5	Внутренняя резьба	Rp 1 ¼"	25	EPDM	00415296	**118,00**
				Viton	00415297	**118,00**
	Сварное соединение	37,2 мм	25	EPDM	00415300	**118,00**
				Viton	00415301	**119,00**
CRN 10	Внутренняя резьба	Rp 1 ½"	25	EPDM	00425238	**189,00**
				Viton	00425239	**191,00**
	Сварное соединение	43,1 мм	25	EPDM	00425242	**175,00**
				Viton	00425243	**177,00**
CRN 15, 20	Внутренняя резьба	Rp 2"	25	EPDM	00335241	**193,00**
				Viton	00335242	**195,00**
	Сварное соединение	54,5 мм	25	EPDM	00335251	**173,00**
				Viton	00335252	**176,00**

Цены указаны за одну муфту. Для одного насоса необходимо заказывать 2 штуки.

Переходники для основания Flexi Clamp

Группа продукта Z

Для насосов	Тип соединения	Присоединение	Давление, бар	Материал уплотнения	№ продукта	EUR за штуку
CRN 1, 3, 5	переходник с наружной резьбой Union	G 2"	25	EPDM	96449743	**115,00**
				Viton	96449744	**128,00**
CRN 1, 3, 5	переходник с фланцевым соединением DIN	DN 25 / DN 32	16	EPDM	96449745	**144,00**
				Viton	96449900	**153,00**
CRN 1, 3, 5	овальный фланец из чугуна (в комплект входит 2 фланца)	Rp 1"	16	Клингерсил	96449748	**39,00**
		Rp 1 ¼"			96449749	**39,00**
	овальный фланец из нержавеющей стали	Rp 1"	16	Клингерсил	96449746	**34,00**
		Rp 1 ¼"			96449747	**34,00**

Цены указаны на условиях «склад-Москва» с учетом НДС.
Рекомендованные розничные цены с 01.03.2017.

Информация, размещенная в Прайс-листе, не является публичной офертой.

Горизонтальные многоступенчатые центробежные насосы CM(E)

- Оптимизированная проточная часть с различными вариантами присоединений

- Компактная и удобная для установки в систему модульная конструкция

- Насосы CME со встроенным преобразователем частоты вращения для обеспечения работы системы в наиболее оптимальных условиях с низким энергопотреблением

- Наличие индикатора направления вращения трехфазных электродвигателей, облегчающее ввод в эксплуатацию и гарантирующее правильность подключения

- Широкий диапазон температур перекачиваемой жидкости от -30 °C до +120 °C

Цены указаны на условиях «склад-Москва» с учетом НДС.
Рекомендованные розничные цены с 01.03.2017.

Информация, размещенная в Прайс-листе, не является публичной офертой.

Горизонтальные многоступенчатые центробежные насосы CM-A

Перекачиваемая жидкость: Взрывобезопасная, не содержащая твердых или волокнистых включений, химически нейтральная к материалам насоса.
Для перекачивания химически агрессивных жидкостей необходимо выбрать соответствующую комбинацию материалов насоса, стойких к рабочей среде.

Материал: Рабочие колеса и камеры выполнены из нержавеющей стали AISI304, всасывающий и напорный патрубок из чугуна.

Торцевое уплотнение: Пара трения оксид алюминия/графит, эластомеры EPDM (AVBE), Viton (AVBV).

Тип присоединения: Резьба Rp.

Номинальное напряжение: 1 × 230 В; 3 x 220-240D/380-415Y В.

Номинальная частота: 50 Гц.

Степень защиты: IP55.

Класс энергоэффективности: От 0,85 кВт (включительно) IE2.

Скорость вращения: 2900 об/мин.

CM-A 1

Осевой всасывающий патрубок Rp 1", радиальный напорный патрубок Rp 1". Группа продукта F 6

Тип продукта	Мощность двигателя P_2, кВт	**AVBE 1 × 230 В** № продукта	EUR	**AVBV 1 × 230 В** № продукта	EUR	Мощность двигателя P_2, кВт	**AVBE 3 × 400 В** № продукта	EUR	**AVBV 3 × 400 В** № продукта	EUR
CM-A 1-2	0,30	96935383[A]	**253,00**	96989421	**258,00**	0,46	96935384	**244,00**	97516508	**248,00**
CM-A 1-3	0,30	96806792[A]	**277,00**	97516509	**282,00**	0,46	96935387	**268,00**	97516510	**272,00**
CM-A 1-4	0,50	96935390[A]	**305,00**	97516511	**310,00**	0,46	96935391	**290,00**	97516512	**295,00**
CM-A 1-5	0,50	96806794	**323,00**	97516513	**327,00**	0,46	96935404[A]	**308,00**	97516514	**313,00**
CM-A 1-6	0,50	96935407[A]	**342,00**	97516515	**348,00**	0,46	96935408	**329,00**	97516516	**333,00**
CM-A 1-7	0,50	96806796	**387,00**	97516517	**392,00**	0,65	96935411	**373,00**	97516518	**377,00**
CM-A 1-8	0,67	96806798	**415,00**	97516519	**419,00**	0,65	96935414	**396,00**	97516520	**400,00**

CM-A 3

Осевой всасывающий патрубок Rp 1", радиальный напорный патрубок Rp 1". Группа продукта F 6

Тип продукта	Мощность двигателя P_2, кВт	**AVBE 1 × 230 В** № продукта	EUR	**AVBV 1 × 230 В** № продукта	EUR	Мощность двигателя P_2, кВт	**AVBE 3 × 400 В** № продукта	EUR	**AVBV 3 × 400 В** № продукта	EUR
CM-A 3-2	0,30	96806802[A]	**261,00**	97516521	**267,00**	0,46	96935429	**251,00**	97516522	**255,00**
CM-A 3-3	0,50	96806803[A]	**289,00**	97516523	**294,00**	0,46	96806830[A]	**275,00**	96806832	**279,00**
CM-A 3-4	0,50	96806858[A]	**312,00**	96806861	**317,00**	0,46	96806807[A]	**297,00**	97516524	**303,00**
CM-A 3-5	0,50	96806804[A]	**333,00**	97516525	**337,00**	0,65	96806834[A]	**318,00**	97516526	**324,00**
CM-A 3-6	0,67	96806805[A]	**374,00**	97516527	**379,00**	0,65	96806808[A]	**354,00**	97516528	**358,00**
CM-A 3-7	0,90	96935437	**464,00**	97516529	**470,00**	0,85	96935438	**436,00**	97516530	**441,00**
CM-A 3-8	0,90	96806806	**547,00**	97516531	**553,00**	1,20	96806809	**519,00**	97516532	**523,00**

CM-A 5

Осевой всасывающий патрубок Rp 1 ¼", радиальный напорный патрубок Rp 1". Группа продукта F 6

Тип продукта	Мощность двигателя P_2, кВт	**AVBE 1 × 230 В** № продукта	EUR	**AVBV 1 × 230 В** № продукта	EUR	Мощность двигателя P_2, кВт	**AVBE 3 × 400 В** № продукта	EUR	**AVBV 3 × 400 В** № продукта	EUR
CM-A 5-2	0,50	96806811	**285,00**	96806862	**289,00**	0,46	96806816	**270,00**	97516533	**275,00**
CM-A 5-3	0,50	96806812[A]	**305,00**	96806859	**310,00**	0,65	96806817[A]	**290,00**	97516534	**295,00**
CM-A 5-4	0,67	96806833[A]	**332,00**	97516535	**337,00**	0,85	96806831[A]	**313,00**	97516536	**318,00**
CM-A 5-5	0,90	96806813[A]	**462,00**	96974898	**468,00**	1,20	96806818[A]	**434,00**	97516537	**438,00**
CM-A 5-6	1,30	96935462[A]	**645,00**	97516538	**650,00**	1,20	96806819[A]	**454,00**	97516539	**459,00**
CM-A 5-7	1,30	96806814[A]	**750,00**	97516540	**755,00**	1,58	96935465	**559,00**	97516541	**564,00**
CM-A 5-8	1,30	96806815	**786,00**	97516542	**791,00**	1,58	96935468[A]	**596,00**	97516543	**601,00**

[A] – поддерживается складской запас готового продукта; [B] – поддерживается складской запас компонентов для сборки продукта.

Цены указаны на условиях «склад-Москва» с учетом НДС.
Рекомендованные розничные цены с 01.03.2017.

Информация, размещенная в Прайс-листе, не является публичной офертой.

CM-A 10

Осевой всасывающий патрубок Rp 1 ½", радиальный напорный патрубок Rp 1 ½". Группа продукта F 6

Тип продукта	Мощность двигателя P_2, кВт	**AVBE 1 × 230 В** № продукта	EUR	**AVBV 1 × 230 В** № продукта	EUR	Мощность двигателя P_2, кВт	**AVBE 3 × 400 В** № продукта	EUR	**AVBV 3 × 400 В** № продукта	EUR
CM-A 10-1	0,67	96806942	**417,00**	97516544	**427,00**	0,65	96806944	**398,00**	97509519	**408,00**
CM-A 10-2	1,30	96935481[A]	**627,00**	96943349	**637,00**	1,20	96806945[A]	**436,00**	96943350	**445,00**
CM-A 10-3	1,90	96806943	**865,00**	96943358	**874,00**	2,20	96806946[A]	**657,00**	96943359	**666,00**
CM-A 10-4	–	–	**–**	–	**–**	3,20	96935485[A]	**872,00**	96943375	**883,00**
CM-A 10-5	–	–	**–**	–	**–**	3,20	96806947[A]	**1032,00**	97516545	**1042,00**

CM-A 15

Осевой всасывающий патрубок Rp 2", радиальный напорный патрубок Rp 2". Группа продукта F 6

Тип продукта	Мощность двигателя P_2, кВт	**AVBE 1 × 230 В** № продукта	EUR	**AVBV 1 × 230 В** № продукта	EUR	Мощность двигателя P_2, кВт	**AVBE 3 × 400 В** № продукта	EUR	**AVBV 3 × 400 В** № продукта	EUR
CM-A 15-1	1,30	96806957	**1048,00**	97516546	**1058,00**	1,20	96806959	**857,00**	97516547	**867,00**
CM-A 15-2	1,90	96935492	**1199,00**	97516548	**1208,00**	2,20	96806958[A]	**990,00**	97516549	**1000,00**
CM-A 15-3	–	–	**–**	–	**–**	4,00	96935495[A]	**1149,00**	97516550	**1160,00**
CM-A 15-4	–	–	**–**	–	**–**	5,80	96806960[A]	**1208,00**	97516551	**1218,00**

CM-A 25

Осевой всасывающий патрубок Rp 2", радиальный напорный патрубок Rp 2". Группа продукта F 6

Тип продукта	Мощность двигателя P_2, кВт	**AVBE 1 × 230 В** № продукта	EUR	**AVBV 1 × 230 В** № продукта	EUR	Мощность двигателя P_2, кВт	**AVBE 3 × 400 В** № продукта	EUR	**AVBV 3 × 400 В** № продукта	EUR
CM-A 25-1	1,90	96935498	**1133,00**	97516552	**1142,00**	2,20	96806971	**925,00**	97516553	**934,00**
CM-A 25-2	–	–	**–**	–	**–**	4,00	96935501	**1176,00**	97516554	**1185,00**
CM-A 25-3	–	–	**–**	–	**–**	5,80	96935503	**1455,00**	97516555	**1466,00**
CM-A 25-4	–	–	**–**	–	**–**	7,40	96806972	**1777,00**	97516556	**1786,00**

Электродвигатели мощностью от 3 кВт и выше оснащены встроенными терморезисторами (PTC) по стандарту DIN 44082.
Для преобразования термисторного сигнала в релейный и передачи его на пускатель необходимо использовать реле MS220C (№ продукта 00ID8945[A], см. раздел «Принадлежности»).

[A] – поддерживается складской запас готового продукта; [B] – поддерживается складской запас компонентов для сборки продукта.

Цены указаны на условиях «склад-Москва» с учетом НДС.
Рекомендованные розничные цены с 01.03.2017.

Информация, размещенная в Прайс-листе, не является публичной офертой.

Горизонтальные многоступенчатые центробежные насосы CM-I

Перекачиваемая жидкость: Взрывобезопасная, не содержащая твердых или волокнистых включений, химически нейтральная к материалам насоса.
Для перекачивания химически агрессивных жидкостей необходимо выбрать соответствующую комбинацию материалов насоса, стойких к рабочей среде.

Материал: Проточная часть из нержавеющей стали AISI304.

Торцевое уплотнение: Пара трения карбид кремния/карбид кремния, эластомеры EPDM (AQQE), Viton (AQQV).

Тип присоединения: Резьба Rp.

Номинальное напряжение: 1 × 230 В; 3 x 220-240D/380-415Y В.

Номинальная частота: 50 Гц.

Степень защиты: IP55.

Класс энергоэффективности: От 0,85 кВт (включительно) IE2.

Скорость вращения: 2900 об/мин.

CM-I 1

Осевой всасывающий патрубок Rp 1", радиальный напорный патрубок Rp 1". Группа продукта F 6

Тип продукта	Мощность двигателя P_2, кВт	**AQQE 1 × 230 В** № продукта	EUR	**AQQV 1 × 230 В** № продукта	EUR	Мощность двигателя P_2, кВт	**AQQE 3 × 400 В** № продукта	EUR	**AQQV 3 × 400 В** № продукта	EUR
CM-I 1-2	0,30	97514162	**393,00**	97516381	**404,00**	0,46	97514413	**383,00**	97516382	**395,00**
CM-I 1-3	0,30	97514439	**430,00**	97516383	**441,00**	0,46	97515109	**420,00**	97516384	**432,00**
CM-I 1-4	0,50	97514999	**463,00**	97516385	**475,00**	0,46	97515121	**450,00**	97516386	**461,00**
CM-I 1-5	0,50	97515000	**497,00**	97516387	**508,00**	0,46	96807014	**483,00**	97516388	**494,00**
CM-I 1-6	0,50	97515021	**504,00**	97516389	**516,00**	0,46	97515122	**491,00**	97516390	**502,00**
CM-I 1-7	0,50	97515023	**567,00**	97516391	**579,00**	0,65	97515123	**554,00**	97516392	**565,00**
CM-I 1-8	0,67	97515024	**585,00**	97516393	**597,00**	0,65	96976902	**566,00**	97516394	**578,00**

CM-I 3

Осевой всасывающий патрубок Rp 1", радиальный напорный патрубок Rp 1". Группа продукта F 6

Тип продукта	Мощность двигателя P_2, кВт	**AQQE 1 × 230 В** № продукта	EUR	**AQQV 1 × 230 В** № продукта	EUR	Мощность двигателя P_2, кВт	**AQQE 3 × 400 В** № продукта	EUR	**AQQV 3 × 400 В** № продукта	EUR
CM-I 3-2	0,30	96961011	**408,00**	96961124	**419,00**	0,46	96961023	**398,00**	96961024	**410,00**
CM-I 3-3	0,50	96961025	**439,00**	96961030	**451,00**	0,46	96961026	**425,00**	96961031	**437,00**
CM-I 3-4	0,50	96961045	**469,00**	96961048	**481,00**	0,46	96961047	**455,00**	96961049	**466,00**
CM-I 3-5	0,50	96961051	**504,00**	96961053	**516,00**	0,65	96961052	**491,00**	96984043	**502,00**
CM-I 3-6	0,67	97515032	**562,00**	97516395	**574,00**	0,65	97515126	**544,00**	97506734	**556,00**
CM-I 3-7	0,90	97515033	**609,00**	97516396	**621,00**	0,85	96807015	**581,00**	97516397	**594,00**
CM-I 3-8	0,90	97515034	**648,00**	97516398	**660,00**	1,20	97515127	**621,00**	97508256	**632,00**

CM-I 5

Осевой всасывающий патрубок Rp 1 ¼", радиальный напорный патрубок Rp 1". Группа продукта F 6

Тип продукта	Мощность двигателя P_2, кВт	**AQQE 1 × 230 В** № продукта	EUR	**AQQV 1 × 230 В** № продукта	EUR	Мощность двигателя P_2, кВт	**AQQE 3 × 400 В** № продукта	EUR	**AQQV 3 × 400 В** № продукта	EUR
CM-I 5-2	0,50	97515042	**404,00**	97516399	**416,00**	0,46	96961054	**391,00**	96961056	**402,00**
CM-I 5-3	0,50	97515044	**469,00**	96961063	**481,00**	0,65	96961057	**455,00**	96961064	**466,00**
CM-I 5-4	0,67	96961065	**562,00**	96961095	**574,00**	0,85	96961092	**544,00**	96961096	**556,00**
CM-I 5-5	0,90	96961097	**622,00**	96961101	**634,00**	1,20	96961098	**595,00**	96961122	**606,00**
CM-I 5-6	1,30	97507749	**824,00**	97505180	**835,00**	1,20	97507761	**641,00**	97508286	**652,00**
CM-I 5-7	1,30	97515047	**909,00**	97516400	**920,00**	1,58	97515129	**725,00**	97516401	**736,00**
CM-I 5-8	1,30	97515048	**928,00**	97516402	**939,00**	1,58	97515130	**745,00**	97508300	**756,00**

CM-I 10

Осевой всасывающий патрубок Rp 1 ½", радиальный напорный патрубок Rp 1 ½". Группа продукта F 6

Тип продукта	Мощность двигателя P_2, кВт	**AQQE 1 × 230 В** № продукта	EUR	**AQQV 1 × 230 В** № продукта	EUR	Мощность двигателя P_2, кВт	**AQQE 3 × 400 В** № продукта	EUR	**AQQV 3 × 400 В** № продукта	EUR
CM-I 10-1	0,67	97515062	**595,00**	97516403	**618,00**	0,65	97515133	**576,00**	97516404	**599,00**
CM-I 10-2	1,30	96946004	**801,00**	96945999	**824,00**	1,20	96945992	**618,00**	96945995	**641,00**
CM-I 10-3	1,90	96946005	**977,00**	96946000	**1000,00**	2,20	96945996	**778,00**	96945993	**803,00**
CM-I 10-4	–	–	**–**	–	**–**	3,20	96945979	**1063,00**	96945980	**1086,00**
CM-I 10-5	–	–	**–**	–	**–**	3,20	96945994	**1150,00**	96945978	**1174,00**

CM-I 15

Осевой всасывающий патрубок Rp 2", радиальный напорный патрубок Rp 2". Группа продукта F 6

Тип продукта	Мощность двигателя P_2, кВт	**AQQE 1 × 230 В** № продукта	EUR	**AQQV 1 × 230 В** № продукта	EUR	Мощность двигателя P_2, кВт	**AQQE 3 × 400 В** № продукта	EUR	**AQQV 3 × 400 В** № продукта	EUR
CM-I 15-1	1,30	97515064	**1128,00**	97516405	**1150,00**	1,20	97515263	**944,00**	97516406	**968,00**
CM-I 15-2	1,90	97515063	**1280,00**	97516407	**1303,00**	2,20	97515106	**1081,00**	97516408	**1104,00**
CM-I 15-3	–	–	**–**	–	**–**	4,00	97515107	**1245,00**	97516409	**1268,00**
CM-I 15-4	–	–	**–**	–	**–**	5,80	97515269	**1395,00**	97516410	**1418,00**

CM-I 25

Осевой всасывающий патрубок Rp 2", радиальный напорный патрубок Rp 2". Группа продукта F 6

Тип продукта	Мощность двигателя P_2, кВт	**AQQE 1 × 230 В** № продукта	EUR	**AQQV 1 × 230 В** № продукта	EUR	Мощность двигателя P_2, кВт	**AQQE 3 × 400 В** № продукта	EUR	**AQQV 3 × 400 В** № продукта	EUR
CM-I 25-1	1,90	97515065	**1236,00**	97516411	**1259,00**	2,20	97515282	**1037,00**	97516412	**1060,00**
CM-I 25-2	–	–	**–**	–	**–**	4,00	97509109	**1446,00**	97516413	**1469,00**
CM-I 25-3	–	–	**–**	–	**–**	5,80	97509108	**1787,00**	97510967	**1810,00**
CM-I 25-4	–	–	**–**	–	**–**	7,40	97509588	**2073,00**	97516414	**2096,00**

Электродвигатели мощностью от 3 кВт и выше оснащены встроенными терморезисторами (PTC) по стандарту DIN 44082.
Для преобразования термисторного сигнала в релейный и передачи его на пускатель необходимо использовать реле MS220C (№ продукта 00ID8945[A], см. раздел «Принадлежности»).

Цены указаны на условиях «склад-Москва» с учетом НДС.
Рекомендованные розничные цены с 01.03.2017.

Информация, размещенная в Прайс-листе, не является публичной офертой.

Горизонтальные многоступенчатые центробежные насосы CM-G

Перекачиваемая жидкость: Взрывобезопасная, не содержащая твердых или волокнистых включений, химически нейтральная к материалам насоса.
Для перекачивания химически агрессивных жидкостей необходимо выбрать соответствующую комбинацию материалов насоса, стойких к рабочей среде.

Материал: Проточная часть из нержавеющей стали AISI316.

Торцевое уплотнение: Пара трения карбид кремния/карбид кремния, эластомеры EPDM (AQQE), Viton (AQQV).

Тип присоединения: Резьба Rp.

Номинальное напряжение: 1 × 230 В; 3 x 220-240D/380-415Y В.

Номинальная частота: 50 Гц.

Степень защиты: IP55.

Класс энергоэффективности: От 0,85 кВт (включительно) IE2.

Скорость вращения: 2900 об/мин.

CM-G 1

Осевой всасывающий патрубок Rp 1", радиальный напорный патрубок Rp 1". Группа продукта F 6

Тип продукта	Мощность двигателя P_2, кВт	**AQQE 1 × 230 В** № продукта	EUR	**AQQV 1 × 230 В** № продукта	EUR	Мощность двигателя P_2, кВт	**AQQE 3 × 400 В** № продукта	EUR	**AQQV 3 × 400 В** № продукта	EUR
CM-G 1-2	0,30	97516635	**465,00**	97516670	**476,00**	0,46	97509582	**457,00**	97516671	**468,00**
CM-G 1-3	0,30	97516636	**516,00**	97516672	**527,00**	0,46	97516637	**507,00**	97516673	**518,00**
CM-G 1-4	0,50	97516638	**552,00**	97516674	**562,00**	0,46	97516639	**538,00**	97516675	**548,00**
CM-G 1-5	0,50	97516640	**585,00**	97516676	**596,00**	0,46	97516641	**572,00**	97516677	**582,00**
CM-G 1-6	0,50	97516642	**600,00**	97516678	**610,00**	0,46	97516643	**586,00**	97516679	**598,00**
CM-G 1-7	0,50	97516644	**649,00**	97516680	**660,00**	0,65	97516645	**636,00**	97516681	**647,00**
CM-G 1-8	0,67	97516646	**697,00**	97516682	**708,00**	0,65	97516647	**679,00**	97516683	**690,00**
CM-G 1-9	0,67	97515025	**709,00**	97516684	**720,00**	0,65	97515124	**691,00**	96806782	**702,00**
CM-G 1-10	0,67	97515026	**728,00**	97516686	**739,00**	0,85	97515125	**710,00**	97516687	**721,00**
CM-G 1-11	0,90	96935421	**777,00**	97516688	**788,00**	0,85	96935422	**751,00**	97516689	**763,00**
CM-G 1-12	0,90	96935423	**835,00**	97516690	**846,00**	0,85	96935424	**809,00**	96806839	**821,00**
CM-G 1-13	0,90	96935425	**873,00**	97516691	**884,00**	1,20	96935426	**847,00**	97516692	**858,00**
CM-G 1-14	1,30	96935427	**1163,00**	97516693	**1174,00**	1,20	96935428	**990,00**	96806783	**1000,00**

CM-G 3

Осевой всасывающий патрубок Rp 1", радиальный напорный патрубок Rp 1". Группа продукта F 6

Тип продукта	Мощность двигателя P_2, кВт	**AQQE 1 × 230 В** № продукта	EUR	**AQQV 1 × 230 В** № продукта	EUR	Мощность двигателя P_2, кВт	**AQQE 3 × 400 В** № продукта	EUR	**AQQV 3 × 400 В** № продукта	EUR
CM-G 3-2	0,30	96806880	**485,00**	96806842	**496,00**	0,46	96806870	**476,00**	96806821	**487,00**
CM-G 3-3	0,50	96806865	**523,00**	96806879	**534,00**	0,46	96806871	**510,00**	96806823	**520,00**
CM-G 3-4	0,50	96806889	**558,00**	96806864	**569,00**	0,46	96806884	**545,00**	96806822	**556,00**
CM-G 3-5	0,50	96806882	**602,00**	96806843	**612,00**	0,65	96806868	**588,00**	96806828	**600,00**
CM-G 3-6	0,67	97516648	**656,00**	97516694	**666,00**	0,65	97516649	**639,00**	96806845	**649,00**
CM-G 3-7	0,90	97516650	**693,00**	97516695	**705,00**	0,85	97516651	**667,00**	97516696	**678,00**
CM-G 3-8	0,90	97516652	**757,00**	97516697	**768,00**	1,20	97516653	**731,00**	97516698	**743,00**
CM-G 3-9	1,30	97515035	**961,00**	96806844	**972,00**	1,20	96967411	**788,00**	97516699	**801,00**
CM-G 3-10	1,30	97515036	**1021,00**	97516700	**1033,00**	1,20	96967507	**848,00**	97516701	**859,00**
CM-G 3-11	1,30	96935447	**1120,00**	97516702	**1131,00**	1,58	96935448	**948,00**	97516703	**958,00**
CM-G 3-12	1,30	96935449	**1154,00**	97516704	**1164,00**	1,58	96935450	**980,00**	96806786	**991,00**
CM-G 3-13	1,30	96935451	**1172,00**	97516705	**1183,00**	1,58	96935452	**999,00**	97516706	**1011,00**
CM-G 3-14	1,90	96935453	**1206,00**	97516707	**1217,00**	2,20	96935454	**1019,00**	97516708	**1030,00**

Цены указаны на условиях «склад-Москва» с учетом НДС.
Рекомендованные розничные цены с 01.03.2017.

Информация, размещенная в Прайс-листе, не является публичной офертой.

CM-G 5

Осевой всасывающий патрубок Rp 1 ¼", радиальный напорный патрубок Rp 1". Группа продукта F 6

Тип продукта	Мощность двигателя P_2, кВт	**AQQE 1 × 230 В** № продукта	EUR	**AQQV 1 × 230 В** № продукта	EUR	Мощность двигателя P_2, кВт	**AQQE 3 × 400 В** № продукта	EUR	**AQQV 3 × 400 В** № продукта	EUR
CM-G 5-2	0,50	97516654	**497,00**	97516709	**507,00**	0,46	96806874	**483,00**	96806827	**495,00**
CM-G 5-3	0,50	97516655	**585,00**	96806886	**596,00**	0,65	96806873	**572,00**	96806824	**582,00**
CM-G 5-4	0,67	96806893	**627,00**	96806849	**639,00**	0,85	96806867	**610,00**	96806788	**621,00**
CM-G 5-5	0,90	96806881	**731,00**	96806854	**743,00**	1,20	96806866	**706,00**	96806826	**717,00**
CM-G 5-6	1,30	97516656	**940,00**	97516711	**951,00**	1,20	96984219	**767,00**	97521454	**777,00**
CM-G 5-7	1,30	97516657	**1042,00**	97516712	**1054,00**	1,58	97508933	**870,00**	97516713	**880,00**
CM-G 5-8	1,30	97516658	**1066,00**	96806855	**1077,00**	1,58	97516659	**893,00**	96806856	**905,00**
CM-G 5-9	1,90	97515050	**1201,00**	97516714	**1211,00**	2,20	97515131	**1014,00**	97516715	**1024,00**
CM-G 5-10	1,90	97515061	**1238,00**	97516716	**1248,00**	2,20	97515132	**1048,00**	97516717	**1060,00**
CM-G 5-11	1,90	96935475	**1297,00**	97516718	**1308,00**	2,20	96935476	**1109,00**	97516719	**1121,00**
CM-G 5-12	–	–	**–**	–	**–**	3,20	96935477	**1327,00**	96806789	**1337,00**
CM-G 5-13	–	–	**–**	–	**–**	3,20	96935478	**1372,00**	96806790	**1383,00**

CM-G 10

Осевой всасывающий патрубок Rp 1 ½", радиальный напорный патрубок Rp 1 ½". Группа продукта F 6

Тип продукта	Мощность двигателя P_2, кВт	**AQQE 1 × 230 В** № продукта	EUR	**AQQV 1 × 230 В** № продукта	EUR	Мощность двигателя P_2, кВт	**AQQE 3 × 400 В** № продукта	EUR	**AQQV 3 × 400 В** № продукта	EUR
CM-G 10-1	0,67	97516660	**671,00**	97516720	**694,00**	0,65	96943183	**655,00**	96806982	**676,00**
CM-G 10-2	1,30	96943217	**928,00**	96943232	**949,00**	1,20	96943219	**754,00**	96806983	**776,00**
CM-G 10-3	1,90	96943250	**1134,00**	96806981	**1156,00**	2,20	96943251	**946,00**	96806984	**967,00**
CM-G 10-4	–	–	**–**	–	**–**	3,20	96943261	**1244,00**	96806985	**1265,00**
CM-G 10-5	–	–	**–**	–	**–**	3,20	96943269	**1310,00**	96943270	**1332,00**
CM-G 10-6	–	–	**–**	–	**–**	4,00	97515303	**1406,00**	97516721	**1427,00**
CM-G 10-7	–	–	**–**	–	**–**	5,80	96935489	**1498,00**	97516722	**1520,00**
CM-G 10-8	–	–	**–**	–	**–**	5,80	96935490	**1789,00**	96806987	**1811,00**

CM-G 15

Осевой всасывающий патрубок Rp 2", радиальный напорный патрубок Rp 2". Группа продукта F 6

Тип продукта	Мощность двигателя P_2, кВт	**AQQE 1 × 230 В** № продукта	EUR	**AQQV 1 × 230 В** № продукта	EUR	Мощность двигателя P_2, кВт	**AQQE 3 × 400 В** № продукта	EUR	**AQQV 3 × 400 В** № продукта	EUR
CM-G 15-1	1,30	97516661	**1261,00**	97516723	**1283,00**	1,20	96806998	**1088,00**	97516724	**1109,00**
CM-G 15-2	1,90	97516662	**1434,00**	97516725	**1456,00**	2,20	97516663	**1246,00**	97516726	**1268,00**
CM-G 15-3	–	–	**–**	–	**–**	4,00	97516664	**1439,00**	97516727	**1461,00**
CM-G 15-4	–	–	**–**	–	**–**	5,80	97516665	**1645,00**	96806999	**1666,00**

CM-G 25

Осевой всасывающий патрубок Rp 2", радиальный напорный патрубок Rp 2". Группа продукта F 6

Тип продукта	Мощность двигателя P_2, кВт	**AQQE 1 × 230 В** № продукта	EUR	**AQQV 1 × 230 В** № продукта	EUR	Мощность двигателя P_2, кВт	**AQQE 3 × 400 В** № продукта	EUR	**AQQV 3 × 400 В** № продукта	EUR
CM-G 25-1	1,90	97516666	**1353,00**	97516728	**1374,00**	2,20	96987878	**1165,00**	96807008	**1186,00**
CM-G 25-2	–	–	**–**	–	**–**	4,00	97516667	**1627,00**	97516729	**1649,00**
CM-G 25-3	–	–	**–**	–	**–**	5,80	97516668	**2014,00**	97516730	**2036,00**
CM-G 25-4	–	–	**–**	–	**–**	7,40	97516669	**2333,00**	96807009	**2355,00**

Электродвигатели мощностью от 3 кВт и выше оснащены встроенными терморезисторами (PTC) по стандарту DIN 44082.
Для преобразования термисторного сигнала в релейный и передачи его на пускатель необходимо использовать реле MS220C (№ продукта 00ID8945[A], см. раздел «Принадлежности»).

Цены указаны на условиях «склад-Москва» с учетом НДС.
Рекомендованные розничные цены с 01.03.2017.

Информация, размещенная в Прайс-листе, не является публичной офертой.

Горизонтальные многоступенчатые центробежные насосы CME-A со встроенным частотным преобразователем

Перекачиваемая жидкость: Взрывобезопасная, не содержащая твердых или волокнистых включений, химически нейтральная к материалам насоса.
Для перекачивания химически агрессивных жидкостей необходимо выбрать соответствующую комбинацию материалов насоса, стойких к рабочей среде.

Материал: Рабочие колеса и камеры выполнены из нержавеющей стали AISI304, всасывающий и напорный патрубок из чугуна.

Торцевое уплотнение: Пара трения карбид кремния/карбид кремния, эластомеры EPDM (AQQE), Viton (AQQV).

Тип присоединения: Резьба Rp.

Номинальное напряжение: От 0,55 кВт до 1,1 кВт: 1 x 200-240 В;
от 1,5 кВт до 7,5 кВт: 3 x 380-500 В.

Номинальная частота: 50/60 Гц.

Степень защиты: IP55.

Класс энергоэффективности: ≥ IE4.

Скорость вращения: 3450 об/мин.

CME-A 1

Осевой всасывающий патрубок Rp 1", радиальный напорный патрубок Rp 1". Группа продукта F 7

Тип продукта	Мощность двигателя P_2, кВт	**AQQE 1 × 230 В** № продукта	EUR	**AQQV 1 × 230 В** № продукта	EUR	Мощность двигателя P_2, кВт	**AQQE 3 × 400 В** № продукта	EUR	**AQQV 3 × 400 В** № продукта	EUR
CME-A 1-2	0,55	98394755	**996,00**	98394756	**1001,00**	–	–	**–**	–	**–**
CME-A 1-3	0,55	98394764	**1021,00**	98394766	**1025,00**	–	–	**–**	–	**–**
CME-A 1-4	0,55	98394774	**1075,00**	98394775	**1080,00**	–	–	**–**	–	**–**
CME-A 1-5	1,10	98394940	**1143,00**	98394952	**1148,00**	–	–	**–**	–	**–**

CME-A 3

Осевой всасывающий патрубок Rp 1", радиальный напорный патрубок Rp 1". Группа продукта F 7

Тип продукта	Мощность двигателя P_2, кВт	**AQQE 1 × 230 В** № продукта	EUR	**AQQV 1 × 230 В** № продукта	EUR	Мощность двигателя P_2, кВт	**AQQE 3 × 400 В** № продукта	EUR	**AQQV 3 × 400 В** № продукта	EUR
CME-A 3-2	0,55	98394784	**1017,00**	98394785	**1022,00**	–	–	**–**	–	**–**
CME-A 3-3	1,10	98394976	**1102,00**	98394977	**1106,00**	–	–	**–**	–	**–**
CME-A 3-4	1,10	98394985	**1136,00**	98394987	**1140,00**	–	–	**–**	–	**–**
CME-A 3-5	1,10	98394997	**1248,00**	98394998	**1253,00**	–	–	**–**	–	**–**

CME-A 5

Осевой всасывающий патрубок Rp 1 ¼", радиальный напорный патрубок Rp 1". Группа продукта F 7

Тип продукта	Мощность двигателя P_2, кВт	**AQQE 1 × 230 В** № продукта	EUR	**AQQV 1 × 230 В** № продукта	EUR	Мощность двигателя P_2, кВт	**AQQE 3 × 400 В** № продукта	EUR	**AQQV 3 × 400 В** № продукта	EUR
CME-A 5-2	1,10	98395006	**1075,00**	98395007	**1079,00**	–	–	**–**	–	**–**
CME-A 5-3	1,10	98395019	**1123,00**	98395020	**1128,00**	–	–	**–**	–	**–**
CME-A 5-4	–	–	**–**	–	**–**	1,50	98395370	**1491,00**	98395371	**1495,00**
CME-A 5-5	–	–	**–**	–	**–**	2,20	98396716	**1856,00**	98396717	**1861,00**

CME-A 10

Осевой всасывающий патрубок Rp 1 ½", радиальный напорный патрубок Rp 1 ½". Группа продукта F 7

Тип продукта	Мощность двигателя P_2, кВт	**AQQE 1 × 230 В** № продукта	EUR	**AQQV 1 × 230 В** № продукта	EUR	Мощность двигателя P_2, кВт	**AQQE 3 × 400 В** № продукта	EUR	**AQQV 3 × 400 В** № продукта	EUR
CME-A 10-1	1,10	98394928	**1226,00**	98394925	**1234,00**	–	–	**–**	–	**–**
CME-A 10-2	–	–	**–**	–	**–**	2,20	98396235	**1753,00**	98396156	**1763,00**
CME-A 10-3	–	–	**–**	–	**–**	4,00	99077758	**2503,00**	99157606	**2513,00**

Цены указаны на условиях «склад-Москва» с учетом НДС.
Рекомендованные розничные цены с 01.03.2017.

Информация, размещенная в Прайс-листе, не является публичной офертой.

CME-A 15

Осевой всасывающий патрубок Rp 2", радиальный напорный патрубок Rp 2". Группа продукта F 7

Тип продукта	Мощность двигателя P_2, кВт	**AQQE 1 × 230 В** № продукта	EUR	**AQQV 1 × 230 В** № продукта	EUR	Мощность двигателя P_2, кВт	**AQQE 3 × 400 В** № продукта	EUR	**AQQV 3 × 400 В** № продукта	EUR
CME-A 15-1	–	–	**–**	–	**–**	2,20	98396533	**2072,00**	98396379	**2080,00**
CME-A 15-2	–	–	**–**	–	**–**	4,00	99077761	**2646,00**	99157611	**2655,00**
CME-A 15-3	–	–	**–**	–	**–**	7,50	99077763	**3500,00**	99157631	**3511,00**

CME-A 25

Осевой всасывающий патрубок Rp 2", радиальный напорный патрубок Rp 2". Группа продукта F 7

Тип продукта	Мощность двигателя P_2, кВт	**AQQE 1 × 230 В** № продукта	EUR	**AQQV 1 × 230 В** № продукта	EUR	Мощность двигателя P_2, кВт	**AQQE 3 × 400 В** № продукта	EUR	**AQQV 3 × 400 В** № продукта	EUR
CME-A 25-1	–	–	**–**	–	**–**	3	99077765	**2538,00**	99157633	**2548,00**
CME-A 25-2	–	–	**–**	–	**–**	7,5	99077767	**3630,00**	99157635	**3640,00**

Цены указаны на условиях «склад-Москва» с учетом НДС.
Рекомендованные розничные цены с 01.03.2017.

Информация, размещенная в Прайс-листе, не является публичной офертой.

Горизонтальные многоступенчатые центробежные насосы CME-I со встроенным частотным преобразователем

Перекачиваемая жидкость: Взрывобезопасная, не содержащая твердых или волокнистых включений, химически нейтральная к материалам насоса.
Для перекачивания химически агрессивных жидкостей необходимо выбрать соответствующую комбинацию материалов насоса, стойких к рабочей среде.

Материал: Проточная часть из нержавеющей стали AISI 304.

Торцевое уплотнение: Пара трения карбид кремния/карбид кремния, эластомеры EPDM (AQQE), Viton (AQQV).

Тип присоединения: Резьба Rp.

Номинальное напряжение: От 0,55 кВт до 1,1 кВт: 1 x 200-240 В;
от 1,5 кВт до 7,5 кВт: 3 x 380-500 В.

Номинальная частота: 50/60 Гц.

Степень защиты: IP55.

Класс энергоэффективности: ≥ IE4.

Скорость вращения: 3450 об/мин.

CME-I 1

Осевой всасывающий патрубок Rp 1", радиальный напорный патрубок Rp 1". Группа продукта F 7

Тип продукта	Мощность двигателя P_2, кВт	**AQQE 1 × 230 В** № продукта	EUR	**AQQV 1 × 230 В** № продукта	EUR	Мощность двигателя P_2, кВт	**AQQE 3 × 400 В** № продукта	EUR	**AQQV 3 × 400 В** № продукта	EUR
CME-I 1-2	0,55	98394750	**1135,00**	98394751	**1146,00**	–	–	**–**	–	**–**
CME-I 1-3	0,55	98394760	**1162,00**	98394761	**1174,00**	–	–	**–**	–	**–**
CME-I 1-4	0,55	98394770	**1200,00**	98394771	**1211,00**	–	–	**–**	–	**–**
CME-I 1-5	1,10	98394937	**1261,00**	98394938	**1272,00**	–	–	**–**	–	**–**

CME-I 3

Осевой всасывающий патрубок Rp 1", радиальный напорный патрубок Rp 1". Группа продукта F 7

Тип продукта	Мощность двигателя P_2, кВт	**AQQE 1 × 230 В** № продукта	EUR	**AQQV 1 × 230 В** № продукта	EUR	Мощность двигателя P_2, кВт	**AQQE 3 × 400 В** № продукта	EUR	**AQQV 3 × 400 В** № продукта	EUR
CME-I 3-2	0,55	98394780	**1131,00**	98394781	**1143,00**	–	–	**–**	–	**–**
CME-I 3-3	1,10	98394972	**1218,00**	98394973	**1230,00**	–	–	**–**	–	**–**
CME-I 3-4	1,10	98394981	**1257,00**	98394982	**1269,00**	–	–	**–**	–	**–**
CME-I 3-5	1,10	98394993	**1326,00**	98394994	**1338,00**	–	–	**–**	–	**–**

CME-I 5

Осевой всасывающий патрубок Rp 1 ¼", радиальный напорный патрубок Rp 1". Группа продукта F 7

Тип продукта	Мощность двигателя P_2, кВт	**AQQE 1 × 230 В** № продукта	EUR	**AQQV 1 × 230 В** № продукта	EUR	Мощность двигателя P_2, кВт	**AQQE 3 × 400 В** № продукта	EUR	**AQQV 3 × 400 В** № продукта	EUR
CME-I 5-2	1,10	98395001	**1201,00**	98395002	**1214,00**	–	–	**–**	–	**–**
CME-I 5-3	1,10	98395013	**1255,00**	98395014	**1267,00**	–	–	**–**	–	**–**
CME-I 5-4	–	–	**–**	–	**–**	1,50	98395373	**1727,00**	98395374	**1739,00**
CME-I 5-5	–	–	**–**	–	**–**	2,20	98396719	**1953,00**	98396720	**1965,00**

CME-I 10

Осевой всасывающий патрубок Rp 1 ½", радиальный напорный патрубок Rp 1 ½". Группа продукта F 7

Тип продукта	Мощность двигателя P_2, кВт	**AQQE 1 × 230 В** № продукта	EUR	**AQQV 1 × 230 В** № продукта	EUR	Мощность двигателя P_2, кВт	**AQQE 3 × 400 В** № продукта	EUR	**AQQV 3 × 400 В** № продукта	EUR
CME-I 10-1	1,10	98394930	**1375,00**	98394931	**1397,00**	–	–	**–**	–	**–**
CME-I 10-2	–	–	**–**	–	**–**	2,20	98396267	**1955,00**	98396198	**1989,00**
CME-I 10-3	–	–	**–**	–	**–**	4,00	99077759	**2720,00**	99158496	**2744,00**

CME-I 15

Осевой всасывающий патрубок Rp 2", радиальный напорный патрубок Rp 2". Группа продукта F 7

Тип продукта	Мощность двигателя P_2, кВт	**AQQE 1 × 230 В** № продукта	EUR	**AQQV 1 × 230 В** № продукта	EUR	Мощность двигателя P_2, кВт	**AQQE 3 × 400 В** № продукта	EUR	**AQQV 3 × 400 В** № продукта	EUR
CME-I 15-1	–	–	**–**	–	**–**	2,20	98396593	**2177,00**	98396640	**2199,00**
CME-I 15-2	–	–	**–**	–	**–**	4,00	99077762	**2913,00**	99158500	**2938,00**
CME-I 15-3	–	–	**–**	–	**–**	7,50	99077764	**3713,00**	99158503	**3739,00**

CME-I 25

Осевой всасывающий патрубок Rp 2", радиальный напорный патрубок Rp 2". Группа продукта F 7

Тип продукта	Мощность двигателя P_2, кВт	**AQQE 1 × 230 В** № продукта	EUR	**AQQV 1 × 230 В** № продукта	EUR	Мощность двигателя P_2, кВт	**AQQE 3 × 400 В** № продукта	EUR	**AQQV 3 × 400 В** № продукта	EUR
CME-I 25-1	–	–	**–**	–	**–**	3,00	99077766	**2772,00**	99158506	**2795,00**
CME-I 25-2	–	–	**–**	–	**–**	7,50	99077768	**4075,00**	99158508	**4100,00**

Цены указаны на условиях «склад-Москва» с учетом НДС.
Рекомендованные розничные цены с 01.03.2017.

Информация, размещенная в Прайс-листе, не является публичной офертой.

Горизонтальные многоступенчатые центробежные насосы CME-G со встроенным частотным преобразователем

Перекачиваемая жидкость: Взрывобезопасная, не содержащая твердых или волокнистых включений, химически нейтральная к материалам насоса.
Для перекачивания химически агрессивных жидкостей необходимо выбрать соответствующую комбинацию материалов насоса, стойких к рабочей среде.

Материал: Проточная часть из нержавеющей стали AISI316.

Торцевое уплотнение: Пара трения карбид кремния/карбид кремния, эластомеры EPDM (AQQE), Viton (AQQV).

Тип присоединения: Резьба Rp.

Номинальное напряжение: От 0,55 кВт до 1,1 кВт: 1 x 200-240 В;
от 1,5 кВт до 7,5 кВт: 3 x 380-500 В.

Номинальная частота: 50/60 Гц.

Степень защиты: IP55.

Класс энергоэффективности: ≥ IE4.

Скорость вращения: 3450 об/мин.

CME-G 1

Осевой всасывающий патрубок Rp 1", радиальный напорный патрубок Rp 1". Группа продукта F 7

Тип продукта	Мощность двигателя P_2, кВт	**AQQE 1 × 230 В** № продукта	EUR	**AQQV 1 × 230 В** № продукта	EUR	Мощность двигателя P_2, кВт	**AQQE 3 × 400 В** № продукта	EUR	**AQQV 3 × 400 В** № продукта	EUR
CME-G 1-2	0,55	98394748	**1207,00**	98394749	**1219,00**	–	–	**–**	–	**–**
CME-G 1-3	0,55	98394758	**1265,00**	98394759	**1277,00**	–	–	**–**	–	**–**
CME-G 1-4	0,55	98394768	**1318,00**	98394769	**1330,00**	–	–	**–**	–	**–**
CME-G 1-5	1,10	98394935	**1380,00**	98394936	**1392,00**	–	–	**–**	–	**–**
CME-G 1-6	1,10	98394954	**1406,00**	98394955	**1418,00**	–	–	**–**	–	**–**
CME-G 1-7	1,10	98394960	**1453,00**	98394961	**1465,00**	–	–	**–**	–	**–**
CME-G 1-8	1,10	98394965	**1538,00**	98394966	**1550,00**	–	–	**–**	–	**–**
CME-G 1-9	–	–	**–**	–	**–**	1,50	98395352	**1847,00**	98395353	**1859,00**

CME-G 3

Осевой всасывающий патрубок Rp 1", радиальный напорный патрубок Rp 1". Группа продукта F 7

Тип продукта	Мощность двигателя P_2, кВт	**AQQE 1 × 230 В** № продукта	EUR	**AQQV 1 × 230 В** № продукта	EUR	Мощность двигателя P_2, кВт	**AQQE 3 × 400 В** № продукта	EUR	**AQQV 3 × 400 В** № продукта	EUR
CME-G 3-2	0,55	98394777	**1230,00**	98394779	**1241,00**	–	–	**–**	–	**–**
CME-G 3-3	1,10	98394970	**1311,00**	98394971	**1323,00**	–	–	**–**	–	**–**
CME-G 3-4	1,10	98394979	**1351,00**	98394980	**1362,00**	–	–	**–**	–	**–**
CME-G 3-5	1,10	98394989	**1424,00**	98394990	**1436,00**	–	–	**–**	–	**–**
CME-G 3-6	–	–	**–**	–	**–**	1,50	98395356	**1805,00**	98395357	**1817,00**
CME-G 3-7	–	–	**–**	–	**–**	1,50	98395362	**1942,00**	98395364	**1953,00**
CME-G 3-8	–	–	**–**	–	**–**	2,20	98396705	**2178,00**	98396706	**2189,00**
CME-G 3-9	–	–	**–**	–	**–**	2,20	98396709	**2216,00**	98396710	**2227,00**

CME-G 5

Осевой всасывающий патрубок Rp 1 ¼", радиальный напорный патрубок Rp 1". Группа продукта F 7

Тип продукта	Мощность двигателя P_2, кВт	**AQQE 1 × 230 В** № продукта	EUR	**AQQV 1 × 230 В** № продукта	EUR	Мощность двигателя P_2, кВт	**AQQE 3 × 400 В** № продукта	EUR	**AQQV 3 × 400 В** № продукта	EUR
CME-G 5-2	1,10	98395003	**1311,00**	98394999	**1323,00**	–	–	**–**	–	**–**
CME-G 5-3	1,10	98395009	**1377,00**	98395008	**1389,00**	–	–	**–**	–	**–**
CME-G 5-4	–	–	**–**	–	**–**	1,50	98395375	**1807,00**	98395372	**1818,00**
CME-G 5-5	–	–	**–**	–	**–**	2,20	98396721	**2155,00**	98396718	**2166,00**
CME-G 5-6	–	–	**–**	–	**–**	2,20	98396725	**2243,00**	98396726	**2254,00**
CME-G 5-7	–	–	**–**	–	**–**	3,00	99176057	**2471,00**	99180760	**2489,00**
CME-G 5-8	–	–	**–**	–	**–**	3,00	99176058	**2686,00**	99180865	**2698,00**

CME-G 10

Осевой всасывающий патрубок Rp 1 ½", радиальный напорный патрубок Rp 1 ½". Группа продукта F 7

Тип продукта	Мощность двигателя P_2, кВт	**AQQE 1 × 230 В** № продукта	EUR	**AQQV 1 × 230 В** № продукта	EUR	Мощность двигателя P_2, кВт	**AQQE 3 × 400 В** № продукта	EUR	**AQQV 3 × 400 В** № продукта	EUR
CME-G 10-1	1,10	98394932	**1520,00**	98394929	**1542,00**	–	–	**–**	–	**–**
CME-G 10-2	–	–	**–**	–	**–**	2,20	98396306	**2137,00**	98396024	**2160,00**
CME-G 10-3	–	–	**–**	–	**–**	4,00	99176091	**2954,00**	99180977	**2978,00**
CME-G 10-4	–	–	**–**	–	**–**	5,50	99176092	**3393,00**	99181061	**3419,00**
CME-G 10-5	–	–	**–**	–	**–**	5,50	99176105	**3524,00**	99181075	**3565,00**

CME-G 15

Осевой всасывающий патрубок Rp 2", радиальный напорный патрубок Rp 2". Группа продукта F 7

Тип продукта	Мощность двигателя P_2, кВт	**AQQE 1 × 230 В** № продукта	EUR	**AQQV 1 × 230 В** № продукта	EUR	Мощность двигателя P_2, кВт	**AQQE 3 × 400 В** № продукта	EUR	**AQQV 3 × 400 В** № продукта	EUR
CME-G 15-1	–	–	**–**	–	**–**	2,20	98396678	**2380,00**	98396414	**2403,00**
CME-G 15-2	–	–	**–**	–	**–**	4,00	99176124	**3077,00**	99182149	**3100,00**
CME-G 15-3	–	–	**–**	–	**–**	7,50	99176125	**3943,00**	99182159	**3970,00**

CME-G 25

Осевой всасывающий патрубок Rp 2", радиальный напорный патрубок Rp 2". Группа продукта F 7

Тип продукта	Мощность двигателя P_2, кВт	**AQQE 1 × 230 В** № продукта	EUR	**AQQV 1 × 230 В** № продукта	EUR	Мощность двигателя P_2, кВт	**AQQE 3 × 400 В** № продукта	EUR	**AQQV 3 × 400 В** № продукта	EUR
CME-G 25-1	–	–	**–**	–	**–**	3,00	99176126	**3124,00**	99182207	**3148,00**
CME-G 25-2	–	–	**–**	–	**–**	7,50	99176127	**4312,00**	99182244	**4334,00**

Цены указаны на условиях «склад-Москва» с учетом НДС.
Рекомендованные розничные цены с 01.03.2017.

Информация, размещенная в Прайс-листе, не является публичной офертой.

Переходники фланцевые для насосов CM(E)[1] (DIN/ANSI/JIS)

Материал: патрубок из нержавеющей стали AISI 316, фланец из чугуна.
В комплект входят 2 переходника (на входной и выходной патрубки).

Группа продукта Z

Тип продукта	Резьба насоса	Трубное соединение	№ продукта	EUR
CM(E) 1 **CM(E) 3**	Rp 1"	DN 32	96904693	**198,00**
CM(E) 5	Rp 1 ¼" и Rp 1"	DN 32	96904696	**198,00**
CM(E) 10	Rp 1 ½"	DN 40	96904699	**198,00**
CM(E) 15 **CM(E) 25**	Rp 2"	DN 50	96904702	**198,00**

[1] Необходимо проверять возможность установки переходника на конкретный насос (подробнее см. каталог).

Переходники муфтовые PJE для насосов CM(E)

Материал: нержавеющая сталь AISI 316.
В комплект входят 2 переходника (на входной и выходной патрубки).

Группа продукта Z

Тип продукта	Резьба насоса	№ продукта	EUR
CM(E) 1 **CM(E) 3**	Rp 1"	96904694	**168,00**
CM(E) 5	Rp 1 ¼" и Rp 1"	96904697	**168,00**
CM(E) 10	Rp 1 ½"	96904700	**168,00**
CM(E) 15 **CM(E) 25**	Rp 2"	96904703	**168,00**

Переходники муфтовые Tri-Clamp для насосов CM(E)

Материал: нержавеющая сталь AISI 316.
В комплект входят 2 переходника (на входной и выходной патрубки).

Группа продукта Z

Тип продукта	Резьба насоса	№ продукта	EUR
CM(E) 1 **CM(E) 3**	Rp 1"	96904695	**168,00**
CM(E) 5	Rp 1 ¼" и Rp 1"	96904698	**168,00**
CM(E) 10	Rp 1 ½"	96904701	**168,00**
CM(E) 15 **CM(E) 25**	Rp 2"	96904704	**168,00**

Муфта Tri-Clamp (комплект) для насосов CM(E)

Материал: зажимное кольцо – нержавеющая сталь AISI 304, штуцер – нержавеющая сталь AISI 316, прокладка из PTFE или EPDM.
Цены указаны за один комплект. Для одного насоса необходимо заказывать 2 шт.

Группа продукта Z

Тип продукта	Трубное соединение	Прокладка	№ продукта	EUR
CM(E) 1, 3, 5, 10	DN32	EPDM	96515374	**218,00**
		PTFE	96515375	**261,00**
CM(E) 15, 25	DN50	EPDM	96515376	**220,00**
		PTFE	96515377	**298,00**

Полупогружные вертикальные многоступенчатые насосы MTR(E)

- Быстрота и легкость обслуживания картриджевого торцевого уплотнения

- Широкий диапазон температур перекачиваемой жидкости от -20 °C до +120 °C

- Улучшенный КПД за счет конструкции щелевого уплотнения, сводящей к минимуму внутренние перетечки между камерами

- Возможность увеличения длины погружной части под конкретные размеры бака

- Повышение эффективности и точности управления технологическим процессом благодаря встроенному частотному преобразователю в насосах MTRE

- Специальное исполнение для агрессивных и взрывоопасных жидкостей*

* За подробной информацией обращайтесь в Грундфос

Цены указаны на условиях «склад-Москва» с учетом НДС.
Рекомендованные розничные цены с 01.03.2017.

Информация, размещенная в Прайс-листе, не является публичной офертой.

Полупогружные вертикальные многоступенчатые центробежные насосы MTH

Перекачиваемая жидкость:	Взрывобезопасная, не содержащая абразивных и волокнистых включений, химически нейтральная к материалам насоса.
Материал:	Головная часть из чугуна, рабочие колеса и камеры из нержавеющей стали AISI304.
Торцевое уплотнение:	Пара трения карбид кремния/карбид кремния, эластомеры Viton (AQQV).
Тип присоединения:	Резьба Rp.
Номинальное напряжение:	3 x 220-240D / 380-415Y В.
Номинальная частота:	50 Гц.
Степень защиты:	IP54.
Класс энергоэффективности:	От 0,75кВт (включительно) IE2.

MTH 2

Группа продукта K

Тип продукта	Глубина погружения, мм	Мощность двигателя P_2, кВт	**A-W-A-AQQV** № продукта	EUR
MTH 2-30/1	145	0,55	43641131	**465,00**
MTH 2-30/2	145	0,55	43641132	**475,00**
MTH 2-30/3	145	0,55	43641133	**480,00**
MTH 2-40/1	163	0,55	43641141	**469,00**
MTH 2-40/2	163	0,55	43641142	**478,00**
MTH 2-40/3	163	0,55	43641143	**483,00**
MTH 2-40/4	163	0,75	43641144	**489,00**
MTH 2-50/1	181	0,55	43641151	**472,00**
MTH 2-50/2	181	0,55	43641152	**482,00**
MTH 2-50/3	181	0,55	43641153	**486,00**
MTH 2-50/4	181	0,75	43641154	**495,00**
MTH 2-50/5	181	0,75	43641155	**499,00**
MTH 2-60/1	199	0,55	43641161	**475,00**
MTH 2-60/2	199	0,55	43641162	**485,00**
MTH 2-60/3	199	0,55	43641163	**489,00**
MTH 2-60/4	199	0,75	43641164	**495,00**
MTH 2-60/5	199	0,75	43641165	**502,00**
MTH 2-60/6	199	1,1	43641166	**506,00**
MTH 2-70/1	217	0,55	43641171	**478,00**
MTH 2-70/2	217	0,55	43641172	**488,00**
MTH 2-70/3	217	0,55	43641173	**492,00**
MTH 2-70/4	217	0,75	43641174	**502,00**
MTH 2-70/5	217	0,75	43641175	**505,00**
MTH 2-70/6	217	1,1	43641176	**509,00**
MTH 2-70/7	217	1,1	43641177	**570,00**
MTH 2-80/1	235	0,55	43641181	**481,00**
MTH 2-80/2	235	0,55	43641182	**491,00**
MTH 2-80/3	235	0,55	43641183	**495,00**
MTH 2-80/4	235	0,75	43641184	**504,00**
MTH 2-80/5	235	0,75	43641185	**508,00**
MTH 2-80/6	235	1,1	43641186	**513,00**
MTH 2-80/7	235	1,1	43641187	**577,00**
MTH 2-80/8	235	1,1	43641188	**580,00**

Тип продукта	Глубина погружения, мм	Мощность двигателя P_2, кВт	**A-W-A-AQQV** № продукта	EUR
MTH 2-90/1	253	0,55	43641191	**484,00**
MTH 2-90/2	253	0,55	43641192	**493,00**
MTH 2-90/3	253	0,55	43641193	**500,00**
MTH 2-90/4	253	0,75	43641194	**507,00**
MTH 2-90/5	253	0,75	43641195	**511,00**
MTH 2-90/6	253	1,1	43641196	**515,00**
MTH 2-90/7	253	1,1	43641197	**579,00**
MTH 2-90/8	253	1,1	43641198	**580,00**
MTH 2-90/9	253	1,1	43641199	**583,00**
MTH 2-100/1	271	0,55	43641101	**487,00**
MTH 2-100/2	271	0,55	43641102	**499,00**
MTH 2-100/3	271	0,55	43641103	**504,00**
MTH 2-100/4	271	0,75	43641104	**511,00**
MTH 2-100/5	271	0,75	43641105	**515,00**
MTH 2-100/6	271	1,1	43641106	**518,00**
MTH 2-100/7	271	1,1	43641107	**580,00**
MTH 2-100/8	271	1,1	43641108	**583,00**
MTH 2-100/9	271	1,1	43641109	**586,00**
MTH 2-100/10	271	1,1	43641110	**589,00**
MTH 2-110/1	289	0,55	43641111	**491,00**
MTH 2-110/2	289	0,55	43641112	**499,00**
MTH 2-110/3	289	0,55	43641113	**503,00**
MTH 2-110/4	289	0,75	43641114	**511,00**
MTH 2-110/5	289	0,75	43641115	**515,00**
MTH 2-110/6	289	1,1	43641116	**521,00**
MTH 2-110/7	289	1,1	43641117	**582,00**
MTH 2-110/8	289	1,1	43641118	**585,00**
MTH 2-110/9	289	1,1	43641119	**589,00**
MTH 2-110/10	289	1,1	43641120	**592,00**
MTH 2-110/11	289	1,1	43641121	**595,00**

MTH 4

Группа продукта K

Тип продукта	Глубина погружения, мм	Мощность двигателя P_2, кВт	**A-W-A-AQQV** № продукта	EUR
MTH 4-20/1	145	0,55	44641121	**497,00**
MTH 4-20/2	145	0,55	44641122	**528,00**
MTH 4-30/1	172	0,55	44641131	**495,00**
MTH 4-30/2	172	0,55	44641132	**502,00**
MTH 4-30/3	172	0,75	44641133	**510,00**
MTH 4-40/1	199	0,55	44641141	**500,00**
MTH 4-40/2	199	0,55	44641142	**506,00**
MTH 4-40/3	199	0,75	44641143	**514,00**
MTH 4-40/4	199	1,1	44641144	**517,00**
MTH 4-50/1	226	0,55	44641151	**504,00**
MTH 4-50/2	226	0,55	44641152	**510,00**
MTH 4-50/3	226	0,75	44641153	**518,00**
MTH 4-50/4	226	1,1	44641154	**520,00**
MTH 4-50/5	226	1,1	44641155	**534,00**
MTH 4-60/1	253	0,55	44641161	**510,00**
MTH 4-60/2	253	0,55	44641162	**515,00**

Тип продукта	Глубина погружения, мм	Мощность двигателя P_2, кВт	**A-W-A-AQQV** № продукта	EUR
MTH 4-60/3	253	0,75	44641163	**524,00**
MTH 4-60/4	253	1,1	44641164	**529,00**
MTH 4-60/5	253	1,1	44641165	**538,00**
MTH 4-60/6	253	1,1	44641166	**542,00**
MTH 4-70/1	280	0,55	44641171	**514,00**
MTH 4-70/2	280	0,55	44641172	**520,00**
MTH 4-70/3	280	0,75	44641173	**523,00**
MTH 4-70/4	280	1,1	44641174	**534,00**
MTH 4-70/5	280	1,1	44641175	**544,00**
MTH 4-70/6	280	1,1	44641176	**547,00**
MTH 4-80/1	307	0,55	44641181	**518,00**
MTH 4-80/2	307	0,55	44641182	**524,00**
MTH 4-80/3	307	0,75	44641183	**534,00**
MTH 4-80/4	307	1,1	44641184	**538,00**
MTH 4-80/5	307	1,1	44641185	**548,00**
MTH 4-80/6	307	1,1	44641186	**552,00**

Цены указаны на условиях «склад-Москва» с учетом НДС.
Рекомендованные розничные цены с 01.03.2017.

Информация, размещенная в Прайс-листе, не является публичной офертой.

Полупогружные вертикальные многоступенчатые центробежные насосы MTR

Перекачиваемая жидкость:	Взрывобезопасная, не содержащая абразивных и волокнистых включений, химически нейтральная к материалам насоса.
Материал:	Головная часть из чугуна, рабочие колеса и камеры из нержавеющей стали AISI304.
Торцевое уплотнение:	Пара трения карбид вольфрама/карбид вольфрама, эластомеры Viton (HUUV).
Тип присоединения:	Резьба Rp (MTR1-MTR20), фланец по DIN (MTR32-MTR64)
Номинальное напряжение:	До 1,5кВт (включительно): 3 x 220-240D / 380-415Y В, от 2,2 кВт до 5,5 кВт: 3 x 380-415D В, от 7,5 кВт до 22 кВт: 3 x 380-415D / 660-690Y В, от 30 кВт: 380-420D / 660-725Y.
Номинальная частота:	50 Гц.
Степень защиты:	IP55.
Класс энергоэффективности:	От 0,75кВт (включительно) IE3.

MTR 1s — Группа продукта K

Тип продукта	Глубина погружения, мм	Мощность двигателя P_2, кВт	**A-W-A-HUUV** № продукта	EUR
MTR 1S-2/2	160	0,37	96514842	**813,00**
MTR 1S-3/3	178	0,37	96514843	**827,00**
MTR 1S-4/4	196	0,37	96514844	**840,00**
MTR 1S-5/5	214	0,37	96514845	**851,00**
MTR 1S-6/6	232	0,37	96514846	**864,00**
MTR 1S-7/7	250	0,37	96514847	**874,00**
MTR 1S-8/8	268	0,37	96514848	**888,00**
MTR 1S-9/9	286	0,37	96514849	**898,00**
MTR 1S-10/10	304	0,37	96514850	**912,00**
MTR 1S-11/11	322	0,37	96514851	**923,00**
MTR 1S-12/12	340	0,37	96514853	**936,00**
MTR 1S-13/13	358	0,37	96514854	**943,00**
MTR 1S-15/15	394	0,55	96514855	**991,00**
MTR 1S-17/17	430	0,55	96514857	**1015,00**
MTR 1S-19/19	466	0,55	96514858	**1038,00**
MTR 1S-21/21	502	0,75	98406764	**1103,00**
MTR 1S-22/22	520	0,75	98511194	**1113,00**
MTR 1S-23/23	538	0,75	98511195	**1128,00**
MTR 1S-25/25	574	0,75	98511196	**1152,00**
MTR 1S-26/26	592	0,75	98511197	**1160,00**
MTR 1S-27/27	610	1,1	98511198	**1205,00**
MTR 1S-30/30	664	1,1	98511200	**1251,00**
MTR 1S-33/33	718	1,1	98511251	**1277,00**
MTR 1S-36/36	772	1,1	98511252	**1315,00**

MTR 1 — Группа продукта K

Тип продукта	Глубина погружения, мм	Мощность двигателя P_2, кВт	**A-W-A-HUUV** № продукта	EUR
MTR 1-2/2	160	0,37	96514868	**898,00**
MTR 1-3/3	178	0,37	96514869	**907,00**
MTR 1-4/4	196	0,37	96514870	**915,00**
MTR 1-5/5	214	0,37	96514871	**921,00**
MTR 1-6/6	232	0,37	96514872	**931,00**
MTR 1-7/7	250	0,37	96514873	**938,00**
MTR 1-8/8	268	0,55	96514874	**955,00**
MTR 1-9/9	286	0,55	96514875	**971,00**
MTR 1-10/10	304	0,55	96514876	**979,00**
MTR 1-11/11	322	0,55	96514877	**985,00**
MTR 1-12/12	340	0,75	98511253	**1017,00**
MTR 1-13/13	358	0,75	98511254	**1027,00**
MTR 1-15/15	394	0,75	98511255	**1043,00**
MTR 1-17/17	430	1,1	98511256	**1120,00**
MTR 1-19/19	466	1,1	98511257	**1133,00**
MTR 1-21/21	502	1,1	98511258	**1149,00**
MTR 1-22/22	520	1,1	98511259	**1156,00**
MTR 1-23/23	538	1,1	98511260	**1166,00**
MTR 1-25/25	574	1,5	98511261	**1473,00**
MTR 1-26/26	592	1,5	98511262	**1483,00**
MTR 1-27/27	610	1,5	98511263	**1490,00**
MTR 1-30/30	664	1,5	98511264	**1529,00**
MTR 1-33/33	718	2,2	98513535	**1698,00**
MTR 1-36/36	772	2,2	98492759	**1722,00**

MTR 3 — Группа продукта K

Тип продукта	Глубина погружения, мм	Мощность двигателя P_2, кВт	**A-W-A-HUUV** № продукта	EUR
MTR 3-2/2	160	0,37	96514893	**883,00**
MTR 3-3/3	178	0,37	96514894	**890,00**
MTR 3-4/4	196	0,37	96514895	**901,00**
MTR 3-5/5	214	0,37	96514896	**907,00**
MTR 3-6/6	232	0,55	96514897	**938,00**
MTR 3-7/7	250	0,55	96514898	**948,00**
MTR 3-8/8	268	0,75	98511266	**973,00**
MTR 3-9/9	286	0,75	98511267	**985,00**
MTR 3-10/10	304	0,75	98511268	**996,00**
MTR 3-11/11	322	0,75	98511269	**1003,00**
MTR 3-12/12	340	1,1	98511270	**1095,00**
MTR 3-13/13	358	1,1	98511271	**1102,00**

Группа продукта K

Тип продукта	Глубина погружения, мм	Мощность двигателя P_2, кВт	**A-W-A-HUUV** № продукта	EUR
MTR 3-15/15	394	1,1	98511272	**1120,00**
MTR 3-17/17	430	1,5	97946744	**1450,00**
MTR 3-19/19	466	1,5	98494988	**1467,00**
MTR 3-21/21	502	2,2	98496935	**1582,00**
MTR 3-22/22	520	2,2	98513555	**1591,00**
MTR 3-23/23	538	2,2	98513556	**1602,00**
MTR 3-25/25	574	2,2	98513557	**1614,00**
MTR 3-26/26	592	2,2	98513558	**1623,00**
MTR 3-27/27	610	2,2	98513559	**1632,00**
MTR 3-30/30	664	3	98513560	**1741,00**
MTR 3-33/33	718	3	98513561	**1774,00**
MTR 3-36/36	772	3	98513562	**1796,00**

Цены указаны на условиях «склад-Москва» с учетом НДС.
Рекомендованные розничные цены с 01.03.2017.

Информация, размещенная в Прайс-листе, не является публичной офертой.

MTR 5

Группа продукта K

Тип продукта	Глубина погружения, мм	Мощность двигателя P_2, кВт	A-W-A-HUUV № продукта	EUR
MTR 5-2/2	169	0,37	96514917	862,00
MTR 5-3/3	196	0,55	96514918	898,00
MTR 5-4/4	223	0,55	96514919	907,00
MTR 5-5/5	250	0,75	98511284	952,00
MTR 5-6/6	277	1,1	98511286	1040,00
MTR 5-7/7	304	1,1	98096418	1051,00
MTR 5-8/8	331	1,1	98511287	1064,00
MTR 5-9/9	358	1,5	97938362	1381,00
MTR 5-10/10	385	1,5	98511288	1394,00
MTR 5-12/12	439	2,2	98330756	1490,00
MTR 5-14/14	493	2,2	98513569	1511,00
MTR 5-16/16	547	2,2	98513570	1536,00
MTR 5-17/17	583	3	98513571	1638,00
MTR 5-18/18	601	3	98513572	1648,00
MTR 5-19/19	628	3	98513573	1661,00
MTR 5-20/20	655	3	98513574	1672,00
MTR 5-21/21	682	4	98513575	1678,00
MTR 5-22/22	709	4	98429669	2018,00
MTR 5-24/24	763	4	98513576	2042,00
MTR 5-26/26	817	4	98513577	2064,00
MTR 5-29/29	898	4	98513578	2097,00
MTR 5-32/32	979	5,5	98513579	2612,00

MTR 8

Группа продукта K

Тип продукта	Глубина погружения, мм	Мощность двигателя P_2, кВт	A-W-A-HUUV № продукта	EUR
MTR 8-1/1	196	0,37	98825612	767,00
MTR 8-2/2-1	223	0,55	98825613	805,00
MTR 8-2/2	223	0,75	98825614	837,00
MTR 8-3/3-1	250	0,75	98825615	858,00
MTR 8-3/3	250	1,1	98825616	876,00
MTR 8-4/4-1	277	1,1	98825617	900,00
MTR 8-4/4	277	1,5	98825618	1200,00
MTR 8-5/5-1	304	1,5	98825619	1258,00
MTR 8-5/5	304	2,2	98825696	1300,00
MTR 8-6/6-1	331	2,2	98825697	1350,00
MTR 8-6/6	331	2,2	98825698	1387,00
MTR 8-7/7-1	358	2,2	98825699	1426,00
MTR 8-7/7	358	2,2	98825700	1450,00
MTR 8-8/8-1	385	3	98825701	1688,00
MTR 8-8/8	385	3	98825702	1701,00
MTR 8-9/9-1	412	3	98825703	1713,00
MTR 8-9/9	412	3	98825704	1725,00
MTR 8-10/10-1	439	3	98825705	1738,00
MTR 8-10/10	439	3	98825706	1750,00
MTR 8-11/11	466	4	98825707	2100,00
MTR 8-12/12	493	4	98825708	2125,00
MTR 8-13/13	520	4	98825709	2151,00
MTR 8-14/14	547	5,5	98825710	2613,00
MTR 8-15/15	574	5,5	98825711	2638,00
MTR 8-16/16	601	5,5	98825712	2663,00
MTR 8-17/17	628	5,5	98825713	2688,00
MTR 8-18/18	655	5,5	98825714	2725,00
MTR 8-19/19	682	7,5	98825715	2776,00
MTR 8-20/20	709	7,5	98825716	2801,00
MTR 8-21/21	736	7,5	98825717	2825,00
MTR 8-22/22	763	7,5	98825719	2850,00

MTR 10

Группа продукта K

Тип продукта	Глубина погружения, мм	Мощность двигателя P_2, кВт	A-W-A-HUUV № продукта	EUR
MTR 10-2/1	148	0,75	98511303	1235,00
MTR 10-2/2	148	0,75	98511304	1274,00
MTR 10-3/3	178	1,1	98511305	1343,00
MTR 10-4/4	208	1,5	98511306	1574,00
MTR 10-5/5	238	2,2	98513584	1667,00
MTR 10-6/6	268	2,2	98513585	1701,00
MTR 10-7/7	298	3	98513586	1778,00
MTR 10-8/8	328	3	98513587	1811,00
MTR 10-9/9	358	3	98513589	1847,00
MTR 10-10/10	388	4	98513590	2277,00
MTR 10-12/12	448	4	98513591	2346,00
MTR 10-14/14	508	5,5	98513592	2766,00
MTR 10-16/16	568	5,5	98513594	2834,00
MTR 10-18/18	628	7,5	98513595	2917,00
MTR 10-20/20	688	7,5	98513596	2986,00
MTR 10-22/22	748	7,5	98513597	3055,00

MTR 15

Группа продукта K

Тип продукта	Глубина погружения, мм	Мощность двигателя P_2, кВт	A-W-A-HUUV № продукта	EUR
MTR 15-2/1	178	1,1	98407083	1305,00
MTR 15-2/2	178	2,2	98513599	1487,00
MTR 15-3/3	223	3	98513600	1653,00
MTR 15-4/4	268	4	98513601	1950,00
MTR 15-5/5	313	4	98513602	1998,00
MTR 15-6/6	358	5,5	98282545	2359,00
MTR 15-7/7	403	5,5	98513654	2407,00
MTR 15-8/8	448	7,5	98330630	2594,00
MTR 15-9/9	493	7,5	98513656	2642,00
MTR 15-10/10	538	11	98513657	3958,00
MTR 15-12/12	628	11	98513658	4054,00
MTR 15-14/14	718	11	98513659	4154,00
MTR 15-16/16	808	15	98383020	5291,00
MTR 15-17/17	853	15	98513660	5338,00

MTR 20

Группа продукта K

Тип продукта	Глубина погружения, мм	Мощность двигателя P_2, кВт	A-W-A-HUUV № продукта	EUR
MTR 20-2/1	178	1,1	98511336	1435,00
MTR 20-2/2	178	2,2	98513662	1637,00
MTR 20-3/3	223	4	98513663	2197,00
MTR 20-4/4	268	5,5	98513664	2601,00
MTR 20-5/5	313	5,5	98513666	2648,00
MTR 20-6/6	358	7,5	98513667	2855,00
MTR 20-7/7	403	7,5	98513668	2908,00
MTR 20-8/8	448	11	98513669	4470,00
MTR 20-10/10	538	11	98513670	4571,00
MTR 20-12/12	628	15	98441644	5772,00
MTR 20-14/14	718	15	98513671	5872,00
MTR 20-16/16	808	18,5	98513672	6805,00
MTR 20-17/17	853	18,5	98513673	6905,00

Электродвигатели мощностью от 3 кВт и выше оснащены встроенными терморезисторами (PTC) по стандарту DIN 44082.
Для преобразования термисторного сигнала в релейный и передачи его на пускатель необходимо использовать реле MS220C (№ продукта 00ID8945[A], см. раздел «Принадлежности»).

Цены указаны на условиях «склад-Москва» с учетом НДС.
Рекомендованные розничные цены с 01.03.2017.

Информация, размещенная в Прайс-листе, не является публичной офертой.

MTR 32 Группа продукта K

Тип продукта	Глубина погружения, мм	Мощность двигателя P_2, кВт	A-F-A-HUUV № продукта	EUR
MTR 32-2/1-1	223	1,5	98511348	**1812,00**
MTR 32-2/1	223	2,2	98513676	**1900,00**
MTR 32-2/2-2	223	3	98513677	**2230,00**
MTR 32-2/2	223	4	98513678	**2622,00**
MTR 32-3/3	293	5,5	98446579	**3391,00**
MTR 32-4/4	363	7,5	98349230	**4222,00**
MTR 32-5/5	433	11	98513679	**5395,00**
MTR 32-6/6	503	11	98349249	**5689,00**
MTR 32-7/7	573	15	98513680	**6694,00**
MTR 32-8/8	643	15	98513681	**6990,00**
MTR 32-9/9	713	18,5	98381028	**7933,00**
MTR 32-10/10	783	18,5	98513682	**8227,00**
MTR 32-11/11	853	22	98513683	**9234,00**
MTR 32-12/12	923	22	98395376	**9529,00**
MTR 32-13/12	993	22	–	**по запросу**
MTR 32-14/12	1063	22	–	**по запросу**

MTR 45 Группа продукта K

Тип продукта	Глубина погружения, мм	Мощность двигателя P_2, кВт	A-F-A-HUUV № продукта	EUR
MTR 45-2/1-1	244	3	98513687	**2327,00**
MTR 45-2/1	244	4	98513688	**2528,00**
MTR 45-2/2-2	244	5,5	98513697	**3272,00**
MTR 45-2/2	244	7,5	98513698	**4090,00**
MTR 45-3/3	324	11	98513700	**5433,00**
MTR 45-4/4	404	15	98513702	**6749,00**
MTR 45-5/5	484	18,5	98513705	**8031,00**
MTR 45-6/6	564	22	98513707	**9112,00**
MTR 45-7/7	644	30	98513709	**9933,00**
MTR 45-8/8	724	30	98513711	**10581,00**
MTR 45-9/8	804	30	–	**по запросу**
MTR 45-10/8	884	30	–	**по запросу**
MTR 45-11/8	964	30	–	**по запросу**
MTR 45-12/8	1044	30	–	**по запросу**

MTR 64 Группа продукта K

Тип продукта	Глубина погружения, мм	Мощность двигателя P_2, кВт	A-F-A-HUUV № продукта	EUR
MTR 64-2/1-1	249	4	98513732	**2520,00**
MTR 64-2/1	249	5,5	98513733	**3121,00**
MTR 64-2/2-2	249	7,5	98513735	**3959,00**
MTR 64-2/2	249	11	98513737	**5179,00**
MTR 64-3/3-1	332	15	98513739	**6508,00**
MTR 64-3/3	332	18,5	98513740	**7480,00**
MTR 64-4/4	414	22	98513744	**8696,00**
MTR 64-5/5	497	30	98513747	**9279,00**

Группа продукта K

Тип продукта	Глубина погружения, мм	Мощность двигателя P_2, кВт	A-F-A-HUUV № продукта	EUR
MTR 64-6/5	579	30	–	**по запросу**
MTR 64-7/5	662	30	–	**по запросу**
MTR 64-8/5	744	30	–	**по запросу**
MTR 64-9/5	827	30	–	**по запросу**
MTR 64-10/5	909	30	–	**по запросу**
MTR 64-11/5	992	30	–	**по запросу**
MTR 64-12/5	1074	30	–	**по запросу**

Электродвигатели мощностью от 3 кВт и выше оснащены встроенными терморезисторами (PTC) по стандарту DIN 44082.
Для преобразования термисторного сигнала в релейный и передачи его на пускатель необходимо использовать реле MS220C (№ продукта 00ID8945[A], см. раздел «Принадлежности»).

Опция при заказе насосов MTR

Увеличение длины погружной части за счет добавления пустых камер.

Стоимость насоса с пустыми камерами рассчитывается как стоимость базовой версии плюс стоимость за каждую дополнительную пустую камеру.
Пример: MTR 5-14/14 имеет базовую длину погружной части 493 мм, необходимо увеличить ее до 763 мм.
Для этого к базовой стоимости MTR 5-14/14 прибавляем стоимость десяти пустых камер.
При заказе формируется новый номер продукта.

Группа продукта K

Стоимость одной пустой камеры		EUR
MTR 1s	Максимум 49 камер, 1006 мм. Высота одной камеры – 18 мм.	**11,00**
MTR 1	Максимум 49 камер, 1006 мм. Высота одной камеры – 18 мм.	**11,00**
MTR 3	Максимум 49 камер, 1006 мм. Высота одной камеры – 18 мм.	**11,00**
MTR 5	Максимум 33 камеры, 1006 мм. Высота одной камеры – 27 мм.	**14,00**
MTR 8	Максимум 22 камеры, 763 мм. Высота одной камеры – 27 мм.	**14,00**
MTR 10	Максимум 31 камера, 1018 мм. Высота одной камеры – 30 мм.	**47,00**
MTR 15	Максимум 21 камера, 1033 мм. Высота одной камеры – 45 мм.	**71,00**
MTR 20	Максимум 21 камера, 1033 мм. Высота одной камеры – 45 мм.	**71,00**
MTR 32	Максимум 18 камер, 1343 мм. Высота одной камеры – 70 мм.	**165,00**
MTR 45	Максимум 17 камер, 1444 мм. Высота одной камеры – 80 мм.	**196,00**
MTR 64	Максимум 17 камер, 1487 мм. Высота одной камеры – 82,5 мм.	**227,00**

Погружные насосы для профессионального водоснабжения

- Оптимизированная гидравлика обеспечивает высокий КПД

- Широкий модельный ряд с расходом до 280 м³/ч и напором до 670 м

- Содержание песка до 150 г/м³

- Модуль MP 204 обеспечивает контроль и защиту от сухого хода, перекоса фаз, превышения температуры обмоток эл. двигателя. Отсутствие необходимости в дополнительных электродах и кабеле. Экономия времени и денежных средств при монтаже

- Длительный срок службы благодаря использованию высококачественной нержавеющей стали. В зависимости от условий применения возможно исполнение из различных марок нержавеющих сталей (DIN 1.4301, DIN 1.4401, DIN 1.4539)

- Быстрый и простой монтаж. Небольшой вес

- Разнообразные варианты исполнения электродвигателей – по материалам и напряжению. Контроль температуры с помощью датчика Tempcon или Pt 100

- Простота обслуживания

- Надёжность в эксплуатации благодаря применению испытанной технологии и богатому опыту производства

Цены указаны на условиях «склад-Москва» с учетом НДС.
Рекомендованные розничные цены с 01.03.2017.

Информация, размещенная в Прайс-листе, не является публичной офертой.

Трёхфазные погружные многоступенчатые скважинные насосы SP

Комплектация: Оснащен встроенным обратным клапаном.

Перекачиваемая жидкость: Артезианская вода, поверхностные грунтовые воды, техническая вода (условно чистая), неагрессивная, невзрывоопасная, не содержащая абразивных частиц или волокнистых включений.

Максимальное содержание песка: SP 17 - SP 60: 100 (в стандартном исполнении эластомеры из LSR);
SP 77 - SP 215: 50 г/м³ (в стандартном исполнении эластомеры из NBR).

Температура перекачиваемой жидкости: 0 ... +40 °C при скорости потока, обтекающего электродвигатель, равной 0,15 м/с.

Материалы: SP – нержавеющая сталь DIN 1.4301;
SP..N – нержавеющая сталь DIN 1.4401;
SP..R – нержавеющая сталь DIN 1.4539 (по запросу).

Тип двигателя: Трёхфазный погружной электродвигатель диаметром 4" и 6".

Номинальное напряжение: 3 × 380-415 В.

Номинальная частота: 50/60 Гц.

Степень защиты: IP68.

SP 17 (прямой пуск)

Присоединительный размер Rp 2 ½"

Группа продукта G 1

Тип продукта	Тип двигателя	Температурный датчик	Мощность двигателя P_2, кВт	№ продукта	EUR
SP 17 - 1	Погружной 4"	–	0,55	12A01901	**1025,00**
SP 17 - 2	Погружной 4"	–	1,1	12A01902	**1230,00**
SP 17 - 3	Погружной 4"	–	2,2	12A01903	**1524,00**
SP 17 - 4	Погружной 4"	–	2,2	12A01904	**1646,00**
SP 17 - 5	Погружной 4"	❍	3	12A01905	**2135,00**
SP 17 - 6	Погружной 4"	❍	4	12A01906	**2424,00**
SP 17 - 7	Погружной 4"	❍	4	12A01907	**2542,00**
SP 17 - 8	Погружной 4"	●	5,5	12A01908	**2824,00**
SP 17 - 8	Погружной 6"	●	5,5	12AA1908	**3550,00**
SP 17 - 9	Погружной 4"	●	5,5	12A01909	**2947,00**
SP 17 - 9	Погружной 6"	●	5,5	12AA1909	**3676,00**
SP 17 - 10	Погружной 4"	●	5,5	12A01910	**3096,00**
SP 17 - 10	Погружной 6"	●	5,5	12AA1910	**3798,00**
SP 17 - 11	Погружной 4"	●	7,5	12AA1911	**3691,00**
SP 17 - 11	Погружной 6"	●	7,5	12A01911	**3961,00**
SP 17 - 12	Погружной 4"	●	7,5	12AA1912	**3879,00**
SP 17 - 12	Погружной 6"	●	7,5	12A01912	**4078,00**
SP 17 - 13	Погружной 4"	●	7,5	12AA1913	**3991,00**
SP 17 - 13	Погружной 6"	●	7,5	12A01913	**4193,00**
SP 17 - 14	Погружной 6"	●	9,2	12A01914	**4563,00**
SP 17 - 15	Погружной 6"	●	9,2	12A01915	**4705,00**
SP 17 - 16	Погружной 6"	●	9,2	12A01916	**4814,00**
SP 17 - 17	Погружной 6"	●	9,2	12A01917	**4924,00**
SP 17 - 18	Погружной 6"	●	11	12A01918	**5095,00**

Тип продукта	Тип двигателя	Температурный датчик	Мощность двигателя P_2, кВт	№ продукта	EUR
SP 17 - 1N	–	–	–	–	**–**
SP 17 - 2N	Погружной 4"	●	1,1	12C01902	**2547,00**
SP 17 - 3N	Погружной 4"	●	2,2	12C01903	**2777,00**
SP 17 - 4N	Погружной 4"	●	2,2	12C01904	**2965,00**
SP 17 - 5N	Погружной 4"	●	3	12C01905	**3317,00**
SP 17 - 6N	Погружной 4"	●	4	12C01906	**3762,00**
SP 17 - 7N	Погружной 4"	●	4	12C01907	**3943,00**
SP 17 - 8N	Погружной 4"	●	5,5	12C01908	**4293,00**
SP 17 - 8N	Погружной 6"	●	5,5	12CA1908	**5398,00**
SP 17 - 9N	Погружной 4"	●	5,5	12C01909	**4481,00**
SP 17 - 9N	Погружной 6"	●	5,5	12CA1909	**5590,00**
SP 17 - 10N	Погружной 4"	●	5,5	12C01910	**4664,00**
SP 17 - 10N	Погружной 6"	●	5,5	12CA1910	**5780,00**
SP 17 - 11N	Погружной 4"	●	7,5	12CA1911	**5676,00**
SP 17 - 11N	Погружной 6"	●	7,5	12C01911	**6025,00**
SP 17 - 12N	Погружной 4"	●	7,5	12CA1912	**5849,00**
SP 17 - 12N	Погружной 6"	●	7,5	12C01912	**6207,00**
SP 17 - 13N	Погружной 4"	●	7,5	12CA1913	**6020,00**
SP 17 - 13N	Погружной 6"	●	7,5	12C01913	**6383,00**
SP 17 - 14N	Погружной 6"	●	9,2	12C01914	**6881,00**
SP 17 - 15N	Погружной 6"	●	9,2	12C01915	**7095,00**
SP 17 - 16N	Погружной 6"	●	9,2	12C01916	**7260,00**
SP 17 - 17N	Погружной 6"	●	9,2	12C01917	**7426,00**
SP 17 - 18N	Погружной 6"	●	11	12C01918	**7686,00**

В комплект поставки входит смонтированный плоский кабель (двигатели 4") со штекером под разъемную кабельную муфту Грундфос либо кабель со свободными концами (двигатели 6") для заливной или термоусадочной кабельной муфты.

– = Температурный датчик Tempcon не установлен; ❍ = Температурный датчик Tempcon поставляется по запросу;

● = Температурный датчик Tempcon установлен.

Tempcon = термодатчик для контроля температуры электродвигателя с помощью блока MP204.

Двигатель MS 402 и MS 4000 может комплектоваться датчиком температуры типа Pt 1000 (см. раздел «Принадлежности»).

Двигатель MS 6000 может комплектоваться датчиком температуры типа Pt 100 (см. раздел «Принадлежности»).

Примечания:

1. Для установки насоса в ёмкостях, водоёмах и скважинах, где скорость обтекания эл. дв. составляет менее 0,15 м/с, требуется применять охлаждающий кожух (см. раздел «Принадлежности»).
2. Цены на насосы с электродвигателями в исполнении «Indusrty» (температура перекачиваемой жидкости до +60 °C) предоставляются по запросу.
3. Цены на насосы с электродвигателями мощностью свыше 30 кВт предоставляются по запросу.

6

SP 17 (прямой пуск)

Присоединительный размер Rp 2 ½", [1] – присоединительный размер R 3"

Группа продукта G 1

Тип продукта	Тип двигателя	Темпера-турный датчик	Мощность двигателя P_2, кВт	№ продукта	EUR
SP 17 - 19	Погружной 6"	●	11	12A01919	**5202,00**
SP 17 - 20	Погружной 6"	●	11	12A01920	**5336,00**
SP 17 - 21	Погружной 6"	●	13	12A01921	**5654,00**
SP 17 - 22	Погружной 6"	●	13	12A01922	**5832,00**
SP 17 - 23	Погружной 6"	●	13	12A01923	**5940,00**
SP 17 - 24	Погружной 6"	●	13	12A01924	**6046,00**
SP 17 - 25	Погружной 6"	●	15	12A01925	**6278,00**
SP 17 - 26	Погружной 6"	●	15	12A01926	**6440,00**
SP 17 - 27	Погружной 6"	●	15	12A01927	**6590,00**
SP 17 - 28	Погружной 6"	●	18,5	12A01928	**7037,00**
SP 17 - 29	Погружной 6"	●	18,5	12A01929	**7137,00**
SP 17 - 30	Погружной 6"	●	18,5	12A01930	**7238,00**
SP 17 - 31	Погружной 6"	●	18,5	12A01931	**7403,00**
SP 17 - 32	Погружной 6"	●	18,5	12A01932	**7539,00**
SP 17 - 33	Погружной 6"	●	18,5	12A01933	**7641,00**
SP 17 - 34	Погружной 6"	●	22	12A01934	**7902,00**
SP 17 - 35	Погружной 6"	●	22	12A01935	**8003,00**
SP 17 - 36	Погружной 6"	●	22	12A01936	**8103,00**
SP 17 - 37	Погружной 6"	●	22	12A01937	**8204,00**
SP 17 - 38	Погружной 6"	●	22	12A01938	**8306,00**
SP 17 - 39	Погружной 6"	●	22	12A01939	**8406,00**
SP 17 - 40	Погружной 6"	●	22	12A01940	**8507,00**
SP 17 - 43[1]	Погружной 6"	●	26	12A41943	**10325,00**
SP 17 - 45[1]	Погружной 6"	●	26	12A41945	**10486,00**
SP 17 - 48[1]	Погружной 6"	●	26	12A41948	**10726,00**
SP 17 - 51[1]	Погружной 6"	●	30	12A41951	**12503,00**
SP 17 - 53[1]	Погружной 6"	●	30	12A41953	**12882,00**

Тип продукта	Тип двигателя	Темпера-турный датчик	Мощность двигателя P_2, кВт	№ продукта	EUR
SP 17 - 19N	Погружной 6"	●	11	12C01919	**7848,00**
SP 17 - 20N	Погружной 6"	●	11	12C01920	**8050,00**
SP 17 - 21N	Погружной 6"	●	13	12C01921	**8533,00**
SP 17 - 22N	Погружной 6"	●	13	12C01922	**8804,00**
SP 17 - 23N	Погружной 6"	●	13	12C01923	**8968,00**
SP 17 - 24N	Погружной 6"	●	13	12C01924	**9126,00**
SP 17 - 25N	Погружной 6"	●	15	12C01925	**9481,00**
SP 17 - 26N	Погружной 6"	●	15	12C01926	**9724,00**
SP 17 - 27N	Погружной 6"	●	15	12C01927	**9951,00**
SP 17 - 28N	Погружной 6"	●	18,5	12C01928	**10626,00**
SP 17 - 29N	Погружной 6"	●	18,5	12C01929	**10780,00**
SP 17 - 30N	Погружной 6"	●	18,5	12C01930	**10932,00**
SP 17 - 31N	Погружной 6"	●	18,5	12C01931	**11181,00**
SP 17 - 32N	Погружной 6"	●	18,5	12C01932	**11388,00**
SP 17 - 33N	Погружной 6"	●	18,5	12C01933	**11542,00**
SP 17 - 34N	Погружной 6"	●	22	12C01934	**11820,00**
SP 17 - 35N	Погружной 6"	●	22	12C01935	**11971,00**
SP 17 - 36N	Погружной 6"	●	22	12C01936	**12123,00**
SP 17 - 37N	Погружной 6"	●	22	12C01937	**12274,00**
SP 17 - 38N	Погружной 6"	●	22	12C01938	**12425,00**
SP 17 - 39N	Погружной 6"	●	22	12C01939	**12577,00**
SP 17 - 40N	Погружной 6"	●	22	12C01940	**12728,00**
SP 17 - 43N[1]	Погружной 6"	●	26	12C41943	**15455,00**
SP 17 - 45N[1]	Погружной 6"	●	26	12C41945	**15695,00**
SP 17 - 48N[1]	Погружной 6"	●	26	12C41948	**16056,00**
SP 17 - 51N[1]	Погружной 6"	●	30	12C41951	**18890,00**
SP 17 - 53N[1]	Погружной 6"	●	30	12C41953	**19443,00**

В комплект поставки входит смонтированный плоский кабель (двигатели 4") со штекером под разъемную кабельную муфту Грундфос либо кабель со свободными концами (двигатели 6") для заливной или термоусадочной кабельной муфты.

● = Температурный датчик Tempcon установлен.

Tempcon = термодатчик для контроля температуры электродвигателя с помощью блока MP204.

Двигатель MS 6000 может комплектоваться датчиком температуры типа Pt 100 (см. раздел «Принадлежности»).

Примечания:

1. Для установки насоса в ёмкостях, водоёмах и скважинах, где скорость обтекания эл. дв. составляет менее 0,15 м/с, требуется применять охлаждающий кожух (см. раздел «Принадлежности»).
2. Цены на насосы с электродвигателями в исполнении «Indusrty» (температура перекачиваемой жидкости до +60 °C) предоставляются по запросу.
3. Цены на насосы с электродвигателями мощностью свыше 30 кВт предоставляются по запросу.

SP 17 (пуск «звезда-треугольник»)

Присоединительный размер Rp 2 ½", [1] – присоединительный размер R 3"

Группа продукта G 1

Тип продукта	Тип двигателя	Темпера-турный датчик	Мощность двигателя P_2, кВт	№ продукта	EUR
SP 17 - 8	Погружной 6"	●	5,5	12AB6908	**3826,00**
SP 17 - 9	Погружной 6"	●	5,5	12AB6909	**3960,00**
SP 17 - 10	Погружной 6"	●	5,5	12AB6910	**4090,00**
SP 17 - 11	Погружной 6"	●	7,5	12A16911	**4262,00**
SP 17 - 12	Погружной 6"	●	7,5	12A16912	**4387,00**
SP 17 - 13	Погружной 6"	●	7,5	12A16913	**4509,00**
SP 17 - 14	Погружной 6"	●	9,2	12A16914	**4901,00**
SP 17 - 15	Погружной 6"	●	9,2	12A16915	**5051,00**
SP 17 - 16	Погружной 6"	●	9,2	12A16916	**5166,00**
SP 17 - 17	Погружной 6"	●	9,2	12A16917	**5284,00**
SP 17 - 18	Погружной 6"	●	11	12A16918	**5410,00**
SP 17 - 19	Погружной 6"	●	11	12A16919	**5522,00**
SP 17 - 20	Погружной 6"	●	11	12A16920	**5664,00**
SP 17 - 21	Погружной 6"	●	13	12A16921	**5997,00**
SP 17 - 22	Погружной 6"	●	13	12A16922	**6186,00**
SP 17 - 23	Погружной 6"	●	13	12A16923	**6299,00**
SP 17 - 24	Погружной 6"	●	13	12A16924	**6409,00**
SP 17 - 25	Погружной 6"	●	15	12A16925	**6654,00**
SP 17 - 26	Погружной 6"	●	15	12A16926	**6824,00**
SP 17 - 27	Погружной 6"	●	15	12A16927	**6980,00**
SP 17 - 28	Погружной 6"	●	18,5	12A16928	**7307,00**
SP 17 - 29	Погружной 6"	●	18,5	12A16929	**7554,00**
SP 17 - 30	Погружной 6"	●	18,5	12A16930	**7660,00**
SP 17 - 31	Погружной 6"	●	18,5	12A16931	**7835,00**
SP 17 - 32	Погружной 6"	●	18,5	12A16932	**7977,00**
SP 17 - 33	Погружной 6"	●	18,5	12A16933	**8084,00**
SP 17 - 34	Погружной 6"	●	22	12A16934	**8278,00**
SP 17 - 35	Погружной 6"	●	22	12A16935	**8464,00**
SP 17 - 36	Погружной 6"	●	22	12A16936	**8570,00**
SP 17 - 37	Погружной 6"	●	22	12A16937	**8676,00**
SP 17 - 38	Погружной 6"	●	22	12A16938	**8781,00**
SP 17 - 39	Погружной 6"	●	22	12A16939	**8887,00**
SP 17 - 40	Погружной 6"	●	22	12A16940	**8993,00**
SP 17 - 43[1]	Погружной 6"	●	26	12A56943	**10903,00**
SP 17 - 45[1]	Погружной 6"	●	26	12A56945	**11069,00**
SP 17 - 48[1]	Погружной 6"	●	26	12A56948	**11324,00**
SP 17 - 51[1]	Погружной 6"	●	30	12A56951	**13229,00**
SP 17 - 53[1]	Погружной 6"	●	30	12A56953	**13627,00**

Тип продукта	Тип двигателя	Темпера-турный датчик	Мощность двигателя P_2, кВт	№ продукта	EUR
SP 17 - 8N	Погружной 6"	●	5,5	12CB6908	**5784,00**
SP 17 - 9N	Погружной 6"	●	5,5	12CB6909	**5986,00**
SP 17 - 10N	Погружной 6"	●	5,5	12CB6910	**6129,00**
SP 17 - 11N	Погружной 6"	●	7,5	12C16911	**6389,00**
SP 17 - 12N	Погружной 6"	●	7,5	12C16912	**6577,00**
SP 17 - 13N	Погружной 6"	●	7,5	12C16913	**6764,00**
SP 17 - 14N	Погружной 6"	●	9,2	12C16914	**7356,00**
SP 17 - 15N	Погружной 6"	●	9,2	12C16915	**7584,00**
SP 17 - 16N	Погружной 6"	●	9,2	12C16916	**7760,00**
SP 17 - 17N	Погружной 6"	●	9,2	12C16917	**7934,00**
SP 17 - 18N	Погружной 6"	●	11	12C16918	**8210,00**
SP 17 - 19N	Погружной 6"	●	11	12C16919	**8302,00**
SP 17 - 20N	Погружной 6"	●	11	12C16920	**8513,00**
SP 17 - 21N	Погружной 6"	●	13	12C16921	**9019,00**
SP 17 - 22N	Погружной 6"	●	13	12C16922	**9303,00**
SP 17 - 23N	Погружной 6"	●	13	12C16923	**9476,00**
SP 17 - 24N	Погружной 6"	●	13	12C16924	**9643,00**
SP 17 - 25N	Погружной 6"	●	15	12C16925	**10014,00**
SP 17 - 26N	Погружной 6"	●	15	12C16926	**10271,00**
SP 17 - 27N	Погружной 6"	●	15	12C16927	**10509,00**
SP 17 - 28N	Погружной 6"	●	18,5	12C16928	**11219,00**
SP 17 - 29N	Погружной 6"	●	18,5	12C16929	**11379,00**
SP 17 - 30N	Погружной 6"	●	18,5	12C16930	**11540,00**
SP 17 - 31N	Погружной 6"	●	18,5	12C16931	**11800,00**
SP 17 - 32N	Погружной 6"	●	18,5	12C16932	**12020,00**
SP 17 - 33N	Погружной 6"	●	18,5	12C16933	**12180,00**
SP 17 - 34N	Погружной 6"	●	22	12C16934	**12474,00**
SP 17 - 35N	Погружной 6"	●	22	12C16935	**12756,00**
SP 17 - 36N	Погружной 6"	●	22	12C16936	**12916,00**
SP 17 - 37N	Погружной 6"	●	22	12C16937	**13077,00**
SP 17 - 38N	Погружной 6"	●	22	12C16938	**13238,00**
SP 17 - 39N	Погружной 6"	●	22	12C16939	**13400,00**
SP 17 - 40N	Погружной 6"	●	22	12C16940	**13558,00**
SP 17 - 43N[1]	Погружной 6"	●	26	12C56943	**16287,00**
SP 17 - 45N[1]	Погружной 6"	●	26	12C56945	**16538,00**
SP 17 - 48N[1]	Погружной 6"	●	26	12C56948	**16922,00**
SP 17 - 51N[1]	Погружной 6"	●	30	12C56951	**по запросу**
SP 17 - 53N[1]	Погружной 6"	●	30	12C56953	**по запросу**

В комплект поставки входит смонтированный плоский кабель (двигатели 4") со штекером под разъемную кабельную муфту Грундфос либо кабель со свободными концами (электродвигатели 6") для заливной или термоусадочной кабельной муфты.

● = Температурный датчик Tempcon установлен.

Tempcon = термодатчик для контроля температуры электродвигателя с помощью блока MP204.

Двигатель MS 6000 может комплектоваться датчиком температуры типа Pt 100 (см. раздел «Принадлежности»).

Примечания:

1. Для установки насоса в ёмкостях, водоёмах и скважинах, где скорость обтекания эл. дв. составляет менее 0,15 м/с, требуется применять охлаждающий кожух (см. раздел «Принадлежности»).
2. Цены на насосы с электродвигателями в исполнении «Indusrty» (температура перекачиваемой жидкости до +60 °C) предоставляются по запросу.
3. Цены на насосы с электродвигателями мощностью свыше 30 кВт предоставляются по запросу.

Цены указаны на условиях «склад-Москва» с учетом НДС.
Рекомендованные розничные цены с 01.03.2017.

Информация, размещенная в Прайс-листе, не является публичной офертой.

6

SP 30 (прямой пуск)

Присоединительный размер R 3"

Группа продукта G 1

Тип продукта	Тип двигателя	Темпера-турный датчик	Мощность двигателя P_2, кВт	№ продукта	EUR
SP 30 - 1	Погружной 4"	–	1,1	13A01901	**1157,00**
SP 30 - 2	Погружной 4"	–	2,2	13A01902	**1480,00**
SP 30 - 3	Погружной 4"	❍	3	13A01903	**1931,00**
SP 30 - 4	Погружной 4"	❍	4	13A01904	**2201,00**
SP 30 - 5	Погружной 4"	●	5,5	13A01905	**2560,00**
SP 30 - 5	Погружной 6"	●	5,5	13AA1905	**3278,00**
SP 30 - 6	Погружной 4"	●	5,5	13A01906	**2784,00**
SP 30 - 6	Погружной 6"	●	5,5	13AA1906	**3508,00**
SP 30 - 7	Погружной 4"	●	7,5	13AA1907	**3445,00**
SP 30 - 7	Погружной 6"	●	7,5	13A01907	**3632,00**
SP 30 - 8	Погружной 4"	●	7,5	13AA1908	**3590,00**
SP 30 - 8	Погружной 6"	●	7,5	13A01908	**3782,00**
SP 30 - 9	Погружной 6"	●	9,2	13A01909	**4122,00**
SP 30 - 10	Погружной 6"	●	9,2	13A01910	**4265,00**
SP 30 - 11	Погружной 6"	●	9,2	13A01911	**4408,00**
SP 30 - 12	Погружной 6"	●	11	13A01912	**4613,00**
SP 30 - 13	Погружной 6"	●	11	13A01913	**4847,00**
SP 30 - 14	Погружной 6"	●	13	13A01914	**5231,00**
SP 30 - 15	Погружной 6"	●	13	13A01915	**5373,00**
SP 30 - 16	Погружной 6"	●	15	13A01916	**5646,00**
SP 30 - 17	Погружной 6"	●	15	13A01917	**5786,00**
SP 30 - 18	Погружной 6"	●	18,5	13A01918	**6272,00**
SP 30 - 19	Погружной 6"	●	18,5	13A01919	**6414,00**
SP 30 - 20	Погружной 6"	●	18,5	13A01920	**6635,00**
SP 30 - 21	Погружной 6"	●	18,5	13A01921	**6921,00**
SP 30 - 22	Погружной 6"	●	22	13A01922	**7231,00**
SP 30 - 23	Погружной 6"	●	22	13A01923	**7372,00**
SP 30 - 24	Погружной 6"	●	22	13A01924	**7512,00**
SP 30 - 25	Погружной 6"	●	22	13A01925	**7650,00**
SP 30 - 26	Погружной 6"	●	22	13A01926	**7790,00**
SP 30 - 27	Погружной 6"	●	26	13A01927	**8301,00**
SP 30 - 28	Погружной 6"	●	26	13A01928	**8437,00**
SP 30 - 29	Погружной 6"	●	26	13A01929	**8574,00**
SP 30 - 30	Погружной 6"	●	26	13A01930	**8710,00**
SP 30 - 31	Погружной 6"	●	26	13A01931	**8844,00**
SP 30 - 32	Погружной 6"	●	30	13A01932	**9276,00**
SP 30 - 33	Погружной 6"	●	30	13A01933	**9410,00**
SP 30 - 34	Погружной 6"	●	30	13A01934	**9544,00**
SP 30 - 35	Погружной 6"	●	30	13A01935	**9677,00**

Тип продукта	Тип двигателя	Темпера-турный датчик	Мощность двигателя P_2, кВт	№ продукта	EUR
SP 30 - 1N	Погружной 4"	●	1,1	13C01901	**2435,00**
SP 30 - 2N	Погружной 4"	●	2,2	13C01902	**2712,00**
SP 30 - 3N	Погружной 4"	●	3	13C01903	**3001,00**
SP 30 - 4N	Погружной 4"	●	4	13C01904	**3322,00**
SP 30 - 5N	Погружной 4"	●	5,5	13C01905	**3890,00**
SP 30 - 5N	Погружной 6"	●	5,5	13CA1905	**5032,00**
SP 30 - 6N	Погружной 4"	●	5,5	13C01906	**4231,00**
SP 30 - 6N	Погружной 4"	●	5,5	13CA1906	**5334,00**
SP 30 - 7N	Погружной 6"	●	7,5	13CA1907	**5192,00**
SP 30 - 7N	Погружной 4"	●	7,5	13C01907	**5523,00**
SP 30 - 8N	Погружной 6"	●	7,5	13CA1908	**5413,00**
SP 30 - 8N	Погружной 6"	●	7,5	13C01908	**5752,00**
SP 30 - 9N	Погружной 6"	●	9,2	13C01909	**6273,00**
SP 30 - 10N	Погружной 6"	●	9,2	13C01910	**6492,00**
SP 30 - 11N	Погружной 6"	●	9,2	13C01911	**6711,00**
SP 30 - 12N	Погружной 6"	●	11	13C01912	**7027,00**
SP 30 - 13N	Погружной 6"	●	11	13C01913	**7310,00**
SP 30 - 14N	Погружной 6"	●	13	13C01914	**7892,00**
SP 30 - 15N	Погружной 6"	●	13	13C01915	**8109,00**
SP 30 - 16N	Погружной 6"	●	15	13C01916	**8520,00**
SP 30 - 17N	Погружной 6"	●	15	13C01917	**8735,00**
SP 30 - 18N	Погружной 6"	●	18,5	13C01918	**9470,00**
SP 30 - 19N	Погружной 6"	●	18,5	13C01919	**9685,00**
SP 30 - 20N	Погружной 6"	●	18,5	13C01920	**10020,00**
SP 30 - 21N	Погружной 6"	●	18,5	13C01921	**10452,00**
SP 30 - 22N	Погружной 6"	●	22	13C01922	**10921,00**
SP 30 - 23N	Погружной 6"	●	22	13C01923	**11136,00**
SP 30 - 24N	Погружной 6"	●	22	13C01924	**11336,00**
SP 30 - 25N	Погружной 6"	●	22	13C01925	**11443,00**
SP 30 - 26N	Погружной 6"	●	22	13C01926	**11651,00**
SP 30 - 27N	Погружной 6"	●	26	13C01927	**12420,00**
SP 30 - 28N	Погружной 6"	●	26	13C01928	**12624,00**
SP 30 - 29N	Погружной 6"	●	26	13C01929	**12830,00**
SP 30 - 30N	Погружной 6"	●	26	13C01930	**13031,00**
SP 30 - 31N	Погружной 6"	●	26	13C01931	**13236,00**
SP 30 - 32N	Погружной 6"	●	30	13C01932	**13870,00**
SP 30 - 33N	Погружной 6"	●	30	13C01933	**14070,00**
SP 30 - 34N	Погружной 6"	●	30	13C01934	**14270,00**
SP 30 - 35N	Погружной 6"	●	30	13C01935	**14471,00**

В комплект поставки входит смонтированный плоский кабель (двигатели 4") со штекером под разъемную кабельную муфту Грундфос либо кабель со свободными концами (двигатели 6") для заливной или термоусадочной кабельной муфты.

– = Температурный датчик Tempcon не установлен; ❍ = Температурный датчик Tempcon поставляется по запросу;

● = Температурный датчик Tempcon установлен.

Tempcon = термодатчик для контроля температуры электродвигателя с помощью блока MP204.

Двигатель MS 402 и MS 4000 может комплектоваться датчиком температуры типа Pt 1000 (см. раздел «Принадлежности»).

Двигатель MS 6000 может комплектоваться датчиком температуры типа Pt 100 (см. раздел «Принадлежности»).

Примечания:

1. Для установки насоса в ёмкостях, водоёмах и скважинах, где скорость обтекания эл. дв. составляет менее 0,15 м/с, требуется применять охлаждающий кожух (см. раздел «Принадлежности»).
2. Цены на насосы с электродвигателями в исполнении «Indusrty» (температура перекачиваемой жидкости до +60 °C) предоставляются по запросу.
3. Цены на насосы с электродвигателями мощностью свыше 30 кВт предоставляются по запросу.

Цены указаны на условиях «склад-Москва» с учетом НДС.
Рекомендованные розничные цены с 01.03.2017.

Информация, размещенная в Прайс-листе, не является публичной офертой.

SP 30 (пуск «звезда-треугольник»)

Присоединительный размер Rp 3"

Группа продукта G 1

Тип продукта	Тип двигателя	Темпера-турный датчик	Мощность двигателя P_2, кВт	№ продукта	EUR
SP 30 - 5	Погружной 6"	●	5,5	13AB6905	**3537,00**
SP 30 - 6	Погружной 6"	●	5,5	13AB6906	**3782,00**
SP 30 - 7	Погружной 6"	●	7,5	13A16907	**3913,00**
SP 30 - 8	Погружной 6"	●	7,5	13A16908	**4073,00**
SP 30 - 9	Погружной 6"	●	9,2	13A16909	**4433,00**
SP 30 - 10	Погружной 6"	●	9,2	13A16910	**4585,00**
SP 30 - 11	Погружной 6"	●	9,2	13A16911	**4737,00**
SP 30 - 12	Погружной 6"	●	11	13A16912	**4954,00**
SP 30 - 13	Погружной 6"	●	11	13A16913	**5203,00**
SP 30 - 14	Погружной 6"	●	13	13A16914	**5552,00**
SP 30 - 15	Погружной 6"	●	13	13A16915	**5704,00**
SP 30 - 16	Погружной 6"	●	15	13A16916	**5988,00**
SP 30 - 17	Погружной 6"	●	15	13A16917	**6137,00**
SP 30 - 18	Погружной 6"	●	18,5	13A16918	**6646,00**
SP 30 - 19	Погружной 6"	●	18,5	13A16919	**6795,00**
SP 30 - 20	Погружной 6"	●	18,5	13A16920	**7028,00**
SP 30 - 21	Погружной 6"	●	18,5	13A16921	**7328,00**
SP 30 - 22	Погружной 6"	●	22	13A16922	**7653,00**
SP 30 - 23	Погружной 6"	●	22	13A16923	**7801,00**
SP 30 - 24	Погружной 6"	●	22	13A16924	**7949,00**
SP 30 - 25	Погружной 6"	●	22	13A16925	**8095,00**
SP 30 - 26	Погружной 6"	●	22	13A16926	**8240,00**
SP 30 - 27	Погружной 6"	●	26	13A16927	**8776,00**
SP 30 - 28	Погружной 6"	●	26	13A16928	**8922,00**
SP 30 - 29	Погружной 6"	●	26	13A16929	**9064,00**
SP 30 - 30	Погружной 6"	●	26	13A16930	**9207,00**
SP 30 - 31	Погружной 6"	●	26	13A16931	**9347,00**
SP 30 - 32	Погружной 6"	●	30	13A16932	**9774,00**
SP 30 - 33	Погружной 6"	●	30	13A16933	**9914,00**
SP 30 - 34	Погружной 6"	●	30	13A16934	**10054,00**
SP 30 - 35	Погружной 6"	●	30	13A16935	**10195,00**

Тип продукта	Тип двигателя	Темпера-турный датчик	Мощность двигателя P_2, кВт	№ продукта	EUR
SP 30 - 5N	Погружной 6"	●	5,5	13CB6905	**5343,00**
SP 30 - 6N	Погружной 6"	●	5,5	13CB6906	**5770,00**
SP 30 - 7N	Погружной 6"	●	7,5	13C16907	**5861,00**
SP 30 - 8N	Погружной 6"	●	7,5	13C16908	**6101,00**
SP 30 - 9N	Погружной 6"	●	9,2	13C16909	**6647,00**
SP 30 - 10N	Погружной 6"	●	9,2	13C16910	**6878,00**
SP 30 - 11N	Погружной 6"	●	9,2	13C16911	**7109,00**
SP 30 - 12N	Погружной 6"	●	11	13C16912	**7439,00**
SP 30 - 13N	Погружной 6"	●	11	13C16913	**7813,00**
SP 30 - 14N	Погружной 6"	●	13	13C16914	**8348,00**
SP 30 - 15N	Погружной 6"	●	13	13C16915	**8616,00**
SP 30 - 16N	Погружной 6"	●	15	13C16916	**9005,00**
SP 30 - 17N	Погружной 6"	●	15	13C16917	**9231,00**
SP 30 - 18N	Погружной 6"	●	18,5	13C16918	**10002,00**
SP 30 - 19N	Погружной 6"	●	18,5	13C16919	**10230,00**
SP 30 - 20N	Погружной 6"	●	18,5	13C16920	**10580,00**
SP 30 - 21N	Погружной 6"	●	18,5	13C16921	**11034,00**
SP 30 - 22N	Погружной 6"	●	22	13C16922	**11529,00**
SP 30 - 23N	Погружной 6"	●	22	13C16923	**11754,00**
SP 30 - 24N	Погружной 6"	●	22	13C16924	**11976,00**
SP 30 - 25N	Погружной 6"	●	22	13C16925	**12196,00**
SP 30 - 26N	Погружной 6"	●	22	13C16926	**12417,00**
SP 30 - 27N	Погружной 6"	●	26	13C16927	**13230,00**
SP 30 - 28N	Погружной 6"	●	26	13C16928	**13447,00**
SP 30 - 29N	Погружной 6"	●	26	13C16929	**13666,00**
SP 30 - 30N	Погружной 6"	●	26	13C16930	**13811,00**
SP 30 - 31N	Погружной 6"	●	26	13C16931	**13957,00**
SP 30 - 32N	Погружной 6"	●	30	13C16932	**14595,00**
SP 30 - 33N	Погружной 6"	●	30	13C16933	**14805,00**
SP 30 - 34N	Погружной 6"	●	30	13C16934	**15017,00**
SP 30 - 35N	Погружной 6"	●	30	13C16935	**15228,00**

В комплект поставки входит смонтированный плоский кабель двигателя со свободными концами (электродвигатели 6") для заливной или термоусадочной кабельной муфты.

– = Температурный датчик Tempcon не установлен; ❍ = Температурный датчик Tempcon поставляется по запросу;

● = Температурный датчик Tempcon установлен.

Двигатель MS 6000 может комплектоваться датчиком температуры типа Pt 100 (см. раздел «Принадлежности»).

Примечания:

1. Для установки насоса в ёмкостях, водоёмах и скважинах, где скорость обтекания эл. дв. составляет менее 0,15 м/с, требуется применять охлаждающий кожух (см. раздел «Принадлежности»).
2. Цены на насосы с электродвигателями в исполнении «Indusrty» (температура перекачиваемой жидкости до +60 °C) предоставляются по запросу.
3. Цены на насосы с электродвигателями мощностью свыше 30 кВт предоставляются по запросу.

Цены указаны на условиях «склад-Москва» с учетом НДС.
Рекомендованные розничные цены с 01.03.2017.

Информация, размещенная в Прайс-листе, не является публичной офертой.

6

SP 46 (прямой пуск)

Присоединительный размер Rp 3"

Группа продукта G 1

Тип продукта	Тип двигателя	Темпера-турный датчик	Мощность двигателя P_2, кВт	№ продукта	EUR	Тип продукта	Тип двигателя	Темпера-турный датчик	Мощность двигателя P_2, кВт	№ продукта	EUR
SP 46 - 1B	Погружной 4"	–	1,1	15A219C1	**1444,00**	**SP 46 - 1BN**	Погружной 4"	●	1,1	15C219C1	**2871,00**
SP 46 - 1	Погружной 4"	–	2,2	15A21901	**1626,00**	**–**	–	–	–	–	**–**
SP 46 - 2BB	Погружной 4"	–	2,2	15A219D2	**1671,00**	**SP 46 - 2BBN**	Погружной 4"	●	2,2	15C219D2	**2998,00**
SP 46 - 2	Погружной 4"	❍	3	15A21902	**2025,00**	**SP 46 - 2N**	Погружной 4"	●	3	15C21902	**3146,00**
SP 46 - 3C	Погружной 4"	❍	4	15A219F3	**2381,00**	**SP 46 - 3CN**	Погружной 4"	●	4	15C219F3	**3602,00**
SP 46 - 3	Погружной 4"	●	5,5	15A21903	**2544,00**	**SP 46 - 3N**	Погружной 4"	●	5,5	15C21903	**3865,00**
SP 46 - 4C	Погружной 4"	●	5,5	15A219F4	**2658,00**	**SP 46 - 4CN**	Погружной 4"	●	5,5	15C219F4	**4067,00**
SP 46 - 4C	Погружной 6"	●	5,5	15AC19F4	**3386,00**	**SP 46 - 4CN**	Погружной 6"	●	5,5	15CC19F4	**5118,00**
SP 46 - 4	Погружной 4"	●	7,5	15AC1904	**3283,00**	**SP 46 - 4N**	Погружной 4"	●	7,5	15CC1904	**4975,00**
SP 46 - 4	Погружной 6"	●	7,5	15A21904	**3465,00**	**SP 46 - 4N**	Погружной 6"	●	7,5	15C21904	**5415,00**
SP 46 - 5	Погружной 4"	●	7,5	15AC1905	**3526,00**	**SP 46 - 5N**	Погружной 4"	●	7,5	15CC1905	**5319,00**
SP 46 - 5	Погружной 6"	●	7,5	15A21905	**3714,00**	**SP 46 - 5N**	Погружной 6"	●	7,5	15C21905	**5780,00**
SP 46 - 6	Погружной 6"	●	9,2	15A21906	**4150,00**	**SP 46 - 6N**	Погружной 6"	●	9,2	15C21906	**6378,00**
SP 46 - 7	Погружной 6"	●	11	15A21907	**4454,00**	**SP 46 - 7N**	Погружной 6"	●	11	15C21907	**6782,00**
SP 46 - 8C	Погружной 6"	●	11	15A219F8	**4612,00**	**SP 46 - 8CN**	Погружной 6"	●	11	15C219F8	**7018,00**
SP 46 - 8	Погружной 6"	●	13	15A21908	**4792,00**	**SP 46 - 8N**	Погружной 6"	●	13	15C21908	**7226,00**
SP 46 - 9C	Погружной 6"	●	13	15A219F9	**5011,00**	**SP 46 - 9CN**	Погружной 6"	●	13	15C219F9	**7546,00**
SP 46 - 9	Погружной 6"	●	15	15A21909	**5247,00**	**SP 46 - 9N**	Погружной 6"	●	15	15C21909	**7915,00**
SP 46 - 10	Погружной 6"	●	15	15A21910	**5492,00**	**SP 46 - 10N**	Погружной 6"	●	15	15C21910	**8328,00**
SP 46 - 11	Погружной 6"	●	18,5	15A21911	**6080,00**	**SP 46 - 11N**	Погружной 6"	●	18,5	15C21911	**9179,00**
SP 46 - 12	Погружной 6"	●	18,5	15A21912	**6323,00**	**SP 46 - 12N**	Погружной 6"	●	18,5	15C21912	**9547,00**
SP 46 - 13	Погружной 6"	●	22	15A21913	**6818,00**	**SP 46 - 13N**	Погружной 6"	●	22	15C21913	**10296,00**
SP 46 - 14	Погружной 6"	●	22	15A21914	**7066,00**	**SP 46 - 14N**	Погружной 6"	●	22	15C21914	**10670,00**
SP 46 - 15	Погружной 6"	●	22	15A21915	**7311,00**	**SP 46 - 15N**	Погружной 6"	●	22	15C21915	**11045,00**
SP 46 - 16	Погружной 6"	●	26	15A21916	**7933,00**	**SP 46 - 16N**	Погружной 6"	●	26	15C21916	**11866,00**
SP 46 - 17	Погружной 6"	●	26	15A21917	**8177,00**	**SP 46 - 17N**	Погружной 6"	●	26	15C21917	**12233,00**
SP 46 - 18	Погружной 6"	●	30	15A21918	**8720,00**	**SP 46 - 18N**	Погружной 6"	●	30	15C21918	**13035,00**
SP 46 - 19	Погружной 6"	●	30	15A21919	**8853,00**	**SP 46 - 19N**	Погружной 6"	●	30	15C21919	**13233,00**
SP 46 - 20	Погружной 6"	●	30	15A21920	**9032,00**	**SP 46 - 20N**	Погружной 6"	●	30	15C21920	**13503,00**

В комплект поставки входит смонтированный плоский кабель (двигатели 4") со штекером под разъемную кабельную муфту Грундфос либо кабель со свободными концами (двигатели 6") для заливной или термоусадочной кабельной муфты.

– = Температурный датчик Tempcon не установлен; ❍ = Температурный датчик Tempcon поставляется по запросу;

● = Температурный датчик Tempcon установлен.

Tempcon = термодатчик для контроля температуры электродвигателя с помощью блока MP204.

Двигатель MS 402 и MS 4000 может комплектоваться датчиком температуры типа Pt 1000 (см. раздел «Принадлежности»).

Двигатель MS 6000 может комплектоваться датчиком температуры типа Pt 100 (см. раздел «Принадлежности»).

Примечания:

1. Для установки насоса в ёмкостях, водоёмах и скважинах, где скорость обтекания эл. дв. составляет менее 0,15 м/с, требуется применять охлаждающий кожух (см. раздел «Принадлежности»).
2. Цены на насосы с электродвигателями в исполнении «Indusrty» (температура перекачиваемой жидкости до +60 °C) предоставляются по запросу.
3. Цены на насосы с электродвигателями мощностью свыше 30 кВт предоставляются по запросу.

SP 46 (пуск «звезда-треугольник»)

Присоединительный размер Rp 3"

Группа продукта G 1

Тип продукта	Тип двигателя	Темпера-турный датчик	Мощность двигателя P_2, кВт	№ продукта	EUR
SP 46 - 3	Погружной 6"	●	5,5	15AD6903	**3556,00**
SP 46 - 4C	Погружной 6"	●	5,5	15AD69F4	**3654,00**
SP 46 - 4	Погружной 6"	●	7,5	15A36904	**3736,00**
SP 46 - 5	Погружной 6"	●	7,5	15A36905	**4000,00**
SP 46 - 6	Погружной 6"	●	9,2	15A36906	**4463,00**
SP 46 - 7	Погружной 6"	●	11	15A36907	**4785,00**
SP 46 - 8C	Погружной 6"	●	11	15A369F8	**4926,00**
SP 46 - 8	Погружной 6"	●	13	15A36908	**5143,00**
SP 46 - 9C	Погружной 6"	●	13	15A369F9	**5341,00**
SP 46 - 9	Погружной 6"	●	15	15A36909	**5570,00**
SP 46 - 10	Погружной 6"	●	15	15A36910	**5827,00**
SP 46 - 11	Погружной 6"	●	18,5	15A36911	**6445,00**
SP 46 - 12	Погружной 6"	●	18,5	15A36912	**6701,00**
SP 46 - 13	Погружной 6"	●	22	15A36913	**7220,00**
SP 46 - 14	Погружной 6"	●	22	15A36914	**7479,00**
SP 46 - 15	Погружной 6"	●	22	15A36915	**7738,00**
SP 46 - 16	Погружной 6"	●	26	15A36916	**8391,00**
SP 46 - 17	Погружной 6"	●	26	15A36917	**8648,00**
SP 46 - 18	Погружной 6"	●	30	15A36918	**9309,00**
SP 46 - 19	Погружной 6"	●	30	15A36919	**9330,00**
SP 46 - 20	Погружной 6"	●	30	15A36920	**9518,00**

Тип продукта	Тип двигателя	Темпера-турный датчик	Мощность двигателя P_2, кВт	№ продукта	EUR
–	–	–	–	–	**–**
SP 46 - 4CN	Погружной 6"	●	5,5	15CD69F4	**5606,00**
SP 46 - 4N	Погружной 6"	●	7,5	15C36904	**5648,00**
SP 46 - 5N	Погружной 6"	●	7,5	15C36905	**6052,00**
SP 46 - 6N	Погружной 6"	●	9,2	15C36906	**6695,00**
SP 46 - 7N	Погружной 6"	●	11	15C36907	**7181,00**
SP 46 - 8CN	Погружной 6"	●	11	15C369F8	**7561,00**
SP 46 - 8N	Погружной 6"	●	13	15C36908	**7723,00**
SP 46 - 9CN	Погружной 6"	●	13	15C369F9	**8044,00**
SP 46 - 9N	Погружной 6"	●	15	15C36909	**8371,00**
SP 46 - 10N	Погружной 6"	●	15	15C36910	**8806,00**
SP 46 - 11N	Погружной 6"	●	18,5	15C36911	**9745,00**
SP 46 - 12N	Погружной 6"	●	18,5	15C36912	**10135,00**
SP 46 - 13N	Погружной 6"	●	22	15C36913	**10872,00**
SP 46 - 14N	Погружной 6"	●	22	15C36914	**11265,00**
SP 46 - 15N	Погружной 6"	●	22	15C36915	**11657,00**
SP 46 - 16N	Погружной 6"	●	26	15C36916	**12644,00**
SP 46 - 17N	Погружной 6"	●	26	15C36917	**13036,00**
SP 46 - 18N	Погружной 6"	●	30	15C36918	**13857,00**
SP 46 - 19N	Погружной 6"	●	30	15C36919	**14068,00**
SP 46 - 20N	Погружной 6"	●	30	15C36920	**14211,00**

В комплект поставки входит смонтированный плоский кабель двигателя со свободными концами (электродвигатели 6") для заливной или термоусадочной кабельной муфты.

● = Температурный датчик Tempcon установлен.

Tempcon = термодатчик для контроля температуры электродвигателя с помощью блока MP204.

Двигатель MS 6000 может комплектоваться датчиком температуры типа Pt 100 (см. раздел «Принадлежности»).

Примечания:

1. Для установки насоса в ёмкостях, водоёмах и скважинах, где скорость обтекания эл. дв. составляет менее 0,15 м/с, требуется применять охлаждающий кожух (см. раздел «Принадлежности»).
2. Цены на насосы с электродвигателями в исполнении «Indusrty» (температура перекачиваемой жидкости до +60 °C) предоставляются по запросу.
3. Цены на насосы с электродвигателями мощностью свыше 30 кВт предоставляются по запросу.

Цены указаны на условиях «склад-Москва» с учетом НДС.
Рекомендованные розничные цены с 01.03.2017.

Информация, размещенная в Прайс-листе, не является публичной офертой.

6

SP 60 (прямой пуск)

Присоединительный размер Rp 4"

Группа продукта G 1

Тип продукта	Тип двигателя	Температурный датчик	Мощность двигателя P_2, кВт	№ продукта	EUR
SP 60 - 1A	Погружной 4"	–	1,5	14A019A1	**1909,00**
SP 60 - 1	Погружной 4"	–	2,2	14A01901	**2064,00**
SP 60 - 2B	Погружной 4"	–	3	14A019C2	**2458,00**
SP 60 - 2	Погружной 4"	❍	4	14A01902	**2625,00**
SP 60 - 3	Погружной 4"	●	5,5	14A01903	**3027,00**
SP 60 - 4	Погружной 4"	●	7,5	14A01904	**3705,00**
SP 60 - 4	Погружной 6"	●	7,5	14AA1904	**3903,00**
SP 60 - 5	Погружной 6"	●	9,2	14A01905	**4301,00**
SP 60 - 6	Погружной 6"	●	11	14A01906	**4571,00**
SP 60 - 7	Погружной 6"	●	13	14A01907	**4900,00**
SP 60 - 8B	Погружной 6"	●	13	14A019C8	**5038,00**
SP 60 - 8	Погружной 6"	●	15	14A01908	**5231,00**
SP 60 - 9B	Погружной 6"	●	15	14A019C9	**5367,00**
SP 60 - 9	Погружной 6"	●	18,5	14A01909	**5781,00**
SP 60 - 10	Погружной 6"	●	18,5	14A01910	**5984,00**
SP 60 - 11	Погружной 6"	●	22	14A01911	**6430,00**
SP 60 - 12	Погружной 6"	●	22	14A01912	**6717,00**
SP 60 - 13	Погружной 6"	●	26	14A01913	**7298,00**
SP 60 - 14	Погружной 6"	●	26	14A01914	**7508,00**
SP 60 - 15	Погружной 6"	●	26	14A01915	**7717,00**
SP 60 - 16	Погружной 6"	●	30	14A01916	**8238,00**
SP 60 - 17	Погружной 6"	●	30	14A01917	**8346,00**

Тип продукта	Тип двигателя	Температурный датчик	Мощность двигателя P_2, кВт	№ продукта	EUR
SP 60 - 1AN	Погружной 4"	●	1,5	14C019A1	**3488,00**
–	–	–	–	–	–
SP 60 - 2BN	Погружной 4"	●	3	14C019C2	**3814,00**
SP 60 - 2N	Погружной 4"	●	4	14C01902	**4066,00**
SP 60 - 3N	Погружной 4"	●	5,5	14C01903	**4570,00**
SP 60 - 4N	Погружной 4"	●	7,5	14C01904	**5573,00**
SP 60 - 4N	Погружной 6"	●	7,5	14CA1904	**5906,00**
SP 60 - 5N	Погружной 6"	●	9,2	14C01905	**6505,00**
SP 60 - 6N	Погружной 6"	●	11	14C01906	**6908,00**
SP 60 - 7N	Погружной 6"	●	13	14C01907	**7398,00**
SP 60 - 8BN	Погружной 6"	●	13	14C019C8	**7606,00**
SP 60 - 8N	Погружной 6"	●	15	14C01908	**7997,00**
SP 60 - 8BN	Погружной 6"	●	15	14C019C9	**8202,00**
SP 60 - 9N	Погружной 6"	●	18,5	14C01909	**8719,00**
SP 60 - 10N	Погружной 6"	●	18,5	14C01910	**9024,00**
SP 60 - 11N	Погружной 6"	●	22	14C01911	**9738,00**
SP 60 - 12N	Погружной 6"	●	22	14C01912	**10166,00**
SP 60 - 13N	Погружной 6"	●	26	14C01913	**11038,00**
SP 60 - 14N	Погружной 6"	●	26	14C01914	**11352,00**
SP 60 - 15N	Погружной 6"	●	26	14C01915	**11666,00**
SP 60 - 16N	Погружной 6"	●	30	14C01916	**12386,00**
SP 60 - 17N	Погружной 6"	●	30	14C01917	**12548,00**

SP 60 (пуск «звезда-треугольник»)

Присоединительный размер Rp 4"

Группа продукта G 1

Тип продукта	Тип двигателя	Температурный датчик	Мощность двигателя P_2, кВт	№ продукта	EUR
SP 60 - 3	Погружной 6"	●	5,5	14AB6903	**4051,00**
SP 60 - 4	Погружной 6"	●	7,5	14AB6904	**4201,00**
SP 60 - 5	Погружной 6"	●	9,2	14A16905	**4619,00**
SP 60 - 6	Погружной 6"	●	11	14A16906	**4900,00**
SP 60 - 7	Погружной 6"	●	13	14A16907	**5246,00**
SP 60 - 8B	Погружной 6"	●	13	14A169C8	**5391,00**
SP 60 - 8	Погружной 6"	●	15	14A16908	**5594,00**
SP 60 - 9B	Погружной 6"	●	15	14A169C9	**5736,00**
SP 60 - 9	Погружной 6"	●	18,5	14A16909	**6170,00**
SP 60 - 10	Погружной 6"	●	18,5	14A16910	**6385,00**
SP 60 - 11	Погружной 6"	●	22	14A16911	**6852,00**
SP 60 - 12	Погружной 6"	●	22	14A16912	**7152,00**
SP 60 - 13	Погружной 6"	●	26	14A16913	**7766,00**
SP 60 - 14	Погружной 6"	●	26	14A16914	**7985,00**
SP 60 - 15	Погружной 6"	●	26	14A16915	**8206,00**
SP 60 - 16	Погружной 6"	●	30	14A16916	**8708,00**
SP 60 - 17	Погружной 6"	●	30	14A16917	**8820,00**

Тип продукта	Тип двигателя	Температурный датчик	Мощность двигателя P_2, кВт	№ продукта	EUR
SP 60 - 3N	Погружной 6"	●	5,5	14CB6903	**6163,00**
SP 60 - 4N	Погружной 6"	●	7,5	14CB6904	**6386,00**
SP 60 - 5N	Погружной 6"	●	9,2	14C16905	**7022,00**
SP 60 - 6N	Погружной 6"	●	11	14C16906	**7448,00**
SP 60 - 7N	Погружной 6"	●	13	14C16907	**7968,00**
SP 60 - 8BN	Погружной 6"	●	13	14C169C8	**8188,00**
SP 60 - 8N	Погружной 6"	●	15	14C16908	**8500,00**
SP 60 - 9BN	Погружной 6"	●	15	14C169C9	**8715,00**
SP 60 - 9N	Погружной 6"	●	18,5	14C16909	**9375,00**
SP 60 - 10N	Погружной 6"	●	18,5	14C16910	**9697,00**
SP 60 - 11N	Погружной 6"	●	22	14C16911	**10404,00**
SP 60 - 12N	Погружной 6"	●	22	14C16912	**10859,00**
SP 60 - 13N	Погружной 6"	●	26	14C16913	**11785,00**
SP 60 - 14N	Погружной 6"	●	26	14C16914	**12119,00**
SP 60 - 15N	Погружной 6"	●	26	14C16915	**12452,00**
SP 60 - 16N	Погружной 6"	●	30	14C16916	**13216,00**
SP 60 - 17N	Погружной 6"	●	30	14C16917	**13388,00**

В комплект поставки входит смонтированный плоский кабель (двигатели 4") со штекером под разъемную кабельную муфту Грундфос либо кабель со свободными концами (двигатели 6") для заливной или термоусадочной кабельной муфты.

– = Температурный датчик Tempcon не установлен; ❍ = Температурный датчик Tempcon поставляется по запросу;

● = Температурный датчик Tempcon установлен.

Tempcon = термодатчик для контроля температуры электродвигателя с помощью блока MP204.

Двигатель MS 402 и MS 4000 может комплектоваться датчиком температуры типа Pt 1000 (см. раздел «Принадлежности»).

Двигатель MS 6000 может комплектоваться датчиком температуры типа Pt 100 (см. раздел «Принадлежности»).

Примечания:

1. Для установки насоса в ёмкостях, водоёмах и скважинах, где скорость обтекания эл. дв. составляет менее 0,15 м/с, требуется применять охлаждающий кожух (см. раздел «Принадлежности»).
2. Цены на насосы с электродвигателями в исполнении «Indusrty» (температура перекачиваемой жидкости до +60 °C) предоставляются по запросу.
3. Цены на насосы с электродвигателями мощностью свыше 30 кВт предоставляются по запросу.

Цены указаны на условиях «склад-Москва» с учетом НДС.
Рекомендованные розничные цены с 01.03.2017.

Информация, размещенная в Прайс-листе, не является публичной офертой.

SP 77 (прямой пуск)

Присоединительный размер Rp 5"

Группа продукта G 1

Тип продукта	Тип двигателя	Темпера-турный датчик	Мощность двигателя P_2, кВт	№ продукта	EUR
SP 77 - 1	Погружной 6"	●	5,5	16A01901	**4181,00**
SP 77 - 2B	Погружной 6"	●	5,5	16A019C2	**4442,00**
SP 77 - 2	Погружной 6"	●	7,5	16A01902	**4598,00**
SP 77-3B	Погружной 6"	●	9,2	16A019C3	**5114,00**
SP 77 - 3	Погружной 6"	●	11	16A01903	**5307,00**
SP 77 - 4B	Погружной 6"	●	13	16A019C4	**5666,00**
SP 77 - 4	Погружной 6"	●	15	16A01904	**5920,00**
SP 77 - 5	Погружной 6"	●	18,5	16A01905	**6466,00**
SP 77 - 6	Погружной 6"	●	22	16A01906	**7004,00**
SP 77 - 7	Погружной 6"	●	26	16A01907	**7747,00**
SP 77 - 8B	Погружной 6"	●	26	16A019C8	**8018,00**
SP 77 - 8	Погружной 6"	●	30	16A01908	**8412,00**
SP 77 - 9	Погружной 6"	●	30	16A01909	**8778,00**

Тип продукта	Тип двигателя	Темпера-турный датчик	Мощность двигателя P_2, кВт	№ продукта	EUR
SP 77 - 1N	Погружной 6"	●	5,5	16C01901	**6365,00**
SP 77 - 2BN	Погружной 6"	●	5,5	16C019C2	**6764,00**
SP 77 - 2N	Погружной 6"	●	7,5	16C01902	**7001,00**
SP 77 - 3BN	Погружной 6"	●	9,2	16C019C3	**7714,00**
SP 77 - 3N	Погружной 6"	●	11	16C01903	**8007,00**
SP 77 - 4BN	Погружной 6"	●	13	16C019C4	**8550,00**
SP 77 - 4N	Погружной 6"	●	15	16C01904	**8937,00**
SP 77 - 5N	Погружной 6"	●	18,5	16C01905	**9761,00**
SP 77 - 6N	Погружной 6"	●	22	16C01906	**10578,00**
SP 77 - 7N	Погружной 6"	●	26	16C01907	**11587,00**
SP 77 - 8BN	Погружной 6"	●	26	16C019C8	**11981,00**
SP 77 - 8N	Погружной 6"	●	30	16C01908	**12697,00**
SP 77 - 9N	Погружной 6"	●	30	16C01909	**13121,00**

SP 77 (пуск «звезда-треугольник»)

Присоединительный размер Rp 5"

Группа продукта G 1

Тип продукта	Тип двигателя	Темпера-турный датчик	Мощность двигателя P_2, кВт	№ продукта	EUR
SP 77 - 1	Погружной 6"	●	5,5	16A16901	**4496,00**
SP 77 - 2B	Погружной 6"	●	5,5	16A169C2	**4773,00**
SP 77 - 2	Погружной 6"	●	7,5	16A16902	**4939,00**
SP 77 - 3B	Погружной 6"	●	9,2	16A169C3	**5432,00**
SP 77 - 3	Погружной 6"	●	11	16A16903	**5633,00**
SP 77 - 4B	Погружной 6"	●	13	16A169C4	**6011,00**
SP 77 - 4	Погружной 6"	●	15	16A16904	**6277,00**
SP 77 - 5	Погружной 6"	●	18,5	16A16905	**6849,00**
SP 77 - 6	Погружной 6"	●	22	16A16906	**7414,00**
SP 77 - 7	Погружной 6"	●	26	16A16907	**8195,00**
SP 77 - 8B	Погружной 6"	●	26	16A169C8	**8454,00**
SP 77 - 8	Погружной 6"	●	30	16A16908	**8867,00**
SP 77 - 9	Погружной 6"	●	30	16A16909	**9251,00**

Тип продукта	Тип двигателя	Темпера-турный датчик	Мощность двигателя P_2, кВт	№ продукта	EUR
SP 77 - 1N	Погружной 6"	●	5,5	16C16901	**6743,00**
SP 77 - 2BN	Погружной 6"	●	5,5	16C169C2	**7161,00**
SP 77 - 2N	Погружной 6"	●	7,5	16C16902	**7413,00**
SP 77 - 3BN	Погружной 6"	●	9,2	16C169C3	**8241,00**
SP 77 - 3N	Погружной 6"	●	11	16C16903	**8553,00**
SP 77 - 4BN	Погружной 6"	●	13	16C169C4	**9038,00**
SP 77 - 4N	Погружной 6"	●	15	16C16904	**9444,00**
SP 77 - 5N	Погружной 6"	●	18,5	16C16905	**10310,00**
SP 77 - 6N	Погружной 6"	●	22	16C16906	**11167,00**
SP 77 - 7N	Погружной 6"	●	26	16C16907	**12349,00**
SP 77 - 8BN	Погружной 6"	●	26	16C169C8	**12741,00**
SP 77 - 8N	Погружной 6"	●	30	16C16908	**13366,00**
SP 77 - 9N	Погружной 6"	●	30	16C16909	**13949,00**

В комплект поставки входит смонтированный плоский кабель двигателя со свободными концами (электродвигатели 6") для заливной или термоусадочной кабельной муфты.

● = Температурный датчик Tempcon установлен.

Tempcon = термодатчик для контроля температуры электродвигателя с помощью блока MP204.

Двигатель MS 6000 может комплектоваться датчиком температуры типа Pt 100 (см. раздел «Принадлежности»).

Примечания:

1. Для установки насоса в ёмкостях, водоёмах и скважинах, где скорость обтекания эл. дв. составляет менее 0,15 м/с, требуется применять охлаждающий кожух (см. раздел «Принадлежности»).
2. Цены на насосы с электродвигателями в исполнении «Indusrty» (температура перекачиваемой жидкости до +60 °C) предоставляются по запросу.
3. Цены на насосы с электродвигателями мощностью свыше 30 кВт предоставляются по запросу.

Цены указаны на условиях «склад-Москва» с учетом НДС.
Рекомендованные розничные цены с 01.03.2017.

Информация, размещенная в Прайс-листе, не является публичной офертой.

6

SP 95 (прямой пуск)

Присоединительный размер Rp 5"

Группа продукта G 1

Тип продукта	Тип двигателя	Темпера-турный датчик	Мощность двигателя P_2, кВт	№ продукта	EUR
SP 95 - 1	Погружной 6"	●	5,5	19001901	**4366,00**
SP 95 - 2BB	Погружной 6"	●	5,5	190019D2	**4515,00**
SP 95 - 2A	Погружной 6"	●	7,5	190019A2	**4667,00**
SP 95 - 2	Погружной 6"	●	9,2	19001902	**5091,00**
SP 95 - 3BB	Погружной 6"	●	9,2	190019D3	**5240,00**
SP 95 - 3B	Погружной 6"	●	11	190019C3	**5449,00**
SP 95 - 3	Погружной 6"	●	13	19001903	**5696,00**
SP 95 - 4B	Погружной 6"	●	15	190019C4	**5994,00**
SP 95 - 4	Погружной 6"	●	18,5	19001904	**6422,00**
SP 95 - 5AB	Погружной 6"	●	18,5	190019E5	**6656,00**
SP 95 - 5	Погружной 6"	●	22	19001905	**7011,00**
SP 95 - 6	Погружной 6"	●	26	19001906	**7805,00**
SP 95 - 7	Погружной 6"	●	30	19001907	**8373,00**

Тип продукта	Тип двигателя	Темпера-турный датчик	Мощность двигателя P_2, кВт	№ продукта	EUR
SP 95 - 1N	Погружной 6"	●	5,5	19501901	**6645,00**
SP 95 - 2BBN	Погружной 6"	●	5,5	195019D2	**6873,00**
SP 95 - 2AN	Погружной 6"	●	7,5	195019A2	**7068,00**
SP 95 - 2N	Погружной 6"	●	9,2	19501902	**7680,00**
SP 95 - 3BBN	Погружной 6"	●	9,2	195019D3	**7904,00**
SP 95 - 3BN	Погружной 6"	●	11	195019C3	**8223,00**
SP 95 - 3N	Погружной 6"	●	13	19501903	**8595,00**
SP 95 - 4BN	Погружной 6"	●	15	195019C4	**9047,00**
SP 95 - 4N	Погружной 6"	●	18,5	19501904	**9697,00**
SP 95 - 5ABN	Погружной 6"	●	18,5	195019E5	**10057,00**
SP 95 - 5N	Погружной 6"	●	22	19501905	**10590,00**
SP 95 - 6N	Погружной 6"	●	26	19501906	**11676,00**
SP 95 - 7N	Погружной 6"	●	30	19501907	**12614,00**

SP 95 (пуск «звезда-треугольник»)

Присоединительный размер Rp 5"

Группа продукта G 1

Тип продукта	Тип двигателя	Темпера-турный датчик	Мощность двигателя P_2, кВт	№ продукта	EUR
SP 95 - 1	Погружной 6"	●	5,5	19016901	**4691,00**
SP 95 - 2BB	Погружной 6"	●	5,5	190169D2	**4848,00**
SP 95 - 2A	Погружной 6"	●	7,5	190169A2	**5032,00**
SP 95 - 2	Погружной 6"	●	9,2	19016902	**5406,00**
SP 95 - 3BB	Погружной 6"	●	9,2	190169D3	**5563,00**
SP 95 - 3B	Погружной 6"	●	11	190169C3	**5783,00**
SP 95 - 3	Погружной 6"	●	13	19016903	**6040,00**
SP 95 - 4B	Погружной 6"	●	15	190169C4	**6355,00**
SP 95 - 4	Погружной 6"	●	18,5	19016904	**6804,00**
SP 95 - 5AB	Погружной 6"	●	18,5	190169E5	**7084,00**
SP 95 - 5	Погружной 6"	●	22	19016905	**7424,00**
SP 95 - 6	Погружной 6"	●	26	19016906	**8256,00**
SP 95 - 7	Погружной 6"	●	30	19016907	**8826,00**

Тип продукта	Тип двигателя	Темпера-турный датчик	Мощность двигателя P_2, кВт	№ продукта	EUR
SP 95 - 1N	Погружной 6"	●	5,5	19516901	**7039,00**
SP 95 - 2BBN	Погружной 6"	●	5,5	195169D2	**7277,00**
SP 95 - 2AN	Погружной 6"	●	7,5	195169A2	**7555,00**
SP 95 - 2N	Погружной 6"	●	9,2	19516902	**8204,00**
SP 95 - 3BBN	Погружной 6"	●	9,2	195169D3	**8444,00**
SP 95 - 3BN	Погружной 6"	●	11	195169C3	**8739,00**
SP 95 - 3N	Погружной 6"	●	13	19516903	**9130,00**
SP 95 - 4BN	Погружной 6"	●	15	195169C4	**9559,00**
SP 95 - 4N	Погружной 6"	●	18,5	19516904	**10242,00**
SP 95 - 5ABN	Погружной 6"	●	18,5	195169E5	**10652,00**
SP 95 - 5N	Погружной 6"	●	22	19516905	**11179,00**
SP 95 - 6N	Погружной 6"	●	26	19516906	**12443,00**
SP 95 - 7N	Погружной 6"	●	30	19516907	**13305,00**

В комплект поставки входит смонтированный плоский кабель двигателя со свободными концами (электродвигатели 6") для заливной или термоусадочной кабельной муфты.

● = Температурный датчик Tempcon установлен.

Tempcon = термодатчик для контроля температуры электродвигателя с помощью блока MP204.

Двигатель MS 6000 может комплектоваться датчиком температуры типа Pt 100 (см. раздел «Принадлежности»).

Примечания:

1. Для установки насоса в ёмкостях, водоёмах и скважинах, где скорость обтекания эл. дв. составляет менее 0,15 м/с, требуется применять охлаждающий кожух (см. раздел «Принадлежности»).
2. Цены на насосы с электродвигателями в исполнении «Indusrty» (температура перекачиваемой жидкости до +60 °C) предоставляются по запросу.
3. Цены на насосы с электродвигателями мощностью свыше 30 кВт предоставляются по запросу.

SP 125 (прямой пуск)

Присоединительный размер Rp 6"

Группа продукта G 1

Тип продукта	Тип двигателя	Температурный датчик	Мощность двигателя P_2, кВт	№ продукта	EUR
SP 125-1-A	Погружной 6"	●	7,5	17A019A1	**4993,00**
SP 125-1	Погружной 6"	●	11	17A01901	**5567,00**
SP 125-2-AA	Погружной 6"	●	13	17A019B2	**5919,00**
SP 125-2-A	Погружной 6"	●	18,5	17A019A2	**6649,00**
SP 125-2	Погружной 6"	●	22	17A01902	**6872,00**
SP 125-3-AA	Погружной 6"	●	22	17A019B3	**7110,00**
SP 125-3-A	Погружной 6"	●	26	17A019A3	**7730,00**
SP 125-3	Погружной 6"	●	30	17A01903	**8169,00**

Тип продукта	Тип двигателя	Температурный датчик	Мощность двигателя P_2, кВт	№ продукта	EUR
SP 125-1-AN	Погружной 6"	●	7,5	17C019A1	**7533,00**
SP 125-1N	Погружной 6"	●	11	17C01901	**8402,00**
SP 125-2-AAN	Погружной 6"	●	13	17C019B2	**8935,00**
SP 125-2-AN	Погружной 6"	●	18,5	17C019A2	**10041,00**
SP 125-2N	Погружной 6"	●	22	17C01902	**10379,00**
SP 125-3-AAN	Погружной 6"	●	22	17C019B3	**10739,00**
SP 125-3-AN	Погружной 6"	●	26	17C019A3	**11562,00**
SP 125-3N	Погружной 6"	●	30	17C01903	**12331,00**

SP 125 (пуск «звезда-треугольник»)

Присоединительный размер Rp 6"

Группа продукта G 1

Тип продукта	Тип двигателя	Температурный датчик	Мощность двигателя P_2, кВт	№ продукта	EUR
SP 125-1-A	Погружной 6"	●	7,5	17A169A1	**5304,00**
SP 125-1	Погружной 6"	●	11	17A16901	**5907,00**
SP 125-2-AA	Погружной 6"	●	13	17A169B2	**6276,00**
SP 125-2-A	Погружной 6"	●	18,5	17A169A2	**7043,00**
SP 125-2	Погружной 6"	●	22	17A16902	**7277,00**
SP 125-3-AA	Погружной 6"	●	22	17A169B3	**7527,00**
SP 125-3-A	Погружной 6"	●	26	17A169A3	**8177,00**
SP 125-3	Погружной 6"	●	30	17A16903	**8613,00**

Тип продукта	Тип двигателя	Температурный датчик	Мощность двигателя P_2, кВт	№ продукта	EUR
SP 125-1-AN	Погружной 6"	●	7,5	17C169A1	**8048,00**
SP 125-1N	Погружной 6"	●	11	17C16901	**8882,00**
SP 125-2-AAN	Погружной 6"	●	13	17C169B2	**9442,00**
SP 125-2-AN	Погружной 6"	●	18,5	17C169A2	**10603,00**
SP 125-2N	Погружной 6"	●	22	17C16902	**10958,00**
SP 125-3-AAN	Погружной 6"	●	22	17C169B3	**11336,00**
SP 125-3-AN	Погружной 6"	●	26	17C169A3	**12322,00**
SP 125-3N	Погружной 6"	●	30	17C16903	**12982,00**

SP 160 (прямой пуск)

Присоединительный размер Rp 6"

Группа продукта G 1

Тип продукта	Тип двигателя	Температурный датчик	Мощность двигателя P_2, кВт	№ продукта	EUR
SP 160-1-A	Погружной 6"	●	9,2	200219A1	**5246,00**
SP 160-1	Погружной 6"	●	13	20021901	**5674,00**
SP 160-2-AA	Погружной 6"	●	18,5	200219B2	**6411,00**
SP 160-2-A	Погружной 6"	●	22	200219A2	**6855,00**
SP 160-2	Погружной 6"	●	26	20021902	**7335,00**
SP 160-3-AA	Погружной 6"	●	30	200219B3	**7714,00**

Тип продукта	Тип двигателя	Температурный датчик	Мощность двигателя P_2, кВт	№ продукта	EUR
SP 160-1-AN	Погружной 6"	●	9,2	205219A1	**7913,00**
SP 160-1N	Погружной 6"	●	13	20521901	**8564,00**
SP 160-2-AAN	Погружной 6"	●	18,5	205219B2	**9679,00**
SP 160-2-AN	Погружной 6"	●	22	205219A2	**10352,00**
SP 160-2N	Погружной 6"	●	26	20521902	**11079,00**
SP 160-3-AAN	Погружной 6"	●	30	205219B3	**11640,00**

SP 160 (пуск «звезда-треугольник»)

Присоединительный размер Rp 6"

Группа продукта G 1

Тип продукта	Тип двигателя	Температурный датчик	Мощность двигателя P_2, кВт	№ продукта	EUR
SP 160-1-A	Погружной 6"	●	9,2	200369A1	**5569,00**
SP 160-1	Погружной 6"	●	13	20036901	**6019,00**
SP 160-2-AA	Погружной 6"	●	18,5	200369B2	**6792,00**
SP 160-2-A	Погружной 6"	●	22	200369A2	**7259,00**
SP 160-2	Погружной 6"	●	26	20036902	**7762,00**
SP 160-3-AA	Погружной 6"	●	30	200369B3	**8133,00**

Тип продукта	Тип двигателя	Температурный датчик	Мощность двигателя P_2, кВт	№ продукта	EUR
SP 160-1-AN	Погружной 6"	●	9,2	205369A1	**8454,00**
SP 160-1N	Погружной 6"	●	13	20536901	**9098,00**
SP 160-2-AAN	Погружной 6"	●	18,5	205369B2	**10224,00**
SP 160-2-AN	Погружной 6"	●	22	205369A2	**10930,00**
SP 160-2N	Погружной 6"	●	26	20536902	**11694,00**
SP 160-3-AAN	Погружной 6"	●	30	205369B3	**12255,00**

В комплект поставки входит смонтированный плоский кабель двигателя со свободными концами (электродвигатели 6") для заливной или термоусадочной кабельной муфты.

● = Температурный датчик Tempcon установлен.

Tempcon = термодатчик для контроля температуры электродвигателя с помощью блока MP204.

Двигатель MS 6000 может комплектоваться датчиком температуры типа Pt 100 (см. раздел «Принадлежности»).

Примечания:

1. Для установки насоса в ёмкостях, водоёмах и скважинах, где скорость обтекания эл. дв. составляет менее 0,15 м/с, требуется применять охлаждающий кожух (см. раздел «Принадлежности»).
2. Цены на насосы с электродвигателями в исполнении «Indusrty» (температура перекачиваемой жидкости до +60 °C) предоставляются по запросу.
3. Цены на насосы с электродвигателями мощностью свыше 30 кВт предоставляются по запросу.

Цены указаны на условиях «склад-Москва» с учетом НДС.
Рекомендованные розничные цены с 01.03.2017.

Информация, размещенная в Прайс-листе, не является публичной офертой.

SP 215 (прямой пуск)

Присоединительный размер Rp 6"

Группа продукта G 1

Тип продукта	Тип двигателя	Темпера-турный датчик	Мощность двигателя P_2, кВт	№ продукта	EUR
SP 215-1-A	Погружной 6"	●	15	18A019A1	**5917,00**
SP 215-1	Погружной 6"	●	18,5	18A01901	**6445,00**
SP 215-2-AA	Погружной 6"	●	30	18A219B2	**7632,00**

Тип продукта	Тип двигателя	Темпера-турный датчик	Мощность двигателя P_2, кВт	№ продукта	EUR
SP 215-1-AN	Погружной 6"	●	15	18C019A1	**8932,00**
SP 215-1N	Погружной 6"	●	18,5	18C01901	**9731,00**
SP 215-2-AAN	Погружной 6"	●	30	18C219B2	**11516,00**

6

SP 215 (пуск «звезда-треугольник»)

Присоединительный размер Rp 6"

Группа продукта G 1

Тип продукта	Тип двигателя	Темпера-турный датчик	Мощность двигателя P_2, кВт	№ продукта	EUR
SP 215-1-A	Погружной 6"	●	15	18A169A1	**6274,00**
SP 215-1	Погружной 6"	●	18,5	18A16901	**6829,00**
SP 215-2-AA	Погружной 6"	●	30	18A369B2	**8048,00**

Тип продукта	Тип двигателя	Темпера-турный датчик	Мощность двигателя P_2, кВт	№ продукта	EUR
SP 215-1-AN	Погружной 6"	●	15	18C169A1	**9486,00**
SP 215-1N	Погружной 6"	●	18,5	18C16901	**10279,00**
SP 215-2-AAN	Погружной 6"	●	30	18C369B2	**12021,00**

В комплект поставки входит смонтированный плоский кабель двигателя со свободными концами (электродвигатели 6") для заливной или термоусадочной кабельной муфты.

● = Температурный датчик Tempcon установлен.

Tempcon = термодатчик для контроля температуры электродвигателя с помощью блока MP204.

Двигатель MS 6000 может комплектоваться датчиком температуры типа Pt 100 (см. раздел «Принадлежности»).

Примечания:

1. Для установки насоса в ёмкостях, водоёмах и скважинах, где скорость обтекания эл. дв. составляет менее 0,15 м/с, требуется применять охлаждающий кожух (см. раздел «Принадлежности»).
2. Цены на насосы с электродвигателями в исполнении «Indusrty» (температура перекачиваемой жидкости до +60 °C) предоставляются по запросу.
3. Цены на насосы с электродвигателями мощностью свыше 30 кВт предоставляются по запросу.

Цены указаны на условиях «склад-Москва» с учетом НДС.
Рекомендованные розничные цены с 01.03.2017.

Информация, размещенная в Прайс-листе, не является публичной офертой.

Кожухи охлаждения

Хромоникелевая сталь 1.4301 — Группа продукта Z

Тип насоса	**Охлаждающий кожух** Размеры d(D)xL, мм Тип двигателя, P_2	№ продукта	EUR	**Фильтр** № продукта Размеры dxL, мм	EUR	**Накладные хомуты** № продукта	EUR
SP 17-1	Ø145 (160)x450 Электродвигатель диаметром 6" и мощностью до 0,55 кВт (MS4000)	96937139	**242,00**	97942214 Ø145x158	**103,00**	96957523	**169,00**
SP 17-2 SP 17-3 (3~) SP 30-1 до -2	Ø145 (160)x550 Электродвигатель диаметром 4" и мощностью до 2,2 кВт (MS4000)	96937140	**278,00**				
SP 17-3 (1~) SP 17-4 до -7 SP 30-3 до -4	Ø145 (160)x800 Электродвигатель диаметром 4" и мощностью до 4,0 кВт (MS4000)	96937180	**315,00**				
SP 17-8 до -13 SP 30-5 до -8	Ø145 (160)x1000 Электродвигатель диаметром 4" и мощностью 5,5-7,5 кВт (MS4000)	96937182	**343,00**				
SP 17-8 до -24 SP 30-5 до -15	Ø180 (200)x800 Электродвигатель диаметром 6" и мощностью до 13,0 кВт (MS6000)	96937242	**398,00**	97942218 Ø180x192	**139,00**	96957529	**335,00**
SP 17-25 до-40 SP 30-16 до-26	Ø180 (200)x1000 Электродвигатель диаметром 6" и мощностью до 22,0 кВт (MS6000)	96937245	**448,00**				
SP 30-27 до -35	Ø180 (200)x1250 Электродвигатель диаметром 6" и мощностью 26-30 кВт (MS6000)	96937249	**614,00**				
SP 30-27 до -35	Ø180 (200)x1700 Электродвигатель диаметром 6" и мощностью 26-30 кВт (MMS6)	96937313	**854,00**			96957531	**573,00**
SP 17-43 до -53	Ø200 (220)x1250 Электродвигатель диаметром 6" и мощностью 26-30 кВт (MS6000)	96937246	**851,00**	97942247 Ø200x190	**191,00**	96957544	**681,00**
SP 17-43 до -60 SP 30-39 до -43	Ø200 (220)x1700 Электродвигатель диаметром 6" и мощностью 26-37 кВт (MMS6)	96937315	**1332,00**			97695369	**693,00**
SP 17-55 до -60 SP 30-39 до -49	Ø200 (220)x1700 Электродвигатель диаметром 6" и мощностью 37-45 кВт (Franklin 6")	96937447	**1343,00**				
SP 30-46 до -54	Ø254 (270)x1500 Электродвигатель диаметром 8" и мощностью 45-55 кВт (MMS8000/Franklin 8")	96937462	**1366,00**	97942263 Ø256x325	**317,00**	96957561	**830,00**

По запросу поставляются кожухи и принадлежности к ним, выполненные из нержавеющей стали по DIN 1.4539.

6

Кожухи охлаждения

Хромоникелевая сталь 1.4301 — Группа продукта Z

Тип насоса	**Охлаждающий кожух** Размеры d(D)xL, мм Тип двигателя, P_2	№ продукта	EUR	**Фильтр** № продукта Размеры dxL, мм	EUR	**Накладные хомуты** № продукта	EUR
SP 46-1-B SP 46-1 SP 46-2-BB SP 60-1-A SP 60-1	Ø180 (200)x550 Электродвигатель диаметром 4" и мощностью до 2,2 кВт (MS402/MS4000)	96937178	**354,00**	97942218 Ø180x192	**139,00**	96957524	**195,00**
SP 46-2 SP 46-3-C SP 60-2-B SP 60-2	Ø180 (200)x800 Электродвигатель диаметром 4" и мощностью 3-4 кВт (MS4000)	96937187	**435,00**				
SP 46-3 SP 46-4-C SP 46-4 SP 46-5 SP 60-3 SP 60-4	Ø180 (200)x1000 Электродвигатель диаметром 4" и мощностью 5,5-7,5 кВт (MS4000)	96937190	**477,00**				
SP 46-3 SP 46-4-C SP 46-4 до -10 SP 60-3 до 9-B	Ø200 (220)x800 Электродвигатель диаметром 6" и мощностью до 15 кВт (MS6000)	96937322	**594,00**	97942247 Ø200x190	**191,00**	96957545	**213,00**
SP 46-8 до -15 SP 60-7 до -12	Ø200(220)x1000 Электродвигатель диаметром 6" и мощностью до 22 кВт (MS6000)	96937323	**658,00**				
SP 46-13 до -20 SP 60-11 до -17	Ø200 (220)x1250 Электродвигатель диаметром 6" и мощностью 22-30 кВт (MS6000)	96937317	**712,00**				
SP 46-16 до -24 SP 60-13 до -21	Ø200 (220)x1700 Электродвигатель диаметром 6" и мощностью 26-37 кВт (MMS6)	96937318	**1261,00**			96957549	**359,00**
SP 46-21 до -24 SP 60-18 до -22	Ø200 (220)x1700 Электродвигатель диаметром 6" и мощностью 37-45 кВт (Franklin 6")	96937448	**1354,00**				
SP 46-21 до -24 SP 60-18 до -22	Ø254 (270)x1500 Электродвигатель диаметром 8" и мощностью 37-45 кВт (MMS8000)	96937463	**1266,00**	97942263 Ø256x325	**317,00**	96957592	**1345,00**
SP 60-22	Ø254 (270)x1250 Электродвигатель диаметром 8" и мощностью 45 кВт (Franklin 8")	96937465	**1208,00**			98095530	**1261,00**
SP 46-26 до -35 SP 60-24 до -30	Ø254 (270)x1500 Электродвигатель диаметром 8" и мощностью 45-55 кВт (MMS8000/Franklin 8")	96937472	**1266,00**			96957561	**830,00**
SP 46-37	Ø254 (270)x1700 Электродвигатель диаметром 8" и мощностью 63-75 кВт (MMS8000/Franklin 8")	96937474	**1296,00**				

По запросу поставляются кожухи и принадлежности к ним, выполненные из нержавеющей стали по DIN 1.4539.

Цены указаны на условиях «склад-Москва» с учетом НДС.
Рекомендованные розничные цены с 01.03.2017.

Информация, размещенная в Прайс-листе, не является публичной офертой.

Кожухи охлаждения

Хромоникелевая сталь 1.4301 — Группа продукта Z

Тип насоса	**Охлаждающий кожух** Размеры d(D)xL, мм Тип двигателя, P_2	№ продукта	EUR	**Фильтр** № продукта Размеры dxL, м	EUR	**Накладные хомуты** № продукта	EUR
SP 77-1 до -4 **SP 95-1 до -4B**	Ø210 (225)x1000 Электродвигатель диаметром 6" и мощностью до 18,5 кВт (MS6000)	96937332	**568,00**	97942261 Ø210x192	**239,00**	96957546	**250,00**
SP 77-5 до -9 **SP 95-4** **SP 95-5-AB** **SP 60-1-A** **SP 95-5 до -7**	Ø210 (225)x1250 Электродвигатель диаметром 6" и мощностью до 30 кВт (MS6000)	96937440	**614,00**				
SP 77-7 до -11 **SP 95-8 до -9**	Ø210 (225)x1700 Электродвигатель диаметром 6" и мощностью 26-37 кВт (MMS6)	96937319	**806,00**			96957553	**379,00**
SP 77-10 до -12 **SP 95-8 до -10**	Ø210 (225)x1700 Электродвигатель диаметром 6" и мощностью 37-45 кВт (Franklin 6") Масса нетто 9,0 кг	96937449	**806,00**				
SP 77-10 до -15 **SP 95-8 до -13**	Ø254 (270)x1500 Электродвигатель диаметром 8" и мощностью 37-55 кВт (MMS8000/Franklin 8")	96937475	**1020,00**	97942263 Ø256x325	**317,00**	96957593	**1230,00**
SP 77-16 до -21 **SP 95-14 до -17**	Ø254 (270)x1700 Электродвигатель диаметром 8" и мощностью 63-75 кВт (MMS8000/Franklin 8")	96937476	**1108,00**				
SP 77-22 **SP 95-18 до -20**	Ø254 (270)x2000 Электродвигатель диаметром 8" и мощностью до 92 кВт (MMS8000/Franklin 8")	96937477	**1299,00**				
SP 77-19 до -20 **SP 95-15 до -17**	Ø285 (300)x1500 Электродвигатель диаметром 10" и мощностью до 75 кВт (MMS10000)	96937507	**1642,00**	97942269 Ø285x385	**317,00**	97695337	**1576,00**
SP 77-22 **SP 95-18 до -20**	Ø285 (300)x2000 Электродвигатель диаметром 10" и мощностью 92 кВт (MMS10000)	96937508	**1830,00**				
SP 125-1-A **SP 125-1** **SP 125-2-AA** **SP 160-1-A** **SP 160-1**	Ø254 (270)x1000 Электродвигатель диаметром 6" и мощностью до 13 кВт (MS6000)	96937441	**727,00**	97942263 Ø256x325	**317,00**	96957548	**390,00**
SP 125-2-A **SP 125-2** **SP 125-3/A/AA** **SP 160-2/A/AA** **SP 160-3-AA**	Ø254 (270)x1250 Электродвигатель диаметром 6" и мощностью до 30 кВт (MS6000)	96937443	**735,00**				
SP 125-3/3A **SP 125-4/A/AA** **SP 160-2** **SP 160-3/A/AA**	Ø254 (270)x1700 Электродвигатель диаметром 6" и мощностью 26-37 кВт (MMS6)	96937320	**1011,00**			96957560	**576,00**
SP 125-4/A/AA **SP 125-5/A/AA** **SP 160-3-A** **SP 160-4-A/AA**	Ø254 (270)x1700 Электродвигатель диаметром 6" и мощностью 37-45 кВт (Franklin 6")	96937450	**1030,00**				

По запросу поставляются кожухи и принадлежности к ним, выполненные из нержавеющей стали по DIN 1.4539.

6

Кожухи охлаждения

Хромоникелевая сталь 1.4301 — Группа продукта Z

Тип насоса	**Охлаждающий кожух** Размеры d(D)xL, мм Тип двигателя, P_2	№ продукта	EUR	**Фильтр** № продукта Размеры dxL, мм	EUR	**Накладные хомуты** № продукта	EUR
SP 125-4/A/AA **SP 125-5/A/AA** **SP 125-6-AA/6-A** **SP 160-3/3-A** **SP 160-4/A/AA** **SP 160-5-AA/5-A**	Ø285 (300)x1500 Электродвигатель диаметром 8" и мощностью 37-55 кВт (MMS8000/Franklin 8")	96937478	**1113,00**	97942269 Ø285x385	**317,00**	96957595	**720,00**
SP 125-6 **SP 125-7/A/AA** **SP 125-8/A/AA** **SP 160-5** **SP 160-6/A/AA** **SP 160-7-AA**	Ø285 (300)x1700 Электродвигатель диаметром 8" и мощностью 63-75 кВт (MMS8000/Franklin 8")	96937479	**1500,00**				
SP 125-9/A/AA **SP 125-10/A/AA** **SP 125-11** **SP 160-7/A** **SP 160-8/A/AA** **SP 160-9/A/AA** **SP 160-10-AA**	Ø285 (300)x2250 Электродвигатель диаметром 8" и мощностью 92-110 кВт (MMS8000/Franklin 8")	96937487	**1527,00**				
SP 125-7/A/AA **SP 125-8/A/AA** **SP 125-9/A/AA** **SP 125-10/A/AA** **SP 160-6/6-A** **SP 160-7/A/AA** **SP 160-8/A/AA**	Ø330 (350)x1700 Электродвигатель диаметром 10" и мощностью 75-92 кВт (MMS10000)	96937510	**2254,00**	97942268 Ø330x385	**419,00**	96957597	**3005,00**
SP 125-12 до -13 **SP 160-9/A/AA** **SP 160-10/A** **SP 160-11**	Ø330 (350)x2000 Электродвигатель диаметром 10" и мощностью до 132 кВт (MMS10000)	96937522	**2301,00**				
SP 125-14 до 17 **SP 160-12 до 14**	Ø330 (350)x2500 Электродвигатель диаметром 10" и мощностью 147-170 кВт (MMS10000)	96937524	**2338,00**				
SP 160-15	Ø380 (400)x2250 Электродвигатель диаметром 12" и мощностью 190 кВт (MMS12000)	96937529	**2501,00**	97942272 Ø380x385	**586,00**	96957599	**2259,00**
SP 215-1-A **SP 215-1** **SP 215-2-AA**	Ø330 (350)x1250 Электродвигатель диаметром 6" и мощностью до 30 кВт (MS6000)	96937446	**1303,00**	97942268 Ø330x385	**419,00**	96958364	**549,00**

По запросу поставляются кожухи и принадлежности к ним, выполненные из нержавеющей стали по DIN 1.4539.

Цены указаны на условиях «склад-Москва» с учетом НДС.
Рекомендованные розничные цены с 01.03.2017.

Информация, размещенная в Прайс-листе, не является публичной офертой.

Кожухи охлаждения

Хромоникелевая сталь 1.4301 — Группа продукта Z

Тип насоса	**Охлаждающий кожух** Размеры d(D)xL, мм Тип двигателя, P_2	№ продукта	EUR	**Фильтр** № продукта Размеры dxL, мм	EUR	**Накладные хомуты** № продукта	EUR
SP 215-2AA **SP 215-2A**	Ø330 (350)x1800 Электродвигатель диаметром 6" и мощностью 30-37 кВт (MMS6)	96937321	**1558,00**	97942268 Ø330x385	**419,00**	96957555	**741,00**
SP 215-2-A **SP 215-2**	Ø330 (350)x1800 Электродвигатель диаметром 6" и мощностью 37-45 кВт (Franklin 6")	96937451	**1769,00**				
SP 215-2-A **SP 215-2** **SP 215-3-AA** **SP 215-3-A** **SP 215-3** **SP 215-4-AA** **SP 215-4-A** **SP 215-4**	Ø330 (350)x1800 Электродвигатель диаметром 8" и мощностью до 75 кВт (MMS8000/Franklin 8")	96937480	**1893,00**				
SP 215-5-AA **SP 215-5-A** **SP 215-5** **SP 215-6-AA** **SP 215-6-A** **SP 215-6**	Ø330 (350)x2250 Электродвигатель диаметром 8" и мощностью до 110 кВт (MMS8000/Franklin 8")	96937488	**2003,00**				
SP 215-7-AA **SP 215-7-A** **SP 215-7**	Ø330 (350)x2500 Электродвигатель диаметром 8" и мощностью 130 кВт (Franklin 8")	96937490	**2113,00**				
SP 215-8-AA **SP 215-8-A** **SP 215-7**	Ø330 (350)x2700 Электродвигатель диаметром 8" и мощностью 150 кВт (Franklin 8")	96937491	**2768,00**				
SP 215-4-AA **SP 215-4-A** **SP 215-4** **SP 215-5-AA** **SP 215-5-A** **SP 215-5**	Ø330 (350)x1800 Электродвигатель диаметром 10" и мощностью до 92 кВт (MMS10000)	96937526	**2005,00**				
SP 215-6-AA **SP 215-6-A** **SP 215-6** **SP 215-7-AA** **SP 215-7-A** **SP 215-7**	Ø330 (350)x2250 Электродвигатель диаметром 10" и мощностью до 132 кВт (MMS10000)	96937527	**2089,00**	97942268 Ø330x385	**419,00**	96957555	**741,00**
SP 215-8-AA **SP 215-8-A** **SP 215-8** **SP 215-9-AA** **SP 215-9-A** **SP 215-9**	Ø330 (350)x2500 Электродвигатель диаметром 10" и мощностью до 170 кВт (MMS10000)	96937528	**2267,00**				

По запросу поставляются кожухи и принадлежности к ним, выполненные из нержавеющей стали по DIN 1.4539.

6

Кожухи охлаждения

Хромоникелевая сталь 1.4301 — Группа продукта Z

Тип насоса	**Охлаждающий кожух** Размеры d(D)xL, мм Тип двигателя, P_2	№ продукта	EUR	**Фильтр** № продукта Размеры dxL, м	EUR	**Накладные хомуты** № продукта	EUR
SP 215-7-AA **SP 215-7-A** **SP 215-7** **SP 215-8-AA** **SP 215-8-A** **SP 215-8** **SP 215-9-AA** **SP 215-9-A** **SP 215-9** **SP 215-10-AA** **SP 215-10-A** **SP 215-10**	Ø380 (400)x2250 Электродвигатель диаметром 12" и мощностью до 190 кВт (MMS12000)	96937531	**2421,00**	97942272 Ø380x385	**586,00**	96957600	**1849,00**
SP 215-11	Ø380 (400)x2500 Электродвигатель диаметром 12" и мощностью 220 кВт (MMS12000)	96937553	**2508,00**				

По запросу поставляются кожухи и принадлежности к ним, выполненные из нержавеющей стали по DIN 1.4539.

Цены указаны на условиях «склад-Москва» с учетом НДС.
Рекомендованные розничные цены с 01.03.2017.

Информация, размещенная в Прайс-листе, не является публичной офертой.

Переходный фланец для SP и SP-N

Фланец с двумя пазами для кабеля. Нержавеющая сталь 1.4308 — Группа продукта Z

Присоединение R	DN	PN	№ продукта	EUR
2 ½"	50	16/40	00120125	**210,00**
	65	16/40	00120126	**230,00**
	80	16/40	00120127	**251,00**
3"	65	16/40	00130187	**259,00**
	80	16/40	00130188	**271,00**
	100	40	00130189	**278,00**
4"	100	40	00140071	**308,00**
5"	100	40	00160148	**438,00**
	125	40	00160149	**452,00**
	150	40	00160150	**541,00**
6"	125	40	00170159	**557,00**
	150	40	00170160	**575,00**
	200	16	00170161	**731,00**
	200	40	00170162	**1054,00**

Кабель в водонепроницаемой оболочке, пригодный для эксплуатации в питьевой воде[1]

Группа продукта Z

Тип продукта		№ продукта	EUR
4 × 1,5 мм²		00ID4063	**4,00**
4 × 2,5 мм²		00ID4064[A]	**5,00**
4 × 4,0 мм²		00ID4065	**7,00**
4 × 6,0 мм²		00ID4066[A]	**9,00**
4 × 10,0 мм²		00ID4067	**16,00**
4 × 16,0 мм²		00ID4068	**23,00**
4 × 25,0 мм²		00ID4069	**34,00**
4 × 35,0 мм²		96432949	**50,00**

[1] – Длина кабеля в заказе должна быть кратна 10 м. Стоимость указана за 1 м.

Кабельные муфты

Группа продукта Z

Тип продукта	Тип кабеля эл. дв.	Сечение, мм²	№ продукта	EUR
Термоусадочная кабельная муфта КМ	Плоский кабель [4-жильный]	4 × [1,5-4,0]	00116251[A]	**36,00**
	Плоский кабель [4-жильный]	4 × [6,0-10,0], 3 × [10,0-16,0]	00116252[A]	**55,00**
	Плоский кабель [4-жильный]	4 × [16,0-25,0], 3 × 16,0	00116255	**68,00**
	Три отдельные жилы	3 × [1,5-6,0]	00116253	**77,00**
	Три отдельные жилы	3 × [10,0-25,0]	00116254	**87,00**
	Четыре отдельные жилы	4 × [1,5-4,0]	00116257	**96,00**
	Четыре отдельные жилы	4 × [6,0-16,0]	00116258	**104,00**
	1-жильный кабель	1 × [70,0-70,0]	96828296	**18,00**
		1 × [35,0-120,0]	00116256	**65,00**

Тип продукта	Описание	№ продукта	EUR
Кабельная муфта разъемная	для MS402 и MS4000 до 7,5 кВт для кабеля до 4 × 2,5 мм²	00799901[A]	**74,00**
	для MS402 и MS4000 до 7,5 кВт для кабеля до 4 × 6,0 мм²	00799902[A]	**126,00**
	для MS6000 до 30,0 кВт для кабеля до 4 × 16,0 мм²	91070503	**320,00**

Тип продукта	Описание	№ продукта	EUR
Кабельная муфта заливная тип М0	[для 4-дюймовых электродвигателей и кабелей до 4 × 6 мм²]	00ID8903[A]	**41,00**
Кабельная муфта заливная тип М1	[для 6-дюймовых электродвигателей и кабелей до 4 × 10 мм²]	00ID8904[A]	**72,00**
Кабельная муфта заливная тип М2	[для 6-дюймовых электродвигателей и кабелей до 4 × 16 мм²]	00ID8905	**96,00**
Кабельная муфта заливная тип М3	[для 8- и 10-дюймовых электродвигателей и кабелей до 4 × 35 мм²]	00ID8906[A]	**157,00**

Крепеж для кабеля

Группа продукта Z

Тип продукта	Описание	№ продукта	EUR
Хомуты для крепления кабеля к стояку	Состоят из перфорированной резиновой ленты длиной 7,5 м и 16 кнопок. Хомуты устанавливаются через каждые 3 метра. Один комплект рассчитан на 45 м стояка	00115016[A]	**56,00**

[A] – поддерживается складской запас готового продукта; [B] – поддерживается складской запас компонентов для сборки продукта.

6

Термодатчик Pt100/Pt1000 с кабелем

Осуществляет контроль температуры и защиту электродвигателей от перегрева с помощью реле PR5714 или блока комплексной защиты электродвигателя MP204.
Встраивается в погружные электродвигатели типа MMS6 и MMS8000.
В электродвигатели типа MS402, MS4000, MS6000, MMS10000, MMS12000 **при помощи соответствующих монтажных шпилек**.

Группа продукта Z

Тип продукта	Длина кабеля, м	Сечение, мм²	Наружный диаметр, мм	№ продукта	EUR
Pt100 с кабелем	20	4 × 0,35	4	96913237	**207,00**
	40			96913253	**357,00**
	60			96913256	**509,00**
	80			96913260	**659,00**
	100			96913263	**810,00**
Pt1000 с кабелем	20	2 × 0,25	3	96804042	**246,00**
	40			96804044	**361,00**
	60			96804064	**476,00**
	80			96804065	**595,00**
	100			96804067	**710,00**

Монтажная шпилька

Группа продукта Z

Тип продукта	Описание	Материал	№ продукта	EUR
Монтажная шпилька для Pt1000	Для погружных электродвигателей MS402, MS4000	EN 1.4401/316	98090278	**39,00**
Монтажная шпилька для Pt100/Pt1000	Для погружных электродвигателей MS6000		97550639	**186,00**
Монтажная шпилька для Pt100/Pt1000	Для погружных электродвигателей MMS10000, MMS12000		96913215	**88,00**

Реле-преобразователь PR5714 для термодатчика Pt100/Pt1000

Предназначено для преобразования сигнала от датчика Pt100/Pt1000 в аналоговый сигнал 4-20 мА или в релейный сигнал.
Имеет 4-х разрядный дисплей для отображения текущей температуры двигателя и кнопки для настройки и управления.

Группа продукта Z

Тип продукта	Описание	Габариты, мм	№ продукта	EUR
PR5714	230 VAC, 50/60 HZ / 24-250 VDC	48x96x120	96621274	**625,00**

Комплект для наращивания термодатчика Pt100 / Pt1000

Группа продукта Z

Тип продукта	Описание	№ продукта	EUR2
Кабель сигнальный[1]	4x1,0 мм² круглого сечения	00RM5271	**3,00**
Термоусадочная кабельная муфта	4x[1,0 - 1,5] мм²	96571480	**111,00**

[1] – максимальная общая длина кабеля термодатчика Pt100/Pt1000 до 350 м. Длина кабеля в заказе должна быть кратна 1 м.

[A] – поддерживается складской запас готового продукта; [B] – поддерживается складской запас компонентов для сборки продукта.

Цены указаны на условиях «склад-Москва» с учетом НДС.
Рекомендованные розничные цены с 01.03.2017.

Информация, размещенная в Прайс-листе, не является публичной офертой.

Трёхфазные погружные многоступенчатые скважинные насосы SP-N

Комплектация: Оснащен встроенным обратным клапаном.

Перекачиваемая жидкость: Артезианская вода, поверхностные грунтовые воды, техническая вода (условно чистая), неагрессивная, невзрывоопасная, не содержащая абразивных частиц или волокнистых включений.

Максимальное содержание песка: SP 3A N - SP 5A N: 50 г/м³ (в стандартном исполнении эластомеры из NBR);
SP 7 N- SP 14 N: 150 г/м³ (в стандартном исполнении эластомеры из силикона LSR).

Температура перекачиваемой жидкости: 0 ... +40 °C при скорости потока, обтекающего электродвигатель, 0,15 м/с.

Материалы: SP..N -нержавеющая сталь DIN 1.4401.

Тип двигателя: Трёхфазный погружной электродвигатель диаметром 4" и 6".

Номинальная частота: 3 × 380-415 В.

Номинальное напряжение: 50/60 Гц.

Степень защиты: IP68.

SP 3A - N Присоединительный размер Rp 1 ¼" Группа продукта G 2

Тип продукта	Тип двигателя	Температурный датчик	Мощность двигателя P_2, кВт	**3 × 400 В** № продукта	EUR
SP 3A - 6N	Погружной 4"	●	0,75	10201906	**1901,00**
SP 3A - 9N	Погружной 4"	●	0,75	10201909	**1996,00**
SP 3A - 12N	Погружной 4"	●	0,75	10201912	**2012,00**
SP 3A - 15N	Погружной 4"	●	1,1	10201915	**2090,00**
SP 3A - 18N	Погружной 4"	●	1,1	10201918	**2145,00**
SP 3A - 22N	Погружной 4"	●	1,5	10201922	**2224,00**
SP 3A - 25N	Погружной 4"	●	1,5	10201925	**2278,00**
SP 3A - 29N	Погружной 4"	●	2,2	10201929	**2389,00**
SP 3A - 33N	Погружной 4"	●	2,2	10201933	**3527,00**
SP 3A - 39N	Погружной 4"	●	3,0	10201939	**3885,00**
SP 3A - 45N	Погружной 4"	●	3,0	10201945	**4161,00**
SP 3A - 52N	Погружной 4"	●	4,0	10201952	**4664,00**
SP 3A - 60N	Погружной 4"	●	4,0	10201960	**4977,00**

В комплект поставки входит смонтированный плоский кабель (двигатели 4") со штекером под разъемную кабельную муфту Грундфос либо кабель со свободными концами (двигатели 6") для заливной или термоусадочной кабельной муфты.
● = Температурный датчик Tempcon установлен.
Tempcon = термодатчик для контроля температуры электродвигателя с помощью блока MP204.
Двигатель MS 402 и MS 4000 может комплектоваться датчиком температуры типа Pt 1000 (см. раздел «Принадлежности»).
Двигатель MS 6000 может комплектоваться датчиком температуры типа Pt 100 (см. раздел «Принадлежности»).

Примечания:
1. Для установки насоса в ёмкостях, водоёмах и скважинах, где скорость обтекания эл. дв. составляет менее 0,15 м/с, требуется применять охлаждающий кожух (см. раздел «Принадлежности»).
2. Цены на насосы с электродвигателями в исполнении «Indusrty» (температура перекачиваемой жидкости до +60 °C) предоставляются по запросу.

SP 5A - N Присоединительный размер Rp 1 ½" Группа продукта G 2

Тип продукта	Тип двигателя	Температурный датчик	Мощность двигателя P_2, кВт	**3 × 400 В** № продукта	EUR
SP 5A - 4N	Погружной 4"	●	0,75	05201904	**1889,00**
SP 5A - 6N	Погружной 4"	●	0,75	05201906	**1926,00**
SP 5A - 8N	Погружной 4"	●	0,75	05201908	**1963,00**
SP 5A - 12N	Погружной 4"	●	1,1	05201912	**2058,00**
SP 5A - 17N	Погружной 4"	●	1,5	05201917	**2154,00**
SP 5A - 21N	Погружной 4"	●	2,2	05201921	**2265,00**
SP 5A - 25N	Погружной 4"	●	2,2	05201925	**2340,00**
SP 5A - 33N	Погружной 4"	●	3,0	05201933	**2568,00**
SP 5A - 38N	Погружной 4"	●	4,0	05201938	**4600,00**
SP 5A - 44N	Погружной 4"	●	4,0	05201944	**4970,00**
SP 5A - 52N	Погружной 4"	●	5,5	05261952	**6112,00**
SP 5A - 60N	Погружной 4"	●	5,5	05261960	**6605,00**

SP 7 - N Присоединительный размер Rp 2", [1] - присоединительный размер R 2" Группа продукта G 2

Тип продукта	Тип двигателя	Температурный датчик	Мощность двигателя P_2, кВт	**3 × 400 В** № продукта	EUR
SP 7 - 5N	Погружной 4"	–	0.75	98699214	**1956,00**
SP 7 - 8N	Погружной 4"	–	1.1	98699215	**2182,00**
SP 7 - 12N	Погружной 4"	–	1.5	98699216	**2463,00**
SP 7 - 17N	Погружной 4"	–	2.2	98703871	**2833,00**
SP 7 - 23N	Погружной 4"	❍	3.0	98703872	**3292,00**
SP 7 - 27N	Погружной 4"	❍	4.0	98703875	**3737,00**
SP 7 - 31N	Погружной 4"	❍	4.0	98703876	**4009,00**
SP 7 - 37N	Погружной 4"	●	5,5	98703880	**4555,00**
SP 7 - 37N	Погружной 6"	●	5,5	98703884	**5831,00**
SP 7 - 42N	Погружной 4"	●	5,5	98703881	**4895,00**
SP 7 - 42N	Погружной 6"	●	5,5	98703885	**6171,00**
SP 7 - 51N	Погружной 4"	●	7,5	98703882	**6358,00**
SP 7 - 51N	Погружной 6"	●	7,5	98703886	**6820,00**
SP 7 - 59N	Погружной 4"	●	7,5	98703883	**10403,00**
SP 7 - 59N	Погружной 6"	●	7,5	98703887	**10864,00**
SP 7 - 71N[1]	Погружной 6"	●	9,2	98703890	**12898,00**
SP 7 - 86N[1]	Погружной 6"	●	11,0	98703891	**15036,00**
SP 7 - 100N[1]	Погружной 6"	●	13,0	98703892	**17089,00**

В комплект поставки входит смонтированный плоский кабель (двигатели 4") со штекером под разъемную кабельную муфту Грундфос либо кабель со свободными концами (двигатели 6") для заливной или термоусадочной кабельной муфты.
– = Температурный датчик Tempcon не установлен; ❍ = Температурный датчик Tempcon поставляется по запросу;
● = Температурный датчик Tempcon установлен.
Tempcon = термодатчик для контроля температуры электродвигателя с помощью блока MP204.
Двигатель MS 402 и MS 4000 может комплектоваться датчиком температуры типа Pt 1000 (см. раздел «Принадлежности»).
Двигатель MS 6000 может комплектоваться датчиком температуры типа Pt 100 (см. раздел «Принадлежности»).

Примечания:
1. Для установки насоса в ёмкостях, водоёмах и скважинах, где скорость обтекания эл. дв. составляет менее 0,15 м/с, требуется применять охлаждающий кожух (см. раздел «Принадлежности»).
2. Цены на насосы с электродвигателями в исполнении «Indusrty» (температура перекачиваемой жидкости до +60 °C) предоставляются по запросу.

Цены указаны на условиях «склад-Москва» с учетом НДС.
Рекомендованные розничные цены с 01.03.2017.

Информация, размещенная в Прайс-листе, не является публичной офертой.

SP 9 - N Присоединительный размер Rp 2", [1] - присоединительный размер R 2" Группа продукта G 2

Тип продукта	Тип двигателя	Температурный датчик	Мощность двигателя P_2, кВт	**3 × 400 В** № продукта	EUR
SP 9 - 4N	Погружной 4"	–	0,75	98780159	**2110,00**
SP 9 - 5N	Погружной 4"	–	1,1	98699081	**2240,00**
SP 9 - 8N	Погружной 4"	–	1,5	98699082	**2569,00**
SP 9 - 10N	Погружной 4"	–	2,2	98779795	**2814,00**
SP 9 - 11N	Погружной 4"	–	2,2	98699083	**2920,00**
SP 9 - 13N	Погружной 4"	❍	3,0	98699084	**3184,00**
SP 9 - 16N	Погружной 4"	❍	3,0	98699085	**3504,00**
SP 9 - 18N	Погружной 4"	❍	4,0	98699086	**3896,00**
SP 9 - 21N	Погружной 4"	❍	4,0	98699087	**4213,00**
SP 9 - 23N	Погружной 4"	●	5,5	98699088	**4925,00**
SP 9 - 23N	Погружной 6"	●	5,5	98699966	**6258,00**
SP 9 - 25N	Погружной 4"	●	5,5	98699089	**5139,00**
SP 9 - 25N	Погружной 6"	●	5,5	98699967	**6471,00**
SP 9 - 29N	Погружной 4"	●	5,5	98699090	**5566,00**
SP 9 - 29N	Погружной 6"	●	5,5	98699968	**6894,00**
SP 9 - 32N	Погружной 4"	●	7,5	98699091	**6770,00**
SP 9 - 32N	Погружной 6"	●	7,5	98699969	**7252,00**
SP 9 - 36N	Погружной 4"	●	7,5	98699964	**7192,00**
SP 9 - 36N	Погружной 6"	●	7,5	98699970	**7675,00**
SP 9 - 40N	Погружной 4"	●	7,5	98699965	**7619,00**
SP 9 - 40N	Погружной 6"	●	7,5	98699971	**8101,00**
SP 9 - 44N	Погружной 6"	●	9,2	98699972	**8943,00**
SP 9 - 48N	Погружной 6"	●	9,2	98699974	**9369,00**
SP 9 - 52N	Погружной 6"	●	11,0	98699975	**9894,00**
SP 9 - 56N [1]	Погружной 6"	●	11,0	98699977	**13741,00**
SP 9 - 60N [1]	Погружной 6"	●	13,0	98699978	**14511,00**
SP 9 - 65N [1]	Погружной 6"	●	13,0	98699980	**15275,00**
SP 9 - 69N [1]	Погружной 6"	●	13,0	98699981	**15889,00**
SP 9 - 75N [1]	Погружной 6"	●	15,0	98699982	**17014,00**
SP 9 - 79N [1]	Погружной 6"	●	15,0	98699983	**17625,00**
SP 9 - 86N [1]	Погружной 6"	●	18,5	98901306	**19259,00**
SP 9 - 93N [1]	Погружной 6"	●	18,5	98901307	**20330,00**

В комплект поставки входит смонтированный плоский кабель (двигатели 4") со штекером под разъемную кабельную муфту Грундфос либо кабель со свободными концами (двигатели 6") для заливной или термоусадочной кабельной муфты.
– = Температурный датчик Tempcon не установлен; ❍ = Температурный датчик Tempcon поставляется по запросу;
● = Температурный датчик Tempcon установлен.
Tempcon = термодатчик для контроля температуры электродвигателя с помощью блока MP204.
Двигатель MS 402 и MS 4000 может комплектоваться датчиком температуры типа Pt 1000 (см. раздел «Принадлежности»).
Двигатель MS 6000 может комплектоваться датчиком температуры типа Pt 100 (см. раздел «Принадлежности»).

Примечания:
1. Для установки насоса в ёмкостях, водоёмах и скважинах, где скорость обтекания эл. дв. составляет менее 0,15 м/с, требуется применять охлаждающий кожух (см. раздел «Принадлежности»).
2. Цены на насосы с электродвигателями в исполнении «Indusrty» (температура перекачиваемой жидкости до +60 °C) предоставляются по запросу.

SP 11 - N Присоединительный размер Rp 2" Группа продукта G 2

Тип продукта	Тип двигателя	Температурный датчик	Мощность двигателя P_2, кВт	**3 × 400 В** № продукта	EUR
SP11 - 3N	Погружной 4"	–	0,75	98699321	**2028,00**
SP11 - 5N	Погружной 4"	–	1,1	98699322	**2280,00**
SP11 - 7N	Погружной 4"	–	1,5	98699323	**2516,00**
SP11 - 11N	Погружной 4"	–	2,2	98699324	**3008,00**
SP11 - 15N	Погружной 4"	●	3,0	98809295	**3564,00**
SP11 - 20N	Погружной 4"	●	4,0	98809296	**4322,00**
SP11 - 24N	Погружной 4"	●	5,5	98699327	**4879,00**
SP11 - 24N	Погружной 6"	●	5,5	98699333	**6204,00**
SP11 - 27N	Погружной 4"	●	5,5	98900421	**5217,00**
SP11 - 27N	Погружной 6"	●	5,5	98900424	**6548,00**
SP11 - 33N	Погружной 4"	●	7,5	98699332	**6792,00**
SP11 - 33N	Погружной 6"	●	7,5	98699335	**7273,00**
SP11 - 37N	Погружной 4"	●	7,5	98901314	**7251,00**
SP11 - 37N	Погружной 6"	●	7,5	98901315	**7732,00**

SP 14 - N Присоединительный размер Rp 2" Группа продукта G 2

Тип продукта	Тип двигателя	Температурный датчик	Мощность двигателя P_2, кВт	**3 × 400 В** № продукта	EUR
SP14 - 4N	Погружной 4"	–	1,1	98699362	**2196,00**
SP14 - 6N	Погружной 4"	–	1,5	98699363	**2449,00**
SP14 - 8N	Погружной 4"	–	2,2	98699364	**2721,00**
SP14 - 11N	Погружной 4"	❍	3,0	98699365	**3144,00**
SP14 - 13N	Погружной 4"	❍	3,0	98699366	**3389,00**
SP14 - 15N	Погружной 4"	❍	4,0	98699367	**3813,00**
SP14 - 17N	Погружной 4"	❍	4,0	98699368	**4058,00**
SP14 - 20N	Погружной 4"	●	5,5	98699369	**4570,00**
SP14 - 20N	Погружной 6"	●	5,5	98699373	**5895,00**
SP14 - 23N	Погружной 4"	●	5,5	98699370	**4935,00**
SP14 - 23N	Погружной 6"	●	5,5	98699374	**6260,00**
SP14 - 27N	Погружной 4"	●	7,5	98711399	**6307,00**
SP14 - 27N	Погружной 6"	●	7,5	98711401	**6788,00**
SP14 - 31N	Погружной 4"	●	7,5	98901322	**6793,00**
SP14 - 31N	Погружной 6"	●	7,5	98901323	**7274,00**

В комплект поставки входит смонтированный плоский кабель (двигатели 4") со штекером под разъемную кабельную муфту Грундфос либо кабель со свободными концами (двигатели 6") для заливной или термоусадочной кабельной муфты.
– = Температурный датчик Tempcon не установлен; ❍ = Температурный датчик Tempcon поставляется по запросу;
● = Температурный датчик Tempcon установлен.
Tempcon = термодатчик для контроля температуры электродвигателя с помощью блока MP204.
Двигатель MS 402 и MS 4000 может комплектоваться датчиком температуры типа Pt 1000 (см. раздел «Принадлежности»).
Двигатель MS 6000 может комплектоваться датчиком температуры типа Pt 100 (см. раздел «Принадлежности»).

Примечания:
1. Для установки насоса в ёмкостях, водоёмах и скважинах, где скорость обтекания эл. дв. составляет менее 0,15 м/с, требуется применять охлаждающий кожух (см. раздел «Принадлежности»).
2. Цены на насосы с электродвигателями в исполнении «Indusrty» (температура перекачиваемой жидкости до +60 °C) предоставляются по запросу.

Цены указаны на условиях «склад-Москва» с учетом НДС.
Рекомендованные розничные цены с 01.03.2017.

Информация, размещенная в Прайс-листе, не является публичной офертой.

Трёхфазные погружные многоступенчатые скважинные насосы SP-NE

Комплектация: Без встроенного обратного клапана.

Перекачиваемая жидкость: Артезианская вода, поверхностные грунтовые воды, техническая вода (условно чистая), неагрессивная, невзрывоопасная, не содержащая абразивных частиц или волокнистых включений.

Максимальное содержание песка: 50 г/м³.

Температура перекачиваемой жидкости: 0 ... +40 °C при скорости потока обтекающего электродвигатель 0,15 м/с.

Материалы: SP..NE – нержавеющая сталь DIN 1.4401. Эластомеры из Viton.
SP..RE – нержавеющая сталь DIN 1.4539. Эластомер из Viton (по запросу).

Тип двигателя: Трёхфазный погружной электродвигатель диаметром 4" до 7,5 кВт.

Номинальная частота: 3 × 380-415 В.

Номинальное напряжение: 50/60 Гц.

Степень защиты: IP68.

SP 3 A-NE Группа продукта G 2

Тип продукта	Модель двигателя	Температурный датчик	Мощность двигателя P_2, кВт	**3 × 400 В (прямой пуск)** № продукта	EUR
Присоединительный размер Rp 1 ½"					
SP 3A - 6 NE	Погружной 4"	●	0,75	10221906	**2202,00**
SP 3A - 9 NE	Погружной 4"	●	0,75	10221909	**2297,00**
SP 3A - 12 NE	Погружной 4"	●	0,75	10221912	**2379,00**
SP 3A - 15 NE	Погружной 4"	●	1,1	10221915	**2434,00**
SP 3A - 18 NE	Погружной 4"	●	1,1	10221918	**2503,00**
SP 3A - 22 NE	Погружной 4"	●	1,5	10221922	**2597,00**
SP 3A - 25 NE	Погружной 4"	●	1,5	10221925	**2666,00**
SP 3A - 29 NE	Погружной 4"	●	2,2	10221929	**2825,00**

SP 5 A-NE Группа продукта G 2

Тип продукта	Модель двигателя	Температурный датчик	Мощность двигателя P_2, кВт	**3 × 400 В (прямой пуск)** № продукта	EUR
Присоединительный размер Rp 1 ½"					
SP 5A - 4 NE	Погружной 4"	●	0,75	05221904	**2163,00**
SP 5A - 6 NE	Погружной 4"	●	0,75	05221906	**2233,00**
SP 5A - 8 NE	Погружной 4"	●	0,75	05221908	**2277,00**
SP 5A - 12 NE	Погружной 4"	●	1,1	05221912	**2396,00**
SP 5A - 17 NE	Погружной 4"	●	1,5	05221917	**2513,00**
SP 5A - 21 NE	Погружной 4"	●	2,2	05221921	**2648,00**
SP 5A - 25 NE	Погружной 4"	●	2,2	05221925	**2740,00**
SP 5A - 33 NE	Погружной 4"	●	3	05221933	**2986,00**

Защита электродвигателя и защита от работы всухую осуществляется с помощью блока MP204 или шкафа управления Control MP204.
Для защиты от работы всухую, погружные электроды и соединительные кабели не требуются при использовании блока MP204.
● = Температурный датчик Tempcon установлен.
Tempcon = термодатчик для контроля температуры электродвигателя с помощью блока MP204.
Двигатель MS 402 и MS 4000 может комплектоваться датчиком температуры типа Pt 1000 (см. раздел «Принадлежности»).
Двигатель MS 6000 может комплектоваться датчиком температуры типа Pt 100 (см. раздел «Принадлежности»).

Примечания:
1. Для установки насоса в ёмкостях, водоёмах и скважинах, где скорость обтекания эл. дв. составляет менее 0,15 м/с, требуется применять охлаждающий кожух (см. раздел «Принадлежности»).
2. Цены на насосы с электродвигателями в исполнении «Indusrty» (температура перекачиваемой жидкости до +60 °C) предоставляются по запросу.
3. Кабель электродвигателя не входит в комплект поставки насосов серии SP-NE и заказывается отдельно (см. таблицу на стр. 194).

SP 9-NE

Группа продукта G 2

Тип продукта	Модель двигателя	Температурный датчик	Мощность двигателя P_2, кВт	**3 × 400 В (прямой пуск)** № продукта	EUR
Присоединительный размер Rp 2"					
SP 9 - 4NE	Погружной 4"	–	0,75	98780182	**2275,00**
SP 9 - 5NE	Погружной 4"	–	1,1	98730819	**2422,00**
SP 9 - 8NE	Погружной 4"	–	1,5	98730820	**2794,00**
SP 9 - 10NE	Погружной 4"	–	2,2	98779812	**3071,00**
SP 9 - 11NE	Погружной 4"	–	2,2	98730831	**3193,00**
SP 9 - 13NE	Погружной 4"	●	3	98809305	**3602,00**
SP 9 - 16NE	Погружной 4"	●	3	98809306	**3964,00**
SP 9 - 18NE	Погружной 4"	●	4	98809307	**4405,00**
SP 9 - 21NE	Погружной 4"	●	4	98809308	**4765,00**

SP 17-NE

Группа продукта G 2

Тип продукта	Модель двигателя	Температурный датчик	Мощность двигателя P_2, кВт	**3 × 400 В (прямой пуск)** № продукта	EUR
Присоединительный размер Rp 2 ½"					
SP 17 - 1 NE	Погружной 4"	●	0,75	12C91901	**2694,00**
SP 17 - 2 NE	Погружной 4"	●	1,1	12C91902	**2947,00**
SP 17 - 3 NE	Погружной 4"	●	2,2	12C91903	**3221,00**
SP 17 - 4 NE	Погружной 4"	●	2,2	12C91904	**3444,00**
SP 17 - 5 NE	Погружной 4"	●	3	12C91905	**3863,00**
SP 17 - 6 NE	Погружной 4"	●	4	12C91906	**4388,00**
SP 17 - 7 NE	Погружной 4"	●	4	12C91907	**4606,00**
SP 17 - 8 NE	Погружной 4"	●	5,5	12C91908	**5072,00**
SP 17 - 9 NE	Погружной 4"	●	5,5	12C91909	**5294,00**
SP 17 - 10 NE	Погружной 4"	●	5,5	12C91910	**5515,00**

Защита электродвигателя и защита от работы всухую осуществляется с помощью блока MP204 или шкафа управления Control MP204. Для защиты от работы всухую, погружные электроды и соединительные кабели не требуются при использовании блока MP204.
– = Температурный датчик Tempcon не установлен; ❍ = Температурный датчик Tempcon поставляется по запросу;
● = Температурный датчик Tempcon установлен.
Tempcon = термодатчик для контроля температуры электродвигателя с помощью блока MP204.
Двигатель MS 402 и MS 4000 может комплектоваться датчиком температуры типа Pt 1000 (см. раздел «Принадлежности»).
Двигатель MS 6000 может комплектоваться датчиком температуры типа Pt 100 (см. раздел «Принадлежности»).

Примечания:

1. Для установки насоса в ёмкостях, водоёмах и скважинах, где скорость обтекания эл. дв. составляет менее 0,15 м/с, требуется применять охлаждающий кожух (см. раздел «Принадлежности»).
2. Цены на насосы с электродвигателями в исполнении «Indusrty» (температура перекачиваемой жидкости до +60 °C) предоставляются по запросу.
3. Кабель электродвигателя не входит в комплект поставки насосов серии SP-NE и заказывается отдельно (см. таблицу ниже).

Принадлежности для скважинных насосов SP-NE
Комплекты кабелей для агрессивных жидкостей

для погружных насосов модели SP-NE. Комплект включает подводный кабель в тефлоновой (PTFE) оболочке 4 × 2,5 мм², со штекером для присоединения к электродвигателю.

Группа продукта Z

Длина кабеля		№ продукта	EUR
10 м		95920930	**388,00**
20 м		95920931	**617,00**
30 м		95920932	**854,00**
40 м		95920933	**1091,00**
50 м		95920934	**1328,00**
60 м		95920935	**1565,00**
70 м		95920936	**1800,00**
80 м		95920937	**2037,00**
90 м		95920938	**2274,00**
100 м		95920939	**2511,00**

Однофазные погружные многоступенчатые скважинные насосы SQE-NE

Комплектация: Без встроенного обратного клапана.

Перекачиваемая жидкость: Артезианская вода, поверхностные грунтовые воды, техническая вода (условно чистая), неагрессивная, невзрывоопасная, не содержащая абразивных частиц или волокнистых включений.

Максимальное содержание песка: 50 г/м³.

Температура перекачиваемой жидкости: 0 ... +30 °C.

Материалы: SQE..NE - нержавеющая сталь DIN 1.4401. Эластомеры из Viton.

Тип двигателя: Однофазный погружной электродвигатель диаметром 3".

Номинальная частота: 1 × 200-240 В.

Номинальное напряжение: 50/60 Гц.

Степень защиты: IP68.

SQE 2-NE. Присоединение насоса Rp 1 ¼" Группа продукта G 2

Тип продукта	Модель двигателя	Мощность двигателя P_2, кВт	№ продукта	EUR
SQE 2 - 35 NE	Погружной 3"	0,7	97778403	**1215,00**
SQE 2 - 50 NE	Погружной 3"	0,7	97778404	**1260,00**
SQE 2 - 65 NE	Погружной 3"	1,15	97778405	**1388,00**
SQE 2 - 75 NE	Погружной 3"	1,15	97778406	**1555,00**
SQE 2 - 90 NE	Погружной 3"	1,68	97778407	**1929,00**
SQE 2 - 105 NE	Погружной 3"	1,68	97778408	**1996,00**
SQE 2 - 115 NE	Погружной 3"	1,68	97778409	**2065,00**

SQE 5-NE. Присоединение насоса Rp 1 ½" Группа продукта G 2

Тип продукта	Модель двигателя	Мощность двигателя P_2, кВт	№ продукта	EUR
SQE 5 - 15 NE	Погружной 3"	0,7	97778410	**1122,00**
SQE 5 - 25 NE	Погружной 3"	0,7	97778411	**1170,00**
SQE 5 - 35 NE	Погружной 3"	1,15	97778412	**1388,00**
SQE 5 - 45 NE	Погружной 3"	1,15	97778413	**1555,00**
SQE 5 - 55 NE	Погружной 3"	1,68	97778414	**1996,00**
SQE 5 - 65 NE	Погружной 3"	1,68	97778415	**2065,00**

Защита электродвигателя, контроль температуры и защита от работы «всухую» осуществляется с помощью модуля CU 300. Для защиты от работы «всухую» погружные электроды и соединительные кабели не требуются.

Примечания:

1. Для установки насоса в ёмкостях, водоёмах и скважинах, где скорость обтекания эл. дв. составляет менее 0,15 м/с, требуется применять охлаждающий кожух (см. раздел «Принадлежности»).
2. Кабель электродвигателя не входит в комплект поставки насосов серии SQE..NE и заказывается отдельно (см. таблицы на стр. 195-196).

Комплекты кабелей для агрессивных жидкостей

для погружных насосов модели SQE-NE, состоящие из кабелей круглого сечения в тефлоновой (PTFE) оболочке 3 × 3,3 мм², в комплекте со штекером для присоединения к электродвигателю.

Группа продукта Z

Длина кабеля		№ продукта	EUR
7,5 м		97778281	**352,00**
15 м		97778282	**640,00**
23 м		97778283	**915,00**
31 м		97778284	**1185,00**
38 м		97778285	**1453,00**
53 м		97778287	**1990,00**
61 м		97778288	**2258,00**
69 м		97778289	**2478,00**
84 м		97778291	**3032,00**

Комплекты кабелей для питьевой воды

для погружных насосов модели SQE-NE, состоящие из плоских кабелей (3 × 1,5 мм²), пригодных для работы в питьевой воде, в комплекте со штекером для присоединения к электродвигателю.

Группа продукта Z

Длина кабеля		№ продукта	EUR
1,5 м		97778318	**54,00**
5 м		97778319	**85,00**
10 м		97778320	**122,00**
15 м		97778321	**152,00**
20 м		97778322	**185,00**
30 м		97778323	**247,00**
40 м		97778324	**309,00**
50 м		97778325	**373,00**
60 м		97778326	**447,00**
70 м		97778327	**510,00**
80 м		97778328	**574,00**
90 м		97778329	**637,00**
100 м		97778330	**699,00**

Цены указаны на условиях «склад-Москва» с учетом НДС.
Рекомендованные розничные цены с 01.03.2017.

Информация, размещенная в Прайс-листе, не является публичной офертой.

Высоконапорные насосные модули BM 4″, 6″ и 8″

› **Достоинства**
Блочно-модульная конструкция
Удобство монтажа
Компактность
Надежность
Низкий шум
Не боятся затопления

› **Области применения**
Системы обратного осмоса
Водоподготовка
Водоснабжение
Промышленные предприятия

› **Параметры**

Подача (Q)	макс. 265 м³/ч
Напор (H)	макс. 470 м
Темпер. жидкости	от 0 °C до +40 °C
Давление корпуса	макс. 80 бар

Цены указаны на условиях «склад-Москва» с учетом НДС.
Рекомендованные розничные цены с 01.03.2017.

Информация, размещенная в Прайс-листе, не является публичной офертой.

Высоконапорные насосные модули BM

Комплектация: Без встроенного обратного клапана.

Перекачиваемая жидкость: Водопроводная вода, техническая вода (условно чистая), неагрессивная, взрывобезопасная, не содержащая абразивных частиц или волокнистых включений.

Максимальное содержание песка: 50 г/м³.

Температура перекачиваемой жидкости: 0 ... +40 °C для электродвигателей 4", 6";
0 ... +30 °C для электродвигателей 8" при минимальной скорости потока, обтекающего электродвигатель, 0,15 м/с.

Материалы: BM – нержавеющая сталь DIN 1.4301;
BM N – нержавеющая сталь DIN 1.4401.

Требования монтажа: Давление на входе BM 4": мин. 0,5 бар; макс. 60 бар;
Давление на входе BM 6": мин. 0,5 бар; макс. 50 бар;
Давление на входе BM 8": мин. 1,0 бар; макс. 25 бар.

Тип двигателя: Трёхфазный погружной электродвигатель диаметром 4" до 7,5 кВт, 6" до 30 кВт, 8" до 92 кВт .

Номинальное напряжение 3 x 380-415 В.

Номинальная частота: 50/60 Гц.

Степень защиты: IP68.

Прямое подсоединение

Напорный модуль 4".

Всасывающий/напорный патрубок ∅ 42 мм с подсоединением Victaulic, кожух ∅ 114,3 мм. Группа продукта L

Тип продукта	Мощность двигателя P_2, кВт	Комплектация [1] № продукта	EUR
BM 3A - 6	0,75	10781906	**3729,00**
BM 3A - 9	0,75	10781909	**3777,00**
BM 3A - 12	0,75	10781912	**3915,00**
BM 3A - 18	1,1	10781918	**4102,00**
BM 3A - 25	1,5	10781925	**4318,00**
BM 3A - 33	2,2	10781933	**4703,00**
BM 3A - 45	3	10781945	**5209,00**
BM 3A - 52	4	10781952	**5619,00**
BM 3A - 60	4	10781960	**5697,00**
BM 5A - 12	1,1	05781912	**3829,00**
BM 5A - 17	1,5	05781917	**4174,00**
BM 5A - 25	2,2	05781925	**4535,00**
BM 5A - 33	3	05781933	**4709,00**
BM 5A - 38	4	05781938	**5247,00**
BM 5A - 44	4	05781944	**5385,00**
BM 5A - 60	5,5	05781960	**6023,00**

N-версия Тип продукта	Мощность двигателя P_2, кВт	Комплектация [1] № продукта	EUR
BM 3A - 6 N	0,75	10731906	**4214,00**
BM 3A - 9 N	0,75	10731909	**4320,00**
BM 3A - 12 N	0,75	10731912	**4373,00**
BM 3A - 18 N	1,1	10731918	**4531,00**
BM 3A - 25 N	1,5	10731925	**4880,00**
BM 3A - 33 N	2,2	10731933	**5077,00**
BM 3A - 45 N	3	10731945	**5887,00**
BM 3A - 52 N	4	10731952	**6205,00**
BM 3A - 60 N	4	10731960	**6517,00**
BM 5A - 12 N	1,1	05731912	**4431,00**
BM 5A - 17 N	1,5	05731917	**4558,00**
BM 5A - 25 N	2,2	05731925	**5067,00**
BM 5A - 33 N	3	05731933	**5323,00**
BM 5A - 38 N	4	05731938	**5664,00**
BM 5A - 44 N	4	05731944	**5867,00**
BM 5A - 60 N	5,5	05731960	**6502,00**

Примечание: исполнения BM NE – нержавеющая сталь DIN 1.4401 с эластомерами Viton, BM R – нержавеющая сталь DIN 1.4539 поставляются по запросу.

6

С угловым переходником для последовательного монтажа

Напорный модуль 4".

Всасывающий/напорный патрубок Ø 42 мм с подсоединением Victaulic, кожух Ø 114,3 мм.

Группа продукта L

Тип продукта	Мощность двигателя P_2, кВт	Комплектация [1] № продукта	EUR
BM 3A - 6	0,75	10791906	**3729,00**
BM 3A - 9	0,75	10791909	**3777,00**
BM 3A - 12	0,75	10791912	**3915,00**
BM 3A - 18	1,1	10791918	**4102,00**
BM 3A - 25	1,5	10791925	**4318,00**
BM 3A - 33	2,2	10791933	**4703,00**
BM 3A - 45	3	10791945	**5209,00**
BM 3A - 52	4	10791952	**5619,00**
BM 3A - 60	4	10791960	**5697,00**
BM 5A - 12	1,1	05791912	**3829,00**
BM 5A - 17	1,5	05791917	**4174,00**
BM 5A - 25	2,2	05791925	**4535,00**
BM 5A - 33	3	05791933	**4709,00**
BM 5A - 38	4	05791938	**5247,00**
BM 5A - 44	4	05791944	**5385,00**
BM 5A - 60	5,5	05791960	**6023,00**

N-версия Тип продукта	Мощность двигателя P_2, кВт	Комплектация [1] № продукта	EUR
BM 3A - 6 N	0,75	10751906	**4214,00**
BM 3A - 9 N	0,75	10751909	**4320,00**
BM 3A - 12 N	0,75	10751912	**4373,00**
BM 3A - 18 N	1,1	10751918	**4531,00**
BM 3A - 25 N	1,5	10751925	**4880,00**
BM 3A - 33 N	2,2	10751933	**5077,00**
BM 3A - 45 N	3	10751945	**5887,00**
BM 3A - 52 N	4	10751952	**6205,00**
BM 3A - 60 N	4	10751960	**6517,00**
BM 5A - 12 N	1,1	05751912	**4431,00**
BM 5A - 17 N	1,5	05751917	**4558,00**
BM 5A - 25 N	2,2	05751925	**5067,00**
BM 5A - 33 N	3	05751933	**5323,00**
BM 5A - 38 N	4	05751938	**5664,00**
BM 5A - 44 N	4	05751944	**5867,00**
BM 5A - 60 N	5,5	05751960	**6502,00**

Цены указаны на условиях «склад-Москва» с учетом НДС.
Рекомендованные розничные цены с 01.03.2017.

Информация, размещенная в Прайс-листе, не является публичной офертой.

Прямое подсоединение

Напорный модуль 6".

Всасывающий/напорный патрубок ∅ 88,9 мм с подсоединением Victaulic, кожух ∅ 168,3 мм. Группа продукта L

Тип продукта	Мощность двигателя P_2, кВт	№ продукта	EUR
BM 17 - 5	3	98490776	**7215,00**
BM 17 - 7	4	98490777	**7801,00**
BM 17 - 9	5,5	98490778	**8031,00**
BM 17 - 13	7,5	98490779	**9136,00**
BM 17 - 16	9,2	98490780	**10119,00**
BM 17 - 19	11	98490781	**10303,00**
BM 17 - 22	13	98490782	**12149,00**
BM 17 - 26	15	98490783	**12644,00**
BM 17 - 32	18,5	98490784	**14628,00**
BM 17 - 38	22	98490785	**15603,00**
BM 17 - 40	22	98490786	**15790,00**
BM 30 - 3	3	98490787	**7357,00**
BM 30 - 4	4	98490788	**7757,00**
BM 30 - 6	5,5	98490789	**8138,00**
BM 30 - 8	7,5	98490790	**9563,00**
BM 30 - 11	9,2	98490791	**10224,00**
BM 30 - 13	11	98490792	**11189,00**
BM 30 - 15	13	98490793	**12002,00**
BM 30 - 17	15	98490794	**12885,00**
BM 30 - 21	18,5	98490795	**14598,00**
BM 30 - 26	22	98490796	**16194,00**
BM 30 - 31	26	98490797	**16672,00**
BM 30 - 35	30	98490798	**17521,00**
BM 46 - 2	3	98490799	**6599,00**
BM 46 - 3	5,5	98490800	**7157,00**
BM 46 - 5	7,5	98490801	**8647,00**
BM 46 - 6	9,2	98490802	**9009,00**
BM 46 - 7	11	98490803	**9880,00**
BM 46 - 8	13	98490804	**10110,00**
BM 46 - 10	15	98490805	**11699,00**
BM 46 - 12	18,5	98490806	**12413,00**
BM 46 - 15	22	98490807	**13742,00**
BM 46 - 17	26	98490808	**15010,00**
BM 46 - 19	30	98490809	**15665,00**
BM 60 - 5	9,2	98490810	**11455,00**
BM 60 - 6	11	98490811	**12155,00**
BM 60 - 7	13	98490812	**13511,00**
BM 60 - 8	15	98490813	**14655,00**
BM 60 - 10	18,5	98490814	**14988,00**
BM 60 - 12	22	98490815	**13323,00**
BM 60 - 15	26	98490816	**14475,00**
BM 60- 16	30	98490817	**15173,00**

N-версия Тип продукта	Мощность двигателя P_2, кВт	№ продукта	EUR
BM 17 - 5 N	3	12CE1905	**9032,00**
BM 17 - 7 N	4	12CE1907	**9767,00**
BM 17 - 9 N	5,5	12CE1909	**10054,00**
BM 17 - 13 N	7,5	12CE1913	**11438,00**
BM 17 - 16 N	9,2	12CE1916	**12668,00**
BM 17 - 19 N	11	12CE1919	**12899,00**
BM 17 - 22 N	13	12CE1922	**15210,00**
BM 17 - 26 N	15	12CE1926	**15830,00**
BM 17 - 32 N	18,5	12CE1932	**18313,00**
BM 17 - 38 N	22	12CE1938	**19534,00**
BM 17 - 40 N	22	12CE1940	**19769,00**
BM 30 - 3 N	3	13CE1903	**9210,00**
BM 30 - 4 N	4	13CE1904	**9711,00**
BM 30 - 6 N	5,5	13CE1906	**10188,00**
BM 30 - 8 N	7,5	13CE1908	**11971,00**
BM 30 - 11 N	9,2	13CE1911	**12800,00**
BM 30 - 13 N	11	13CE1913	**14008,00**
BM 30 - 15 N	13	13CE1915	**15025,00**
BM 30 - 17 N	15	13CE1917	**16132,00**
BM 30 - 21 N	18,5	13CE1921	**18276,00**
BM 30 - 26 N	22	13CE1926	**20273,00**
BM 30 - 31 N	26	13CE1931	**20872,00**
BM 30 - 35 N	30	13CE1935	**21936,00**
BM 46 - 2 N	3	15C81902	**8262,00**
BM 46 - 3 N	5,5	15C81903	**8960,00**
BM 46 - 5 N	7,5	15C81905	**10824,00**
BM 46 - 6 N	9,2	15C81906	**11279,00**
BM 46 - 7 N	11	15C81907	**12369,00**
BM 46 - 8 N	13	15C81908	**12658,00**
BM 46 - 10 N	15	15C81910	**14646,00**
BM 46 - 12 N	18,5	15C81912	**15540,00**
BM 46 - 15 N	22	15C81915	**16916,00**
BM 46 - 17 N	26	15C81917	**18346,00**
BM 46 - 19 N	30	15C81919	**18762,00**
BM 60 - 5 N	9,2	14CE1905	**12953,00**
BM 60 - 6 N	11	14CE1906	**13416,00**
BM 60 - 7 N	13	14CE1907	**13878,00**
BM 60 - 8 N	15	14CE1908	**14341,00**
BM 60 - 10 N	18,5	14CE1910	**15216,00**
BM 60 - 12 N	22	14CE1912	**16679,00**
BM 60 - 15 N	26	14CE1915	**18121,00**
BM 60 - 16 N	30	14CE1916	**18996,00**

6

Прямое подсоединение

Напорный модуль 8".

Всасывающий/напорный патрубок с подсоединением Victaulic, кожух Ø 273 мм.

Группа продукта L

Тип продукта	Мощность двигателя P_2, кВт	№ продукта	EUR
BM 46 - 20	37	15CS1920	**25158,00**
BM 46 - 24	37	15CS1924	**26297,00**
BM 60 - 20	37	14CS1920	**25738,00**
BM 60 - 22	45	14CS1922	**26898,00**
BM 77 - 6	22	16CS1906	**16852,00**
BM 77 - 7	26	16CS1907	**17573,00**
BM 77 - 8	30	16CS1908	**20866,00**
BM 77 - 10	37	16CS1910	**24258,00**
BM 77 - 12	45	16CS1912	**25682,00**
BM 77 - 14	55	16CS1914	**27954,00**
BM 77 - 20	75	16CS1920	**32980,00**
BM 95 - 6	26	19CS1906	**15600,00**
BM 95 - 8	37	19CS1908	**23825,00**
BM 95 - 10	45	19CS1910	**25330,00**
BM 95 - 12	55	19CS1912	**27631,00**
BM 95 - 16	75	19CS1916	**32228,00**
BM 95 - 20	92	19CS1920	**38758,00**
BM 125 - 3	30	17CS1903	**15537,00**
BM 125 - 4 - A	37	17CS19A4	**23760,00**
BM 125 - 4	45	17CS1904	**24532,00**
BM 125 - 5	55	17CS1905	**26595,00**
BM 125 - 7	75	17CS1907	**30913,00**
BM 125 - 9	92	17CS1909	**37326,00**

N-версия Тип продукта	Мощность двигателя P_2, кВт	№ продукта	EUR
BM 46 - 20 N	37	15CR1920	**39507,00**
BM 46 - 24 N	37	15CR1924	**40484,00**
BM 60 - 20 N	37	14CR1920	**41987,00**
BM 60 - 22 N	45	14CR1922	**45060,00**
BM 77 - 6 N	22	16CE1906	**30146,00**
BM 77 - 7 N	26	16CE1907	**31118,00**
BM 77 - 8 N	30	16CE1908	**32553,00**
BM 77 - 10 N	37	16CR1910	**39223,00**
BM 77 - 12 N	45	16CR1912	**41985,00**
BM 77 - 14 N	55	16CR1914	**43391,00**
BM 77 - 20 N	75	16CR1920	**44265,00**
BM 95 - 6 N	26	19581906	**29354,00**
BM 95 - 8 N	37	19651906	**34712,00**
BM 95 - 10 N	45	19651910	**42570,00**
BM 95 - 12 N	55	19651912	**43207,00**
BM 95 - 16 N	75	19651916	**48364,00**
BM 95 - 20 N	92	19651920	**48948,00**
BM 125 - 3 N	30	17CE1903	**28866,00**
BM 125 - 4-A N	37	17CR19A4	**41268,00**
BM 125 - 4 N	45	17CR1904	**41852,00**
BM 125 - 5 N	55	17CR1905	**42826,00**
BM 125 - 7 N	75	17CR1907	**47966,00**
BM 125 - 9 N	92	17CR1909	**52343,00**

Цены указаны на условиях «склад-Москва» с учетом НДС.
Рекомендованные розничные цены с 01.03.2017.

Информация, размещенная в Прайс-листе, не является публичной офертой.

для BM 4"

Группа продукта Z

	Тип продукта	Описание			№ продукта	EUR
	Соединительная муфта	под сварку, Ø 42 мм, L = 30 мм		N - версия R - версия	96590981 96590982	**53,00** **113,00**
	Соединительная муфта	с наружной резьбой R 1 1 ¼", L = 100 мм		N - версия R - версия	00100534 00100965	**85,00** **149,00**
	Сварное колено	90°, Ø 38 мм, r = 45 мм		N - версия R - версия	00ID1782 00ID3978	**32,00** **85,00**
	Муфта Victaulic (PJE)	для соединения 1 1 ¼"	эластомер NBR эластомер Viton		00ID6786 00ID6742	**25,00** **92,00**
	Монтажный ключ	для извлечения насоса из напорного кожуха 4" муфты			96591166	**129,00**
	Монтажный комплект для сварки	прямое подсоединение, Ø 42 мм, включает в себя: 2 соединительных муфты 1 муфту Victaulic (PJE)	эластомер NBR эластомер Viton	N - версия R - версия N - версия R - версия	00105563 00105982 00105565 00105981	**141,00** **238,00** **218,00** **374,00**
	Монтажный комплект для наружной резьбы 1 ¼"	прямое подсоединение, Ø 42мм, включает в себя: 2 соединительных муфты 1 ¼" AG 1 муфту Victaulic (PJE)	эластомер NBR эластомер Viton	N - версия R - версия N - версия R - версия	00105564 00105980 00105566 00105979	**209,00** **384,00** **289,00** **529,00**

для BM 6"

Группа продукта Z

	Тип продукта	Описание			№ продукта	EUR
	Соединительная муфта	прямое соединение, Ø 89 мм, L = 50 мм для муфты Victaulic 3"		N - версия R - версия	96590985 96586834	**89,00** **133,00**
	Сварное колено	90°, Ø 89 мм, r = 114 мм		N - версия R - версия	00ID7663 00ID5534	**112,00** **489,00**
	Переходник под сварку	180°, Ø 89 мм, межосевое расстояние 300 мм высота 210 мм, с соединением Victaulic (PJE) 3"		N - версия R - версия	00155544 00155971	**1156,00** **2381,00**
	Муфта Victaulic (PJE)	3", для соединения d 89 мм	эластомер NBR эластомер Viton		00ID7664 00ID8311	**73,00** **140,00**
	Монтажный ключ	для извлечения насоса из напорного кожуха 6" муфты			96591158	**175,00**
	Монтажный комплект для сварки	прямое соединение, включает в себя: 2 соединительные муфты 2 муфты Victaulic (PJE) 3"	эластомер NBR	N - версия R - версия	96590987 96590990	**307,00** **412,00**
	Монтажный комплект для муфтового соединения Victaulic (PJE) 3"	180°, Ø 89мм, межосевое расстояние 300 мм	эластомер NBR	N - версия R - версия	00155543 96590988	**1288,00** **2601,00**

Цены указаны на условиях «склад-Москва» с учетом НДС.
Рекомендованные розничные цены с 01.03.2017.

Информация, размещенная в Прайс-листе, не является публичной офертой.

для BM 8"

Группа продукта Z

	Тип продукта	Описание			№ продукта	EUR
	Соединительная муфта под сварку	Ø 89 мм, для муфты Victaulic 3” Ø 114 мм, для муфты Victaulic 4”		N - версия N - версия	96590985 96590991	**89,00** **178,00**
		Ø 139 мм, для муфты Victaulic 5 Ø 168 мм, для муфты Victaulic 6”		N - версия N - версия	96590993 96416745	**265,00** **243,00**
	Муфта Victaulic (PJE)	для соединения 3”	эластомер NBR		00ID7664	**73,00**
	Муфта Victaulic (PJE)	для соединения 4”	эластомер NBR		96415463	**112,00**
	Муфта Victaulic (PJE)	для соединения 5”	эластомер NBR		96416739	**159,00**
	Муфта Victaulic (PJE)	для соединения 6”	эластомер NBR		00ID2279	**115,00**

6

Трубные соединения

Размер	**Тип BM**	**Соединения типа Victaulic, тип 77**
BM 8"	BM 30 - BM 46	3" / Ø 89 мм
BM 8"	BM 60	4" / Ø 114 мм
BM 8"	BM 77 - BM 95	5" / Ø 139 мм
BM 8"	BM 125 - BM 215	6" / Ø 168 мм

Переходник фланцевый для BM(B) 6", BM(B) 8"

Группа продукта Z

	Присоединение	DN	PN	Длина, мм		№ продукта	EUR
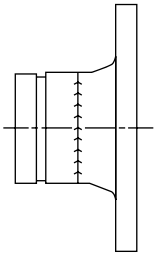	**3" Victaulic (PJE)**	80	16	100	N - версия	96449486	**388,00**
	3" Victaulic (PJE)	80	40	108	N - версия	96449487	**455,00**
	3" Victaulic (PJE)	100	16	149	N - версия	96449484	**470,00**
	4" Victaulic (PJE)	100	16	102	N - версия	96449488	**483,00**
	4" Victaulic (PJE)	100	40	115	N - версия	96449489	**539,00**
	5" Victaulic (PJE)	125	16	105	N - версия	96449490	**581,00**
	5" Victaulic (PJE)	125	40	118	N - версия	96449491	**691,00**
	6" Victaulic (PJE)	150	16	105	N - версия	96449492	**714,00**
	6" Victaulic (PJE)	150	40	125	N - версия	96449493	**908,00**

Цены указаны на условиях «склад-Москва» с учетом НДС.
Рекомендованные розничные цены с 01.03.2017.

Информация, размещенная в Прайс-листе, не является публичной офертой.

Установки повышения давления Hydro MPC

- Насосы с регулируемой частотой вращения позволяют избежать резких скачков давления в системе водоснабжения
- Широкий модельный ряд установок Hydro для применения как в частных домах, так и в системах водоснабжения с высоким уровнем водопотребления

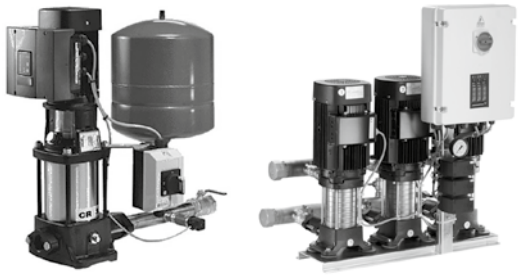

- Экономия эксплуатационных расходов благодаря применению электродвигателей класса эффективности IE 3 и гидравлическому кпд до 82%

- Возможность интеграциии установок Hydro Multi-E, Hydro MPC в системы диспетчеризации и дистанционное управление по Modbus, Profibus, GSM или с помощью SMS

- Большой список дополнительных опций шкафа управления в установках Hydro MPC, а также удобное меню с графическим дисплеем и встроенной функцией текстовой помощи для каждого пункта меню
- Отсутствие застойных зон и снижение потерь на трение благодаря формированию горловин коллекторов методом вытяжки

Цены указаны на условиях «склад-Москва» с учетом НДС.
Рекомендованные розничные цены с 01.03.2017.

Информация, размещенная в Прайс-листе, не является публичной офертой.

Установка повышения давления Hydro Solo S

Комплектация: Насос CR с мембранным баком, установленные на одной раме; реле давления, манометр, подсоединенные через 5-ходовой штуцер.
Насос CR работает с постоянной скоростью вращения. Включение/отключение насоса осуществляется по реле давления.

Перекачиваемая жидкость: Взрывобезопасная, не содержащая абразивных и волокнистых включений, химически нейтральная к материалам установки.

Температура перекачиваемой жидкости: +5 ... +60 °C.

Температура окружающей среды: 0 ... +40 °C.

Материалы: Насос – основание и головная часть насоса из чугуна, рабочие колеса из нержавеющей стали AISI 304, торцевое уплотнение HQQE;
5-ходовой переходник из латуни.

Номинальное напряжение: 3 × 400 В.

Номинальная частота: 50 Гц.

Степень защиты: IP54.

Способ пуска: Прямой (DOL).

Скорость вращения: 2900 об/мин.

Группа продукта H

Тип продукта	Мощность двигателя P_2, кВт	V бака, л	Максимальное рабочее давление, бар	№ продукта	EUR
Hydro Solo S CR 1-4	0,37	80	6	96471831	**2064,00**
Hydro Solo S CR 1-7	0,37	80	6	96471832	**2164,00**
Hydro Solo S CR 1-10	0,55	80	6	96471833	**2250,00**
Hydro Solo S CR 1-13	0,75	80	10	96471834	**2329,00**
Hydro Solo S CR 1-17	1,1	80	10	96471835	**2451,00**
Hydro Solo S CR 3-4	0,37	130	6	96471836	**2061,00**
Hydro Solo S CR 3-7	0,55	130	6	96471837	**2073,00**
Hydro Solo S CR 3-10	0,75	130	6	96471838	**2200,00**
Hydro Solo S CR 3-12	1,1	130	10	96471839	**2624,00**
Hydro Solo S CR 3-15	1,1	130	10	96471840	**2733,00**
Hydro Solo S CR 5-3	0,55	130	6	96471841	**2027,00**
Hydro Solo S CR 5-5	0,75	130	6	96471842	**2153,00**
Hydro Solo S CR 5-8	1,1	130	6	96471843	**2255,00**
Hydro Solo S CR 5-10	1,5	130	10	96471844	**2779,00**
Hydro Solo S CR 5-15	2,2	130	10	96471845	**3027,00**

Внимание! Защита от «сухого» хода в комплект поставки не входит.

[A] – поддерживается складской запас готового продукта; [B] – поддерживается складской запас компонентов для сборки продукта.

Установка повышения давления Hydro Solo E

Комплектация: Насос CRE с датчиком давления и обратным клапаном, мембранный бак, установленный на коллекторе, шаровый кран.
Насос CRE поддерживает постоянное давление в соответствии с настройкой датчика давления путем регулирования скорости вращения.

Перекачиваемая жидкость: Взрывобезопасная, не содержащая абразивных и волокнистых включений, химически нейтральная к материалам установки.

Температура перекачиваемой жидкости: +5 ... +60 °C.

Температура окружающей среды: 0 ... +40 °C.

Материалы: Насос – основание и головная часть насоса из чугуна, рабочие колеса из нержавеющей стали AISI 304, торцевое уплотнение HQQE;
коллектор – нержавеющая сталь;
обратный клапан – поликсиметилен (POM);
шаровый кран – латунь.

Номинальное напряжение: От 0,37 до 1,5 кВт[1]: 1 x 220-240 В;
от 2,2 кВт: 3 x 400 В.

Номинальная частота: 50/60 Гц.

Степень защиты: IP54.

Скорость вращения: 3450 об/мин.

Группа продукта H

Тип продукта	Мощность двигателя P_2, кВт	V бака, л	Максимальное рабочее давление, бар	№ продукта	EUR
Hydro Solo E CRE 1-4	0,37	18	10	98453506	**2951,00**
Hydro Solo E CRE 1-6	0,55	18	10	98769669	**3086,00**
Hydro Solo E CRE 1-9	0,75	18	10	98453546	**3236,00**
Hydro Solo E CRE 1-13	1,1	12	16	98453507	**3548,00**
Hydro Solo E CRE 1-17	1,5	12	16	98453508	**4079,00**
Hydro Solo E CRE 3-4	0,55	18	10	98453542	**2992,00**
Hydro Solo E CRE 3-5	0,75	18	10	98453509	**3143,00**
Hydro Solo E CRE 3-8	1,1	18	10	98453510	**3363,00**
Hydro Solo E CRE 3-11	1,5	12	16	98453543	**3793,00**
Hydro Solo E CRE 3-15[1]	1,5	12	16	91048901	**4215,00**
Hydro Solo E CRE 5-2	0,55	18	10	98453511	**2966,00**
Hydro Solo E CRE 5-5	1,5	18	10	98453512	**3605,00**
Hydro Solo E CRE 5-9	2,2	18	10	98453513	**4399,00**
Hydro Solo E CRE 5-12	3	12	16	91048902	**4863,00**
Hydro Solo E CRE 5-14	3	12	16	91048903	**5116,00**
Hydro Solo E CRE 10-1	0,75	18	10	98453519	**3199,00**
Hydro Solo E CRE 10-3	2,2	18	10	98453520	**4503,00**
Hydro Solo E CRE 10-5	3	33	10	91048904	**4964,00**
Hydro Solo E CRE 10-6	4	12	16	91048905	**5737,00**
Hydro Solo E CRE 15-2	3	18	10	99150625	**4607,00**
Hydro Solo E CRE 15-3	4	18	10	99150626	**5283,00**
Hydro Solo E CRE 15-5	7,5	12	16	91048907	**7058,00**
Hydro Solo E CRE 15-7	7,5	12	16	91048908	**7882,00**
Hydro Solo E CRE 20-2	4	33	10	91048909	**5283,00**
Hydro Solo E CRE 20-3	5,5	33	10	91048910	**6067,00**
Hydro Solo E CRE 20-4	7,5	33	10	91048911	**6999,00**
Hydro Solo E CRE 20-7	11	12	16	99150631	**9601,00**
Hydro Solo E CRE 32-2	7,5	33	10	91048913	**7782,00**
Hydro Solo E CRE 32-4-2	11	12	16	91048914	**9805,00**
Hydro Solo E CRE 45-2-2	11	33	10	91048916	**9631,00**
Hydro Solo E CRE 64-1	11	33	10	91048917	**10017,00**
Hydro Solo E CRE 90-1-1	11	33	10	91048918	**11796,00**

[1] Номинальное напряжение: 3 x 400 В.

Внимание! Защита от «сухого» хода в комплект поставки не входит.

Цены указаны на условиях «склад-Москва» с учетом НДС.
Рекомендованные розничные цены с 01.03.2017.

Информация, размещенная в Прайс-листе, не является публичной офертой.

Установка повышения давления Hydro Multi-S

Комплектация: Два или три насоса CR/CM/CMV, соединенные параллельно и смонтированные на общей раме-основании, всасывающий и напорный коллектор, задвижки, обратные клапаны, реле давления в качестве защиты по «сухому» ходу (кроме Multi-S с CMV), манометр и шкаф управления. Насосы работают с постоянной скоростью вращения. Включение насосов осуществляется каскадно с помощью реле давления, по одному для каждого насоса, выведенных на стойку крепления шкафа.

Перекачиваемая жидкость: Взрывобезопасная, не содержащая абразивных и волокнистых включений, химически нейтральная к материалам установки.

Температура перекачиваемой жидкости: Multi-S с CR +5 ... +60 °C; Multi-S с CM, CMV +5 ... +40 °C.

Температура окружающей среды: 0 ... +40 °C.

Максимальное рабочее давление: Multi-S с CR 10/16[1] бар; Multi-S с CM, CMV 10 бар.

Номинальное напряжение: 1 x 230 В или 3 × 400 В.

Номинальная частота: 50 Гц.

Степень защиты: IP54.

Способ пуска: Прямой (DOL).

Скрость вращения: 2900 об/мин.

Hydro Multi-S с насосами CR

Насосы с головной частью и основанием из чугуна, рабочими колесами из нержавеющей стали AISI 304; торцевое уплотнение HQQE.
Рама и коллекторы выполнены из нержавеющей стали.

Группа продукта H 1

Тип продукта	3 × 400 В					1 × 230 В				
	Мощность двигателя P_2, кВт на 1 насос	**с 2 насосами** № продукта	EUR	**с 3 насосами** № продукта	EUR	Мощность двигателя P_2, кВт на 1 насос	**с 2 насосами** № продукта	EUR	**с 3 насосами** № продукта	EUR
Hydro Multi-S CR 3-7	0,55	95922882	**5351,00**	95922917	**6907,00**	0,55	95922930	**5409,00**	95922935	**7173,00**
Hydro Multi-S CR 3-10	0,75	95922883	**5500,00**	95922918	**7131,00**	0,75	95922931	**5607,00**	95922936	**7387,00**
Hydro Multi-S CR 3-12	1,1	95922884	**5607,00**	95922919	**7294,00**	1,1	95922932	**5779,00**	95922937	**7558,00**
Hydro Multi-S CR 3-15	1,1	95922885	**5721,00**	95922920	**7465,00**	1,1	95922933	**5920,00**	95922938	**7729,00**
Hydro Multi-S CR 5-8	1,1	95922886	**5649,00**	95922921	**7289,00**	1,1	95922934	**5707,00**	95922939	**7544,00**
Hydro Multi-S CR 5-10	1,5	95922887	**6184,00**	95922922	**8255,00**	–	–	**–**	–	**–**
Hydro Multi-S CR 5-13[1]	2,2	95922790	**6690,00**	95922794	**9016,00**	–	–	**–**	–	**–**
Hydro Multi-S CR 5-15[1]	2,2	95922791	**6767,00**	95922795	**9128,00**	–	–	**–**	–	**–**
Hydro Multi-S CR 10-4	1,5	95922888	**6694,00**	95922923	**8936,00**	–	–	**–**	–	**–**
Hydro Multi-S CR 10-6	2,2	95922889	**7219,00**	95922924	**9721,00**	–	–	**–**	–	**–**
Hydro Multi-S CR 10-8	3	95922890	**7706,00**	95922925	**10456,00**	–	–	**–**	–	**–**
Hydro Multi-S CR 10-10[1]	4	95922792	**8346,00**	95922796	**11419,00**	–	–	**–**	–	**–**
Hydro Multi-S CR 15-3	3	95922891	**8002,00**	95922926	**10783,00**	–	–	**–**	–	**–**
Hydro Multi-S CR 15-5	4	95922892	**8673,00**	95922927	**11789,00**	–	–	**–**	–	**–**
Hydro Multi-S CR 15-7[1]	5,5	95922793	**9274,00**	95922797	**12694,00**	–	–	**–**	–	**–**

[1] Максимальное рабочее давление 16 бар.

Внимание! Защита от «сухого» хода входит в комплект поставки.
Внимание! Для работы установки необходим мембранный бак соответствующего объема. Мембранный бак должен быть заказан дополнительно.

Hydro Multi-S с насосами CM

Насосы с патрубками из чугуна, рабочими колесами из нержавеющей стали AISI 304;
торцевое уплотнение AQQE.
Рама и коллекторы выполнены из оцинкованной стали.

Группа продукта H 1

Тип продукта	3 × 400 В					1 × 230 В				
	Мощность двигателя P_2, кВт на 1 насос	с 2 насосами № продукта	EUR	с 3 насосами № продукта	EUR	Мощность двигателя P_2, кВт на 1 насос	с 2 насосами № продукта	EUR	с 3 насосами № продукта	EUR
Hydro Multi-S CM 3-4	0,46	91047058	**3703,00**	91047076	**5107,00**	0,5	91047055	**3505,00**	91047073	**4710,00**
Hydro Multi-S CM 3-6	0,65	91047064	**3751,00**	91047082	**5180,00**	0,67	91047061	**3587,00**	91047079	**4834,00**
Hydro Multi-S CM 3-8	1,20	91047070	**3892,00**	91047088	**5392,00**	0,9	91047067	**4879,00**	91047085	**5024,00**
Hydro Multi-S CM 5-4	0,85	91047094	**3861,00**	–	**–**	0,67	91047091	**3669,00**	–	**–**
Hydro Multi-S CM 5-7	1,58	91047100	**4427,00**	91047116	**6172,00**	1,3	91047097	**4327,00**	91047113	**5983,00**
Hydro Multi-S CM 10-3	2,20	91047126	**4887,00**	91047137	**6829,00**	1,9	91047123	**4845,00**	91047134	**6727,00**
Hydro Multi-S CM 10-4	3,20	91047129	**5089,00**	91047140	**7134,00**	–	–	**–**	–	**–**

Внимание! Защита от «сухого» хода входит в комплект поставки.

Hydro Multi-S с насосами CMV

Насосы с патрубками из чугуна, рабочими колесами из нержавеющей стали AISI 304;
торцевое уплотнение AVBE.
Рама и коллекторы выполнены из оцинкованной стали.

Группа продукта H 1

Тип продукта	3 × 400 В					1 × 230 В				
	Мощность двигателя P_2, кВт на 1 насос	с 2 насосами № продукта	EUR	с 3 насосами № продукта	EUR	Мощность двигателя P_2, кВт на 1 насос	с 2 насосами № продукта	EUR	с 3 насосами № продукта	EUR
Hydro Multi-S CMV 3-5	0,65	97923555	**2655,00**	97923556	**3979,00**	0,5	97923549	**2448,00**	97923550	**3564,00**
Hydro Multi-S CMV 3-6	0,65	97923557	**2674,00**	97923558	**4009,00**	0,67	97923551	**2509,00**	97923552	**3661,00**
Hydro Multi-S CMV 3-7	0,85	97923559	**2742,00**	97923560	**4117,00**	0,9	97923553	**2542,00**	97923554	**3714,00**
Hydro Multi-S CMV 5-5	1,2	97923571	**2796,00**	–	**–**	0,9	97923563	**2507,00**	–	**–**
Hydro Multi-S CMV 5-6	1,2	97923573	**2815,00**	97923574	**4234,00**	1,3	97923565	**2785,00**	97923566	**4207,00**
Hydro Multi-S CMV 5-7	1,58	97923575	**3197,00**	97923576	**4848,00**	1,3	97923567	**2945,00**	97923568	**4362,00**
Hydro Multi-S CMV 5-9	2,2	97923577	**3398,00**	97923578	**5171,00**	1,9	97923569	**3185,00**	97923570	**4745,00**

Внимание! Защита от «сухого» хода не входит в комплект поставки.

Hydro Multi-S с насосами CMV

Насосы с патрубками из чугуна, рабочими колесами из нержавеющей стали AISI 304;
торцевое уплотнение AVBE.
Рама и коллекторы выполнены из нержавеющей стали.

Группа продукта H 1

Тип продукта	3 × 400 В					1 × 230 В				
	Мощность двигателя P_2, кВт на 1 насос	с 2 насосами № продукта	EUR	с 3 насосами № продукта	EUR	Мощность двигателя P_2, кВт на 1 насос	с 2 насосами № продукта	EUR	с 3 насосами № продукта	EUR
Hydro Multi-S CMV 3-5	0,65	97923525	**2704,00**	97923526	**4048,00**	0,5	97923519	**2503,00**	97923520	**3646,00**
Hydro Multi-S CMV 3-6	0,65	97923527	**2720,00**	97923528	**4076,00**	0,67	97923521	**2561,00**	97923522	**3741,00**
Hydro Multi-S CMV 3-7	0,85	97923529	**2786,00**	97923530	**4181,00**	0,9	97923523	**2594,00**	97923524	**3791,00**
Hydro Multi-S CMV 5-5	1,2	97923541	**2839,00**	–	**–**	0,9	97923533	**2559,00**	–	**–**
Hydro Multi-S CMV 5-6	1,2	97923543	**2856,00**	97923544	**4294,00**	1,3	97923535	**2834,00**	97923536	**4262,00**
Hydro Multi-S CMV 5-7	1,58	97923545	**3226,00**	97923546	**4887,00**	1,3	97923537	**2983,00**	97923538	**4417,00**
Hydro Multi-S CMV 5-9	2,2	97923547	**3421,00**	97923548	**5198,00**	1,9	97923539	**3214,00**	97923540	**4787,00**

Внимание! Защита от «сухого» хода не входит в комплект поставки.

Внимание! Для работы установки необходим мембранный бак соответствующего объема. Мембранный бак должен быть заказан дополнительно.

Установка повышения давления Hydro Multi-E

Комплектация: Два-четыре насоса CRE или два-три насоса CME, соединенные параллельно и смонтированные на общей раме-основании, всасывающий и напорный коллектор, задвижки, обратные клапаны, манометр, мембранный бак, реле давления в качестве защиты от «сухого» хода и распределительный шкаф с автоматическими выключателями.
Установки укомплектованы двумя датчиками давления и имеют функцию «мульти-мастер» (наличие двух главных насосов). Все насосы оснащены встроенным частотным преобразователем и работают с регулируемой скоростью вращения.
Настройка установок осуществляется с панели управления главного насоса или с помощью пульта Grundfos Go (подробнее см. раздел 11).

Перекачиваемая жидкость: Взрывобезопасная, не содержащая абразивных и волокнистых включений, химически нейтральная к материалам установки.

Температура перекачиваемой жидкости: +5 ... +60 °C.

Температура окружающей среды: 0 ... +40 °C.

Максимальное рабочее давление: 10/16[1] бар.

Номинальное напряжение: 3 × 400 В.

Номинальная частота: 50/60 Гц.

Степень защиты: IP54.

Скрость вращения: 3450 об/мин.

Hydro Multi-E с насосами CRE

Насосы с головной частью и основанием из чугуна, рабочими колесами из нержавеющей стали AISI 304; торцевое уплотнение HQQE. Рама и коллекторы выполнены из нержавеющей стали.

Группа продукта H 2

Тип продукта	Мощность двигателя P_2, кВт на 1 насос	V бака, л	**с 2 насосами** № продукта	EUR	**с 3 насосами** № продукта	EUR	**с 4 насосами** № продукта	EUR
Hydro Multi-E CRE 1-4	0,37	8	98486515	**6476,00**	98486519	**8669,00**	98486533	**9294,00**
Hydro Multi-E CRE 1-6	0,55	8	98486549	**6649,00**	98486555	**9003,00**	98486561	**9691,00**
Hydro Multi-E CRE 1-9[1]	0,75	12	98486595	**7029,00**	98486601	**9471,00**	98486607	**10371,00**
Hydro Multi-E CRE 1-13[1]	1,1	12	99132328	**7588,00**	99132331	**10313,00**	99132343	**11475,00**
Hydro Multi-E CRE 3-2	0,37	8	98486517	**6646,00**	98486531	**8711,00**	98486535	**9421,00**
Hydro Multi-E CRE 3-4	0,55	8	98486551	**6783,00**	98486557	**9005,00**	98486563	**9813,00**
Hydro Multi-E CRE 3-5	0,75	8	98486597[A]	**6994,00**	98486603	**9419,00**	98486609	**10365,00**
Hydro Multi-E CRE 3-8	1,1	8	98486641	**7172,00**	98486652	**9618,00**	98486662	**11165,00**
Hydro Multi-E CRE 3-11[1]	1,5	12	98486685	**8431,00**	98486697	**11456,00**	98486709	**13643,00**
Hydro Multi-E CRE 3-15[1]	1,5	12	99132388	**8793,00**	99132391	**11995,00**	99132393	**13831,00**
Hydro Multi-E CRE 5-2	0,55	18	98486553	**6748,00**	98486559	**8974,00**	98486565	**9762,00**
Hydro Multi-E CRE 5-4	1,1	18	98486644[A]	**6935,00**	98486654	**9449,00**	98486664	**10893,00**
Hydro Multi-E CRE 5-5	1,5	18	98486687[A]	**8033,00**	98486699[A]	**10894,00**	98486711	**13241,00**
Hydro Multi-E CRE 5-9[1]	2,2	12	98486745	**9303,00**	98486754[A]	**12784,00**	98486763	**15490,00**
Hydro Multi-E CRE 5-12[1]	3	12	99133009	**9932,00**	99133016	**13709,00**	99133018	**16945,00**
Hydro Multi-E CRE 5-14[1]	3	12	99132398	**10202,00**	99132409	**14108,00**	99132423	**17780,00**
Hydro Multi-E CRE 10-1	0,75	24	98486599	**7132,00**	98486605	**9256,00**	98486611	**11897,00**
Hydro Multi-E CRE 10-2	1,5	24	98486689	**8266,00**	98486701	**10986,00**	98486713	**14287,00**
Hydro Multi-E CRE 10-3	2,2	24	98486746[A]	**9591,00**	98486755[A]	**12874,00**	98486764	**16921,00**
Hydro Multi-E CRE 10-5	3	24	99133020	**10232,00**	99133021	**13924,00**	99133023	**18404,00**
Hydro Multi-E CRE 10-6[1]	4	12	99133025	**11370,00**	99133027	**16036,00**	99133029	**21332,00**
Hydro Multi-E CRE 10-9[1]	5,5	12	99133032	**13546,00**	99133045	**18626,00**	99133046	**24947,00**
Hydro Multi-E CRE 15-1	1,5	35	98486691	**9688,00**	98486703	**12970,00**	98486715	**17129,00**
Hydro Multi-E CRE 15-2	3	35	99133050	**11424,00**	99133052	**15574,00**	99133065	**20737,00**
Hydro Multi-E CRE 15-3	4	35	99133068	**12716,00**	99133069	**17513,00**	99133072	**23427,00**
Hydro Multi-E CRE 15-4[1]	5,5	12	99133073	**14170,00**	99133075	**19715,00**	99133076	**26496,00**
Hydro Multi-E CRE 15-5[1]	7,5	12	99133077	**15911,00**	99133079	**22328,00**	99133081	**30119,00**
Hydro Multi-E CRE 20-1	2,2	35	98486747	**10638,00**	98486756	**14969,00**	98486765	**19105,00**
Hydro Multi-E CRE 20-2	4	35	99133094	**12716,00**	99133095	**17513,00**	99133097	**23427,00**
Hydro Multi-E CRE 20-3	5,5	35	99133098	**14214,00**	99133101	**20174,00**	99133103	**26542,00**
Hydro Multi-E CRE 20-4[1]	7,5	12	99133104	**15911,00**	99133109	**22328,00**	99133111	**30119,00**

[1] Максимальное рабочее давление 16 бар.

Внимание! Защита от «сухого» хода и мембранный бак входят в комплект поставки.

[A] – поддерживается складской запас готового продукта; [B] – поддерживается складской запас компонентов для сборки продукта.

Hydro Multi-E с насосами CME-A

Насосы с патрубками из чугуна, рабочими колесами из нержавеющей стали AISI 304; торцевое уплотнение AQQE.
Рама и коллекторы выполнены из оцинкованной стали.

Группа продукта H 2

Тип продукта	Мощность двигателя P_2, кВт на 1 насос	V бака, л	**с 2 насосами** № продукта	EUR	**с 3 насосами** № продукта	EUR
Hydro Multi-E CME 3-3	1,1	8	98494921	**4883,00**	98494927	**6771,00**
Hydro Multi-E CME 3-5	1,1	8	98494923	**5163,00**	98494929	**7192,00**
Hydro Multi-E CME 5-4	1,5	25	98494940	**5779,00**	98494942	**8168,00**
Hydro Multi-E CME 5-6	2,2	18	98494947	**5968,00**	98494951	**8437,00**
Hydro Multi-E CME 10-2	2,2	25	98494948	**7123,00**	98494952	**9883,00**
Hydro Multi-E CME 10-3	4	25	99133636	**7718,00**	99133638	**10709,00**
Hydro Multi-E CME 15-1	2,2	25	98507212	**8379,00**	98507213	**11652,00**
Hydro Multi-E CME 15-2	4	25	99133640	**8694,00**	99133642	**12058,00**
Hydro Multi-E CME 15-3	7,5	25	99133654	**9958,00**	99133656	**13955,00**

Внимание! Защита от «сухого» хода и мембранный бак входят в комплект поставки.

Hydro Multi-E с насосами CME-I

Насосы с проточной частью из нержавеющей стали; торцевое уплотнение AQQE.
Рама и коллекторы выполнены из нержавеющей стали.

Группа продукта H 2

Тип продукта	Мощность двигателя P_2, кВт на 1 насос	V бака, л	**с 2 насосами** № продукта	EUR	**с 3 насосами** № продукта	EUR
Hydro Multi-E CME 3-3	1,1	8	98486646	**5634,00**	98486656	**7756,00**
Hydro Multi-E CME 3-5	1,1	8	98486648	**5838,00**	98486658	**8060,00**
Hydro Multi-E CME 3-9[1]	2,2	12	98486748	**7223,00**	98486757	**9137,00**
Hydro Multi-E CME 5-4	1,5	18	98486695	**6760,00**	98486707	**9393,00**
Hydro Multi-E CME 5-5	2,2	18	98486749	**7322,00**	98486758	**10239,00**
Hydro Multi-E CME 5-6	2,2	18	98486750	**7499,00**	98486759	**10470,00**
Hydro Multi-E CME 5-8[1]	3	12	99133605	**7834,00**	99133606	**10904,00**
Hydro Multi-E CME 10-2	2,2	25	98486751	**8175,00**	98486760	**11628,00**
Hydro Multi-E CME 10-3	4	25	99133611	**8787,00**	99133614	**12477,00**
Hydro Multi-E CME 10-4[1]	5,5	12	99133617	**9427,00**	99133619	**13413,00**
Hydro Multi-E CME 10-5[1]	5,5	12	99133622	**9546,00**	99133625	**13593,00**
Hydro Multi-E CME 15-1	2,2	25	98507199	**10070,00**	98507200	**15038,00**
Hydro Multi-E CME 15-2	4	33	99133627	**10673,00**	99133628	**15874,00**
Hydro Multi-E CME 15-3	7,5	33	99133634	**11861,00**	99133635	**17677,00**

[1] Максимальное рабочее давление 16 бар.

Внимание! Защита от «сухого» хода и мембранный бак входят в комплект поставки.

Для обеспечения возможности интеграции установок Hydro Multi-E в системы диспетчеризации используются интерфейсные модули CIM (1 модуль устанавливается в текущий главный насос). Подробнее см. раздел 11.

Цены указаны на условиях «склад-Москва» с учетом НДС.
Рекомендованные розничные цены с 01.03.2017.

Информация, размещенная в Прайс-листе, не является публичной офертой.

Установка повышения давления Hydro MPC-S, -F

Комплектация: Два-шесть насосов CR, соединенные параллельно и смонтированные на общей раме-основании, всасывающий и напорный коллектор, задвижки, обратные клапаны, манометр, шкаф Control MPC с подключенными к нему датчиками давления, мембранный бак. Датчик давления, установленный на всасывающем коллекторе, защищает насосы от работы по «сухому» ходу.
MPC-S: все насосы работают с постоянной скоростью вращения. Включение/выключение насосов осуществляется каскадно в зависимости от водопотребления.
MPC-F: скорость вращения одного насоса регулируется внешним частотным преобразователем, остальные насосы подключаются каскадно.

Перекачиваемая жидкость: Взрывобезопасная, не содержащая абразивных и волокнистых включений, химически нейтральная к материалам установки.

Материалы: Насосы с головной частью и основанием из чугуна, рабочими колесами и камерами из нержавеющей стали; торцевое уплотнение уплотнение HQQE;
коллекторы и рама-основание из нержавеющей стали, в установках с насосами CR120/150 рама из оцинкованной стали.

Температура перекачиваемой жидкости: +5 ... +60 °C.

Температура окружающей среды: 0 ... +40 °C.

Максимальное рабочее давление: 16 бар (25 бар по запросу).

Номинальное напряжение: 3 × 400 В.

Номинальное частота: 50 Гц.

Способ пуска: До 4 кВт – прямой, от 5,5 кВт – «звезда-треугольник».

Степень защиты: IP54.

Скрость вращения: 2900 об/мин.

Hydro MPC-S, -F с насосами CR 3

Группа продукта H 3

Тип продукта	Мощность двигателя P_2, кВт на 1 насос	**MPC-S** № продукта	EUR	**MPC-F** № продукта	EUR
Hydro MPC 2 CR 3 - 5	0,37	95044662	**8832,00**	–	**–**
Hydro MPC 2 CR 3 - 7	0,55	95044663	**8930,00**	97520556	**10117,00**
Hydro MPC 2 CR 3 - 10	0,75	95044664	**9172,00**	97520557	**10352,00**
Hydro MPC 2 CR 3 - 15	1,1	95044665	**9557,00**	97520558	**10610,00**
Hydro MPC 2 CR 3 - 19	1,5	95044666	**9991,00**	97520559	**11328,00**
Hydro MPC 2 CR 3 - 23	2,2	–	**по запросу**	–	**по запросу**
Hydro MPC 3 CR 3 - 5	0,37	95044668	**11274,00**	–	**–**
Hydro MPC 3 CR 3 - 7	0,55	95044669	**11419,00**	97520756	**12216,00**
Hydro MPC 3 CR 3 - 10	0,75	95044670	**11783,00**	97520757	**13115,00**
Hydro MPC 3 CR 3 - 15	1,1	95044671	**12360,00**	97520758	**13940,00**
Hydro MPC 3 CR 3 - 19	1,5	95044672	**13011,00**	97520759	**14587,00**
Hydro MPC 3 CR 3 - 23	2,2	–	**по запросу**	–	**по запросу**
Hydro MPC 4 CR 3 - 5	0,37	95044674	**12261,00**	–	**–**
Hydro MPC 4 CR 3 - 7	0,55	95044675	**12455,00**	97520816	**15797,00**
Hydro MPC 4 CR 3 - 10	0,75	95044676	**13007,00**	97520817	**16372,00**
Hydro MPC 4 CR 3 - 15	1,1	95044677	**13756,00**	97520818	**17223,00**
Hydro MPC 4 CR 3 - 19	1,5	95044678	**14705,00**	97520819	**18408,00**
Hydro MPC 4 CR 3 - 23	2,2	–	**по запросу**	–	**по запросу**
Hydro MPC 5 CR 3 - 5	0,37	95044680	**14088,00**	–	**–**
Hydro MPC 5 CR 3 - 7	0,55	95044681	**14392,00**	97520876	**18350,00**
Hydro MPC 5 CR 3 - 10	0,75	95044682	**14984,00**	97520877	**19197,00**
Hydro MPC 5 CR 3 - 15	1,1	95044683	**16001,00**	97520878	**20309,00**
Hydro MPC 5 CR 3 - 19	1,5	95044684	**17177,00**	97520879	**21375,00**
Hydro MPC 5 CR 3 - 23	2,2	–	**по запросу**	–	**по запросу**
Hydro MPC 6 CR 3 - 5	0,37	95044686	**16337,00**	–	**–**
Hydro MPC 6 CR 3 - 7	0,55	95044687	**16667,00**	97520936	**21222,00**
Hydro MPC 6 CR 3 - 10	0,75	95044688	**17401,00**	97520937	**21760,00**
Hydro MPC 6 CR 3 - 15	1,1	95044689	**18730,00**	97520938	**23169,00**
Hydro MPC 6 CR 3 - 19	1,5	95044690	**20065,00**	97520939	**24609,00**
Hydro MPC 6 CR 3 - 23	2,2	–	**по запросу**	–	**по запросу**

Внимание! Защита от «сухого» хода и мембранный бак 24 л входят в комплект поставки.
Для работы установки необходим мембранный бак соответствующего объема. Расчет мембранного бака приведен в каталоге. Если необходим объем бака более 24 л, то он должен быть заказан дополнительно (см. раздел «Принадлежности»).

Hydro MPC-S, -F с насосами CR 5

Группа продукта H 3

Тип продукта	Мощность двигателя P_2, кВт на 1 насос	**MPC-S** № продукта	EUR	**MPC-F** № продукта	EUR
Hydro MPC 2 CR 5 - 4	0,55	95044692	**8814,00**	97520701	**10181,00**
Hydro MPC 2 CR 5 - 5	0,75	95044693	**8945,00**	97520702	**10293,00**
Hydro MPC 2 CR 5 - 8	1,1	95044694	**9151,00**	97520703	**10345,00**
Hydro MPC 2 CR 5 - 10	1,5	95044695	**9492,00**	97520704	**10962,00**
Hydro MPC 2 CR 5 - 16	2,2	95044696	**10034,00**	97520705	**11545,00**
Hydro MPC 2 CR 5 - 20	3	–	**по запросу**	–	**по запросу**
Hydro MPC 2 CR 5 - 22	4	–	**по запросу**	–	**по запросу**
Hydro MPC 3 CR 5 - 4	0,55	95044699	**10424,00**	97520761	**12311,00**
Hydro MPC 3 CR 5 - 5	0,75	95044700	**10606,00**	97520762	**13026,00**
Hydro MPC 3 CR 5 - 8	1,1	95044701	**10886,00**	97520763	**13545,00**
Hydro MPC 3 CR 5 - 10	1,5	95044702	**11502,00**	97520764	**14039,00**
Hydro MPC 3 CR 5 - 16	2,2	95044703	**12294,00**	97520765	**14886,00**
Hydro MPC 3 CR 5 - 20	3	–	**по запросу**	–	**по запросу**
Hydro MPC 3 CR 5 - 22	4	–	**по запросу**	–	**по запросу**
Hydro MPC 4 CR 5 - 4	0,55	95044706	**12584,00**	97520821	**15925,00**
Hydro MPC 4 CR 5 - 5	0,75	95044707	**12888,00**	97520822	**16253,00**
Hydro MPC 4 CR 5 - 8	1,1	95044708	**13227,00**	97520823	**16693,00**
Hydro MPC 4 CR 5 - 10	1,5	95044709	**13975,00**	97520824	**17679,00**
Hydro MPC 4 CR 5 - 16	2,2	95044710	**15134,00**	97520825	**18659,00**
Hydro MPC 4 CR 5 - 20	3	–	**по запросу**	–	**по запросу**
Hydro MPC 4 CR 5 - 22	4	–	**по запросу**	–	**по запросу**
Hydro MPC 5 CR 5 - 4	0,55	95044713	**14552,00**	97520881	**18511,00**
Hydro MPC 5 CR 5 - 5	0,75	95044714	**14837,00**	97520882	**19051,00**
Hydro MPC 5 CR 5 - 8	1,1	95044715	**15340,00**	97520883	**19647,00**
Hydro MPC 5 CR 5 - 10	1,5	95044716	**16265,00**	97520884	**20462,00**
Hydro MPC 5 CR 5 - 16	2,2	95044717	**17660,00**	97520885	**21876,00**
Hydro MPC 5 CR 5 - 20	3	–	**по запросу**	–	**по запросу**
Hydro MPC 5 CR 5 - 22	4	–	**по запросу**	–	**по запросу**
Hydro MPC 6 CR 5 - 4	0,55	95044720	**16860,00**	97520941	**21415,00**
Hydro MPC 6 CR 5 - 5	0,75	95044721	**17225,00**	97520942	**21584,00**
Hydro MPC 6 CR 5 - 8	1,1	95044722	**17935,00**	97520943	**22375,00**
Hydro MPC 6 CR 5 - 10	1,5	95044723	**18970,00**	97520944	**23514,00**
Hydro MPC 6 CR 5 - 16	2,2	95044724	**20705,00**	97520945	**25251,00**
Hydro MPC 6 CR 5 - 20	3	–	**по запросу**	–	**по запросу**
Hydro MPC 6 CR 5 - 22	4	–	**по запросу**	–	**по запросу**

Внимание! Защита от «сухого» хода и мембранный бак 24 л входят в комплект поставки.
Для работы установки необходим мембранный бак соответствующего объема. Расчет мембранного бака приведен в каталоге. Если необходим объем бака более 24 л, то он должен быть заказан дополнительно (см. раздел «Принадлежности»).

Цены указаны на условиях «склад-Москва» с учетом НДС.
Рекомендованные розничные цены с 01.03.2017.

Информация, размещенная в Прайс-листе, не является публичной офертой.

Hydro MPC-S, -F с насосами CR 10

Группа продукта H 3

Тип продукта	Мощность двигателя P_2, кВт на 1 насос	**MPC-S** № продукта	EUR	**MPC-F** № продукта	EUR
Hydro MPC 2 CR 10 - 3	1,1	95044727	**9900,00**	97520708	**12405,00**
Hydro MPC 2 CR 10 - 4	1,5	95044728	**10176,00**	97520709	**12958,00**
Hydro MPC 2 CR 10 - 6	2,2	95044729	**10589,00**	97520710	**13350,00**
Hydro MPC 2 CR 10 - 9	3	95044730	**11762,00**	97520711	**14766,00**
Hydro MPC 2 CR 10 - 12	4	95044731	**12647,00**	97520712	**15860,00**
Hydro MPC 2 CR 10 - 14	5,5	–	**по запросу**	–	**по запросу**
Hydro MPC 3 CR 10 - 3	1,1	95044733	**12694,00**	97520768	**15172,00**
Hydro MPC 3 CR 10 - 4	1,5	95044734	**13214,00**	97520769	**15572,00**
Hydro MPC 3 CR 10 - 6	2,2	95044735	**13720,00**	97520770	**16132,00**
Hydro MPC 3 CR 10 - 9	3	95044736	**15279,00**	97520771	**18129,00**
Hydro MPC 3 CR 10 - 12	4	95044737	**16606,00**	97520772	**19756,00**
Hydro MPC 3 CR 10 - 14	5,5	–	**по запросу**	–	**по запросу**
Hydro MPC 4 CR 10 - 3	1,1	95044739	**15136,00**	97520828	**18753,00**
Hydro MPC 4 CR 10 - 4	1,5	95044740	**15758,00**	97520829	**19612,00**
Hydro MPC 4 CR 10 - 6	2,2	95044741	**16535,00**	97520830	**20211,00**
Hydro MPC 4 CR 10 - 9	3	95044742	**18794,00**	97520831	**22616,00**
Hydro MPC 4 CR 10 - 12	4	95044743	**20435,00**	97520832	**24886,00**
Hydro MPC 4 CR 10 - 14	5,5	–	**по запросу**	–	**по запросу**
Hydro MPC 5 CR 10 - 3	1,1	95044745	**18534,00**	97520888	**22747,00**
Hydro MPC 5 CR 10 - 4	1,5	95044746	**19300,00**	97520889	**23404,00**
Hydro MPC 5 CR 10 - 6	2,2	95044747	**20217,00**	97520890	**24339,00**
Hydro MPC 5 CR 10 - 9	3	95044748	**22311,00**	97520891	**27478,00**
Hydro MPC 5 CR 10 - 12	4	95044749	**24523,00**	97520892	**29916,00**
Hydro MPC 5 CR 10 - 14	5,5	–	**по запросу**	–	**по запросу**
Hydro MPC 6 CR 10 - 3	1,1	95044751	**22079,00**	97520948	**25339,00**
Hydro MPC 6 CR 10 - 4	1,5	95044752	**22939,00**	97520949	**26288,00**
Hydro MPC 6 CR 10 - 6	2,2	95044753	**24062,00**	97520950	**27452,00**
Hydro MPC 6 CR 10 - 9	3	95044754	**26612,00**	97520951	**31095,00**
Hydro MPC 6 CR 10 - 12	4	95044755	**28809,00**	97520952	**34690,00**
Hydro MPC 6 CR 10 - 14	5,5	–	**по запросу**	–	**по запросу**

Внимание! Защита от «сухого» хода и мембранный бак 24 л входят в комплект поставки.
Для работы установки необходим мембранный бак соответствующего объема. Расчет мембранного бака приведен в каталоге. Если необходим объем бака более 24 л, то он должен быть заказан дополнительно (см. раздел «Принадлежности»).

Hydro MPC-S, -F с насосами CR 15

Группа продукта H 3

Тип продукта	Мощность двигателя P_2, кВт на 1 насос	**MPC-S** № продукта	EUR	**MPC-F** № продукта	EUR
Hydro MPC 2 CR 15 - 2	2,2	95044757	**11756,00**	97520714	**14422,00**
Hydro MPC 2 CR 15 - 3	3	95044758	**12905,00**	97520715	**15689,00**
Hydro MPC 2 CR 15 - 5	4	95044759	**13707,00**	97520716	**16715,00**
Hydro MPC 2 CR 15 - 7	5,5	95044760	**15369,00**	97520717	**18663,00**
Hydro MPC 2 CR 15 - 9	7,5	95044761	**16545,00**	97520718	**20041,00**
Hydro MPC 2 CR 15 - 10	11	–	**по запросу**	–	**по запросу**
Hydro MPC 3 CR 15 - 2	2,2	95044763	**15025,00**	97520774	**16124,00**
Hydro MPC 3 CR 15 - 3	3	95044764	**16604,00**	97520775	**17898,00**
Hydro MPC 3 CR 15 - 5	4	95044765	**17777,00**	97520776	**19425,00**
Hydro MPC 3 CR 15 - 7	5,5	95044766	**19851,00**	97520777	**24042,00**
Hydro MPC 3 CR 15 - 9	7,5	95044767	**21430,00**	97520778	**25944,00**
Hydro MPC 3 CR 15 - 10	11	–	**по запросу**	–	**по запросу**
Hydro MPC 4 CR 15 - 2	2,2	95044769	**17947,00**	97520834	**21691,00**
Hydro MPC 4 CR 15 - 3	3	95044770	**20044,00**	97520835	**23799,00**
Hydro MPC 4 CR 15 - 5	4	95044771	**21417,00**	97520836	**25934,00**
Hydro MPC 4 CR 15 - 7	5,5	95044772	**23734,00**	97520837	**31321,00**
Hydro MPC 4 CR 15 - 9	7,5	95044773	**26209,00**	97520838	**33964,00**
Hydro MPC 4 CR 15 - 10	11	–	**по запросу**	–	**по запросу**
Hydro MPC 5 CR 15 - 2	2,2	95044775	**22908,00**	97520894	**26128,00**
Hydro MPC 5 CR 15 - 3	3	95044776	**24804,00**	97520895	**28898,00**
Hydro MPC 5 CR 15 - 5	4	95044777	**26836,00**	97520896	**31166,00**
Hydro MPC 5 CR 15 - 7	5,5	95044778	**30169,00**	97520897	**37930,00**
Hydro MPC 5 CR 15 - 9	7,5	95044779	**33186,00**	97520898	**41779,00**
Hydro MPC 5 CR 15 - 10	11	–	**по запросу**	–	**по запросу**
Hydro MPC 6 CR 15 - 2	2,2	95044781	**26467,00**	97520954	**29344,00**
Hydro MPC 6 CR 15 - 3	3	95044782	**28772,00**	97520955	**32541,00**
Hydro MPC 6 CR 15 - 5	4	95044783	**31210,00**	97520956	**35937,00**
Hydro MPC 6 CR 15 - 7	5,5	95044784	**34930,00**	97520957	**43124,00**
Hydro MPC 6 CR 15 - 9	7,5	95044785	**38680,00**	97520958	**47359,00**
Hydro MPC 6 CR 15 - 10	11	–	**по запросу**	–	**по запросу**

Внимание! Защита от «сухого» хода и мембранный бак 24 л входят в комплект поставки.
Для работы установки необходим мембранный бак соответствующего объема. Расчет мембранного бака приведен в каталоге. Если необходим объем бака более 24 л, то он должен быть заказан дополнительно (см. раздел «Принадлежности»).

[A] – поддерживается складской запас готового продукта; [B] – поддерживается складской запас компонентов для сборки продукта.

Цены указаны на условиях «склад-Москва» с учетом НДС.
Рекомендованные розничные цены с 01.03.2017.

Информация, размещенная в Прайс-листе, не является публичной офертой.

Hydro MPC-S, -F с насосами CR 20

Группа продукта H 3

Тип продукта	Мощность двигателя P_2, кВт на 1 насос	**MPC-S** № продукта	EUR	**MPC-F** № продукта	EUR
Hydro MPC 2 CR 20 - 2	2,2	95044787	**11756,00**	97520720	**14422,00**
Hydro MPC 2 CR 20 - 3	4	95044788	**13707,00**	97520721	**16715,00**
Hydro MPC 2 CR 20 - 5	5,5	95044789	**15369,00**	97520722	**18663,00**
Hydro MPC 2 CR 20 - 7	7,5	95044790	**16481,00**	97520723	**20041,00**
Hydro MPC 2 CR 20 - 10	11	–	**по запросу**	–	**по запросу**
Hydro MPC 3 CR 20 - 2	2,2	95044792	**15025,00**	97520780	**16124,00**
Hydro MPC 3 CR 20 - 3	4,0	95044793	**17777,00**	97520781	**19425,00**
Hydro MPC 3 CR 20 - 5	5,5	95044794	**20577,00**	97520782	**24042,00**
Hydro MPC 3 CR 20 - 7	7,5	95044795	**22687,00**	97520783	**25944,00**
Hydro MPC 3 CR 20 - 10	11	–	**по запросу**	–	**по запросу**
Hydro MPC 4 CR 20 - 2	2,2	95044797	**17947,00**	97520840	**21691,00**
Hydro MPC 4 CR 20 - 3	4,0	95044798	**21417,00**	97520841	**25934,00**
Hydro MPC 4 CR 20 - 5	5,5	95044799	**25317,00**	97520842	**31321,00**
Hydro MPC 4 CR 20 - 7	7,5	95044800	**27957,00**	97520843	**33964,00**
Hydro MPC 4 CR 20 - 10	11	–	**по запросу**	–	**по запросу**
Hydro MPC 5 CR 20 - 2	2,2	95044802	**22908,00**	97520900	**26128,00**
Hydro MPC 5 CR 20 - 3	4,0	95044803	**27656,00**	97520901	**31166,00**
Hydro MPC 5 CR 20 - 5	5,5	95044804	**32181,00**	97520902	**37930,00**
Hydro MPC 5 CR 20 - 7	7,5	95044805	**35398,00**	97520903	**41779,00**
Hydro MPC 5 CR 20 - 10	11	–	**по запросу**	–	**по запросу**
Hydro MPC 6 CR 20 - 2	2,2	95044807	**26467,00**	97520960	**29344,00**
Hydro MPC 6 CR 20 - 3	4,0	95044808	**32121,00**	97520961	**35937,00**
Hydro MPC 6 CR 20 - 5	5,5	95044809	**37258,00**	97520962	**43124,00**
Hydro MPC 6 CR 20 - 7	7,5	95044810	**41258,00**	97520963	**47359,00**
Hydro MPC 6 CR 20 - 10	11	–	**по запросу**	–	**по запросу**

Внимание! Защита от «сухого» хода и мембранный бак 24 л входят в комплект поставки.
Для работы установки необходим мембранный бак соответствующего объема. Расчет мембранного бака приведен в каталоге. Если необходим объем бака более 24 л, то он должен быть заказан дополнительно (см. раздел «Принадлежности»).

[A] – поддерживается складской запас готового продукта; [B] – поддерживается складской запас компонентов для сборки продукта.

Hydro MPC-S, -F с насосами CR 32

Группа продукта H 3

Тип продукта	Мощность двигателя P_2, кВт на 1 насос	**MPC-S** № продукта	EUR	**MPC-F** № продукта	EUR
Hydro MPC 2 CR 32 - 2 - 2	3	95044812	**14726,00**	97520725	**18286,00**
Hydro MPC 2 CR 32 - 2	4	95044813	**15506,00**	97520726	**19276,00**
Hydro MPC 2 CR 32 - 3	5,5	95044814	**17051,00**	97520727	**21509,00**
Hydro MPC 2 CR 32 - 4	7,5	95044815	**18520,00**	97520728	**23342,00**
Hydro MPC 2 CR 32 - 5	11	95044816	**20742,00**	97520729	**27490,00**
Hydro MPC 2 CR 32 - 6	11	95044817	**21263,00**	97520730	**28046,00**
Hydro MPC 2 CR 32 - 7	15	95044818	**23325,00**	97520731	**31098,00**
Hydro MPC 3 CR 32 - 2 - 2	3	95044819	**20313,00**	97520785	**23388,00**
Hydro MPC 3 CR 32 - 2	4	95044820	**21482,00**	97520786	**24860,00**
Hydro MPC 3 CR 32 - 3	5,5	95044821	**23358,00**	97520787	**29906,00**
Hydro MPC 3 CR 32 - 4	7,5	95044822	**25834,00**	97520788	**32492,00**
Hydro MPC 3 CR 32 - 5	11	95044823	**28813,00**	97520789	**36341,00**
Hydro MPC 3 CR 32 - 6	11	95044824	**29594,00**	97520790	**37175,00**
Hydro MPC 3 CR 32 - 7	15	95044825	**32822,00**	97520791	**41374,00**
Hydro MPC 4 CR 32 - 2 - 2	3	95044826	**25898,00**	97520845	**29709,00**
Hydro MPC 4 CR 32 - 2	4	95044827	**27458,00**	97520846	**31771,00**
Hydro MPC 4 CR 32 - 3	5,5	95044828	**29959,00**	97520847	**37730,00**
Hydro MPC 4 CR 32 - 4	7,5	95044829	**33271,00**	97520848	**41284,00**
Hydro MPC 4 CR 32 - 5	11	95044830	**37762,00**	97520849	**46191,00**
Hydro MPC 4 CR 32 - 6	11	95044831	**38804,00**	97520850	**47304,00**
Hydro MPC 4 CR 32 - 7	15	95044832	**42902,00**	97520851	**53984,00**
Hydro MPC 5 CR 32 - 2 - 2	3	95044833	**31302,00**	97520905	**34832,00**
Hydro MPC 5 CR 32 - 2	4	95044834	**33192,00**	97520906	**37010,00**
Hydro MPC 5 CR 32 - 3	5,5	95044835	**36561,00**	97520907	**44488,00**
Hydro MPC 5 CR 32 - 4	7,5	95044836	**40177,00**	97520908	**49477,00**
Hydro MPC 5 CR 32 - 5	11	95044837	**45649,00**	97520909	**55662,00**
Hydro MPC 5 CR 32 - 6	11	95044838	**46952,00**	97520910	**57052,00**
Hydro MPC 5 CR 32 - 7	15	95044839	**53939,00**	97520911	**64097,00**
Hydro MPC 6 CR 32 - 2 - 2	3	95044840	**35917,00**	97520965	**39967,00**
Hydro MPC 6 CR 32 - 2	4	95044841	**37949,00**	97520966	**42315,00**
Hydro MPC 6 CR 32 - 3	5,5	95044842	**43162,00**	97520967	**52520,00**
Hydro MPC 6 CR 32 - 4	7,5	95044843	**47502,00**	97520968	**58498,00**
Hydro MPC 6 CR 32 - 5	11	95044844	**55647,00**	97520969	**67854,00**
Hydro MPC 6 CR 32 - 6	11	95044845	**57210,00**	97520970	**69518,00**
Hydro MPC 6 CR 32 - 7	15	95044846	**64229,00**	97520971	**76325,00**

Внимание! Защита от «сухого» хода и мембранный бак 24 л входят в комплект поставки.
Для работы установки необходим мембранный бак соответствующего объема. Расчет мембранного бака приведен в каталоге. Если необходим объем бака более 24 л, то он должен быть заказан дополнительно (см. раздел «Принадлежности»).

Цены указаны на условиях «склад-Москва» с учетом НДС.
Рекомендованные розничные цены с 01.03.2017.

Информация, размещенная в Прайс-листе, не является публичной офертой.

Hydro MPC-S, -F с насосами CR 45

Группа продукта H 3

Тип продукта	Мощность двигателя P_2, кВт на 1 насос	**MPC-S** № продукта	EUR	**MPC-F** № продукта	EUR
Hydro MPC 2 CR 45 - 1	4	95044847	**17231,00**	97520732	**19128,00**
Hydro MPC 2 CR 45 - 2 - 2	5,5	95044848	**19183,00**	97520733	**21367,00**
Hydro MPC 2 CR 45 - 2	7,5	95044849	**20873,00**	97520734	**23321,00**
Hydro MPC 2 CR 45 - 3	11	95044850	**22910,00**	97520735	**27533,00**
Hydro MPC 2 CR 45 - 4	15	95044851	**25142,00**	97520736	**31159,00**
Hydro MPC 2 CR 45 - 5	18,5	95044852	**27506,00**	97520737	**34362,00**
Hydro MPC 3 CR 45 - 1	4	95044853	**24848,00**	97520792	**25864,00**
Hydro MPC 3 CR 45 - 2 - 2	5,5	95044854	**28085,00**	97520793	**30919,00**
Hydro MPC 3 CR 45 - 2	7,5	95044855	**30851,00**	97520794	**33687,00**
Hydro MPC 3 CR 45 - 3	11	95044856	**33766,00**	97520795	**37631,00**
Hydro MPC 3 CR 45 - 4	15	95044857	**37113,00**	97520796	**42691,00**
Hydro MPC 3 CR 45 - 5	18,5	95044858	**40379,00**	97520797	**47266,00**
Hydro MPC 4 CR 45 - 1	4	95044859	**30177,00**	97520852	**33782,00**
Hydro MPC 4 CR 45 - 2 - 2	5,5	95044860	**34660,00**	97520853	**39752,00**
Hydro MPC 4 CR 45 - 2	7,5	95044861	**38456,00**	97520854	**43549,00**
Hydro MPC 4 CR 45 - 3	11	95044862	**43373,00**	97520855	**48585,00**
Hydro MPC 4 CR 45 - 4	15	95044863	**48892,00**	97520856	**56413,00**
Hydro MPC 4 CR 45 - 5	18,5	95044864	**53438,00**	97520857	**61477,00**
Hydro MPC 5 CR 45 - 1	4	95044865	**37310,00**	97520912	**42375,00**
Hydro MPC 5 CR 45 - 2 - 2	5,5	95044866	**42562,00**	97520913	**49866,00**
Hydro MPC 5 CR 45 - 2	7,5	95044867	**47223,00**	97520914	**55161,00**
Hydro MPC 5 CR 45 - 3	11	95044868	**53287,00**	97520915	**61505,00**
Hydro MPC 5 CR 45 - 4	15	95044869	**58290,00**	97520916	**69985,00**
Hydro MPC 5 CR 45 - 5	18,5	95044870	**65237,00**	97520917	**79406,00**
Hydro MPC 6 CR 45 - 1	4	95044871	**43837,00**	97520972	**48311,00**
Hydro MPC 6 CR 45 - 2 - 2	5,5	95044872	**49847,00**	97520973	**56371,00**
Hydro MPC 6 CR 45 - 2	7,5	95044873	**55580,00**	97520974	**62341,00**
Hydro MPC 6 CR 45 - 3	11	95044874	**65817,00**	97520975	**70380,00**
Hydro MPC 6 CR 45 - 4	15	95044875	**73026,00**	97520976	**79943,00**
Hydro MPC 6 CR 45 - 5	18,5	95044876	**79558,00**	97520977	**90926,00**

Внимание! Защита от «сухого» хода и мембранный бак 24 л входят в комплект поставки.
Для работы установки необходим мембранный бак соответствующего объема. Расчет мембранного бака приведен в каталоге. Если необходим объем бака более 24 л, то он должен быть заказан дополнительно (см. раздел «Принадлежности»).

Hydro MPC-S, -F с насосами CR 64

Группа продукта H 3

Тип продукта	Мощность двигателя P_2, кВт на 1 насос	**MPC-S** № продукта	EUR	**MPC-F** № продукта	EUR
Hydro MPC 2 CR 64 - 1	5,5	95044877	**19182,00**	97520738	**21365,00**
Hydro MPC 2 CR 64 - 2 - 2	7,5	95044878	**20700,00**	97520739	**23148,00**
Hydro MPC 2 CR 64 - 2	11	95044879	**22257,00**	97520740	**26514,00**
Hydro MPC 2 CR 64 - 3 - 1	15	95044880	**24975,00**	97520741	**30707,00**
Hydro MPC 2 CR 64 - 4 - 2	18,5	95044881	**27225,00**	97520742	**33996,00**
Hydro MPC 2 CR 64 - 4	22	95044882	**28728,00**	97520743	**38467,00**
Hydro MPC 2 CR 64 - 5 - 1	30	–	**по запросу**	–	**по запросу**
Hydro MPC 2 CR 64 - 5	30	–	**по запросу**	–	**по запросу**
Hydro MPC 2 CR 64 - 6 - 2	30	–	**по запросу**	–	**по запросу**
Hydro MPC 3 CR 64 - 1	5,5	95044884	**28082,00**	97520798	**30916,00**
Hydro MPC 3 CR 64 - 2 - 2	7,5	95044885	**30788,00**	97520799	**33427,00**
Hydro MPC 3 CR 64 - 2	11	95044886	**32608,00**	97520800	**36104,00**
Hydro MPC 3 CR 64 - 3 - 1	15	95044887	**36687,00**	97520801	**42013,00**
Hydro MPC 3 CR 64 - 4 - 2	18,5	95044888	**39645,00**	97520802	**46717,00**
Hydro MPC 3 CR 64 - 4	22	95044889	**43246,00**	97520803	**51493,00**
Hydro MPC 3 CR 64 - 5 - 1	30	–	**по запросу**	–	**по запросу**
Hydro MPC 3 CR 64 - 5	30	–	**по запросу**	–	**по запросу**
Hydro MPC 3 CR 64 - 6 - 2	30	–	**по запросу**	–	**по запросу**
Hydro MPC 4 CR 64 - 1	5,5	95044891	**34656,00**	97520858	**39748,00**
Hydro MPC 4 CR 64 - 2 - 2	7,5	95044892	**38108,00**	97520859	**43201,00**
Hydro MPC 4 CR 64 - 2	11	95044893	**41335,00**	97520860	**46547,00**
Hydro MPC 4 CR 64 - 3 - 1	15	95044894	**47988,00**	97520861	**55509,00**
Hydro MPC 4 CR 64 - 4 - 2	18,5	95044895	**52897,00**	97520862	**60744,00**
Hydro MPC 4 CR 64 - 4	22	95044896	**55900,00**	97520863	**66044,00**
Hydro MPC 4 CR 64 - 5 - 1	30	–	**по запросу**	–	**по запросу**
Hydro MPC 4 CR 64 - 5	30	–	**по запросу**	–	**по запросу**
Hydro MPC 4 CR 64 - 6 - 2	30	–	**по запросу**	–	**по запросу**
Hydro MPC 5 CR 64 - 1	5,5	95044898	**42557,00**	97520918	**49861,00**
Hydro MPC 5 CR 64 - 2 - 2	7,5	95044899	**46790,00**	97520919	**54726,00**
Hydro MPC 5 CR 64 - 2	11	95044900	**50740,00**	97520920	**58958,00**
Hydro MPC 5 CR 64 - 3 - 1	15	95044901	**60109,00**	97520921	**68856,00**
Hydro MPC 5 CR 64 - 4 - 2	18,5	95044902	**65733,00**	97520922	**78491,00**
Hydro MPC 5 CR 64 - 4	22	95044903	**69487,00**	97520923	**84585,00**
Hydro MPC 5 CR 64 - 5 - 1	30	–	**по запросу**	–	**по запросу**
Hydro MPC 5 CR 64 - 5	30	–	**по запросу**	–	**по запросу**
Hydro MPC 5 CR 64 - 6 - 2	30	–	**по запросу**	–	**по запросу**
Hydro MPC 6 CR 64 - 1	5,5	95044905	**49841,00**	97520978	**56365,00**
Hydro MPC 6 CR 64 - 2 - 2	7,5	95044906	**55059,00**	97520979	**61820,00**
Hydro MPC 6 CR 64 - 2	11	95044907	**62760,00**	97520980	**67323,00**
Hydro MPC CR 64 - 3 - 1	15	95044908	**73668,00**	97520981	**78586,00**
Hydro MPC 6 CR 64 - 4 - 2	18,5	95044909	**78568,00**	97520982	**89829,00**
Hydro MPC 6 CR 64 - 4	22	95044910	**83960,00**	97520983	**97783,00**
Hydro MPC 6 CR 64 - 5 - 1	30	–	**по запросу**	–	**по запросу**
Hydro MPC 6 CR 64 - 5	30	–	**по запросу**	–	**по запросу**
Hydro MPC 6 CR 64 - 6 - 2	30	–	**по запросу**	–	**по запросу**

Внимание! Защита от «сухого» хода и мембранный бак 24 л входят в комплект поставки.
Для работы установки необходим мембранный бак соответствующего объема. Расчет мембранного бака приведен в каталоге. Если необходим объем бака более 24 л, то он должен быть заказан дополнительно (см. раздел «Принадлежности»).

Цены указаны на условиях «склад-Москва» с учетом НДС.
Рекомендованные розничные цены с 01.03.2017.

Информация, размещенная в Прайс-листе, не является публичной офертой.

Hydro MPC-S, -F с насосами CR 90

Группа продукта H 3

Тип продукта	Мощность двигателя P_2, кВт на 1 насос	**MPC-S** № продукта	EUR	**MPC-F** № продукта	EUR
Hydro MPC 2 CR 90 - 1	7,5	95044912	**22024,00**	97520747	**27589,00**
Hydro MPC 2 CR 90 - 2 - 2	11	95044913	**24485,00**	97520748	**31991,00**
Hydro MPC 2 CR 90 - 2	15	95044914	**27107,00**	97520749	**35639,00**
Hydro MPC 2 CR 90 - 3 - 2	18,5	95044915	**30031,00**	97520750	**38703,00**
Hydro MPC 2 CR 90 - 3	22	95044916	**31711,00**	97520751	**43175,00**
Hydro MPC 2 CR 90 - 4 - 2	30	95044917	**33703,00**	97520752	**46242,00**
Hydro MPC 2 CR 90 - 4	30	95044918	**33703,00**	97520753	**46242,00**
Hydro MPC 2 CR 90 - 5 -2	37	–	**по запросу**	–	**по запросу**
Hydro MPC 2 CR 90 - 5	37	–	**по запросу**	–	**по запросу**
Hydro MPC 3 CR 90 - 1	7,5	95044919	**31904,00**	97520807	**38736,00**
Hydro MPC 3 CR 90 - 2 - 2	11	95044920	**35069,00**	97520808	**42967,00**
Hydro MPC 3 CR 90 - 2	15	95044921	**38705,00**	97520809	**48061,00**
Hydro MPC 3 CR 90 - 3 - 2	18,5	95044922	**42418,00**	97520810	**52426,00**
Hydro MPC 3 CR 90 - 3	22	95044923	**46019,00**	97520811	**57202,00**
Hydro MPC 3 CR 90 - 4 - 2	30	95044924	**47963,00**	97520812	**62524,00**
Hydro MPC 3 CR 90 - 4	30	95044925	**47963,00**	97520813	**62524,00**
Hydro MPC 3 CR 90 - 5 - 2	37	–	**по запросу**	–	**по запросу**
Hydro MPC 3 CR 90 - 5	37	–	**по запросу**	–	**по запросу**
Hydro MPC 4 CR 90 - 1	7,5	95044926	**44319,00**	97520867	**53039,00**
Hydro MPC 4 CR 90 - 2 - 2	11	95044927	**48903,00**	97520868	**58456,00**
Hydro MPC 4 CR 90 - 2	15	95044928	**54119,00**	97520869	**66329,00**
Hydro MPC 4 CR 90 - 3 - 2	18,5	95044929	**59646,00**	97520870	**71114,00**
Hydro MPC 4 CR 90 - 3	22	95044930	**64159,00**	97520871	**76413,00**
Hydro MPC 4 CR 90 - 4 - 2	30	95044931	**69000,00**	97520872	**83191,00**
Hydro MPC 4 CR 90 - 4	30	95044932	**69000,00**	97520873	**83191,00**
Hydro MPC 4 CR 90 - 5 - 2	37	–	**по запросу**	–	**по запросу**
Hydro MPC 4 CR 90 - 5	37	–	**по запросу**	–	**по запросу**
Hydro MPC 5 CR 90 - 1	7,5	95044933	**58038,00**	97520927	**70163,00**
Hydro MPC 5 CR 90 - 2 - 2	11	95044934	**64171,00**	97520928	**76985,00**
Hydro MPC 5 CR 90 - 2	15	95044935	**72556,00**	97520929	**85521,00**
Hydro MPC 5 CR 90 - 3 - 2	18,5	95044936	**79177,00**	97520930	**94593,00**
Hydro MPC 5 CR 90 - 3	22	95044937	**83877,00**	97520931	**100687,00**
Hydro MPC 5 CR 90 - 4 - 2	30	95044938	**88033,00**	97520932	**107729,00**
Hydro MPC 5 CR 90 - 4	30	95044939	**88033,00**	97520933	**107729,00**
Hydro MPC 5 CR 90 - 5 - 2	37	–	**по запросу**	–	**по запросу**
Hydro MPC 5 CR 90 - 5	37	–	**по запросу**	–	**по запросу**
Hydro MPC 6 CR 90 - 1	7,5	95044940	**69662,00**	97520987	**81209,00**
Hydro MPC 6 CR 90 - 2 - 2	11	95044941	**77785,00**	97520988	**89822,00**
Hydro MPC 6 CR 90 - 2	15	95044942	**86480,00**	97520989	**99453,00**
Hydro MPC 6 CR 90 - 3 - 2	18,5	95044943	**94169,00**	97520990	**110018,00**
Hydro MPC 6 CR 90 - 3	22	95044944	**100742,00**	97520991	**117973,00**
Hydro MPC 6 CR 90 - 4 - 2	30	95044945	**104672,00**	97520992	**124343,00**
Hydro MPC 6 CR 90 - 4	30	95044946	**104672,00**	97520993	**124343,00**
Hydro MPC 6 CR 90 - 5 - 2	37	–	**по запросу**	–	**по запросу**
Hydro MPC 6 CR 90 - 5	37	–	**по запросу**	–	**по запросу**

Внимание! Защита от «сухого» хода и мембранный бак 24 л входят в комплект поставки.
Для работы установки необходим мембранный бак соответствующего объема. Расчет мембранного бака приведен в каталоге. Если необходим объем бака более 24 л, то он должен быть заказан дополнительно (см. раздел «Принадлежности»).

Hydro MPC-S, -F с насосами CR 120

Группа продукта H 3

Тип продукта	Мощность двигателя P_2, кВт на 1 насос	**MPC-S** № продукта	EUR	**MPC-F** № продукта	EUR
Hydro MPC 3 CR 120 - 2 - 1	18,5	–	**по запросу**	–	**по запросу**
Hydro MPC 3 CR 120 - 2	22	–	**по запросу**	–	**по запросу**
Hydro MPC 3 CR 120 - 3	30	–	**по запросу**	–	**по запросу**
Hydro MPC 3 CR 120 - 4 - 1	37	–	**по запросу**	–	**по запросу**
Hydro MPC 3 CR 120 - 5 - 1	45	–	**по запросу**	–	**по запросу**
Hydro MPC 4 CR 120 - 2 - 1	18,5	–	**по запросу**	–	**по запросу**
Hydro MPC 4 CR 120 - 2	22	–	**по запросу**	–	**по запросу**
Hydro MPC 4 CR 120 - 3	30	–	**по запросу**	–	**по запросу**
Hydro MPC 4 CR 120 - 4 - 1	37	–	**по запросу**	–	**по запросу**
Hydro MPC 4 CR 120 - 5 - 1	45	–	**по запросу**	–	**по запросу**
Hydro MPC 5 CR 120 - 2 - 1	18,5	–	**по запросу**	–	**по запросу**
Hydro MPC 5 CR 120 - 2	22	–	**по запросу**	–	**по запросу**
Hydro MPC 5 CR 120 - 3	30	–	**по запросу**	–	**по запросу**
Hydro MPC 5 CR 120 - 4 - 1	37	–	**по запросу**	–	**по запросу**
Hydro MPC 5 CR 120 - 5 - 1	45	–	**по запросу**	–	**по запросу**
Hydro MPC 6 CR 120 - 2 - 1	18,5	–	**по запросу**	–	**по запросу**
Hydro MPC 6 CR 120 - 2	22	–	**по запросу**	–	**по запросу**
Hydro MPC 6 CR 120 - 3	30	–	**по запросу**	–	**по запросу**
Hydro MPC 6 CR 120 - 4 - 1	37	–	**по запросу**	–	**по запросу**
Hydro MPC 6 CR 120 - 5 - 1	45	–	**по запросу**	–	**по запросу**

Hydro MPC-S, -F с насосами CR 150

Группа продукта H 3

Тип продукта	Мощность двигателя P_2, кВт на 1 насос	**MPC-S** № продукта	EUR	**MPC-F** № продукта	EUR
Hydro MPC 3 CR 150 - 2 - 1	22	–	**по запросу**	–	**по запросу**
Hydro MPC 3 CR 150 - 3 - 2	30	–	**по запросу**	–	**по запросу**
Hydro MPC 3 CR 150 - 3	37	–	**по запросу**	–	**по запросу**
Hydro MPC 3 CR 150 - 4 - 1	45	–	**по запросу**	–	**по запросу**
Hydro MPC 3 CR 150 - 5 - 2	55	–	**по запросу**	–	**по запросу**
Hydro MPC 4 CR 150 - 2 - 1	22	–	**по запросу**	–	**по запросу**
Hydro MPC 4 CR 150 - 3 - 2	30	–	**по запросу**	–	**по запросу**
Hydro MPC 4 CR 150 - 3	37	–	**по запросу**	–	**по запросу**
Hydro MPC 4 CR 150 - 4 - 1	45	–	**по запросу**	–	**по запросу**
Hydro MPC 4 CR 150 - 5 - 2	55	–	**по запросу**	–	**по запросу**
Hydro MPC 5 CR 150 - 2 - 1	22	–	**по запросу**	–	**по запросу**
Hydro MPC 5 CR 150 - 3 - 2	30	–	**по запросу**	–	**по запросу**
Hydro MPC 5 CR 150 - 3	37	–	**по запросу**	–	**по запросу**
Hydro MPC 5 CR 150 - 4 - 1	45	–	**по запросу**	–	**по запросу**
Hydro MPC 5 CR 150 - 5 - 2	55	–	**по запросу**	–	**по запросу**
Hydro MPC 6 CR 150 - 2 - 1	22	–	**по запросу**	–	**по запросу**
Hydro MPC 6 CR 150 - 3 - 2	30	–	**по запросу**	–	**по запросу**
Hydro MPC 6 CR 150 - 3	37	–	**по запросу**	–	**по запросу**
Hydro MPC 6 CR 150 - 4 - 1	45	–	**по запросу**	–	**по запросу**
Hydro MPC 6 CR 150 - 5 - 2	55	–	**по запросу**	–	**по запросу**

Цены указаны на условиях «склад-Москва» с учетом НДС.
Рекомендованные розничные цены с 01.03.2017.

Информация, размещенная в Прайс-листе, не является публичной офертой.

Установка повышения давления Hydro MPC-E

Комплектация: Два-шесть насосов CR(E), соединенные параллельно и смонтированные на общей раме-основании, всасывающий и напорный коллектор, задвижки, обратные клапаны, манометр, шкаф Control MPC-E с подключенными к нему датчиками давления, мембранный бак. Датчик давления, установленный на всасывающем коллекторе, защищает насосы от работы по «сухому» ходу.
MPC-E – все насосы с регулируемой скоростью вращения. Рекомендуется для систем с переменным давлением на входе в установку.

Перекачиваемая жидкость: Взрывобезопасная, не содержащая абразивных и волокнистых включений, химически нейтральная к материалам установки.

Материалы: Насосы с головной частью и основанием из чугуна, рабочими колесами и камерами из нержавеющей стали; торцевое уплотнение уплотнение HQQE;
коллекторы и рама-основание из нержавеющей стали, в установках с насосами CR120/150 рама из оцинкованной стали.

Температура перекачиваемой жидкости: +5 ... +60 °C.

Температура окружающей среды: 0 ... +40 °C.

Максимальное рабочее давление: 16 бар (25 бар по запросу).

Номинальное напряжение: 3 x 400 В.

Номинальная частота: 50/60 Гц.

Способ пуска: До 22 кВт – с помощью встроенных преобразователей частоты вращения на насосах CRE,
от 30 кВт – с помощью преобразователей частоты вращения CUE, установленных в шкафу управления.

Скорость вращения: 3450 об/мин.

Степень защиты: IP54.

Hydro MPC-E с насосами CRE 3

Группа продукта H 3

Тип продукта	Мощность двигателя P_2, кВт на 1 насос	№ продукта	EUR
Hydro MPC-E 2 CRE 3 - 2	0,37	98423292	**8871,00**
Hydro MPC-E 2 CRE 3 - 4	0,55	98423295	**9065,00**
Hydro MPC-E 2 CRE 3 - 5	0,75	98423298	**9336,00**
Hydro MPC-E 2 CRE 3 - 8	1,1	98423301	**9853,00**
Hydro MPC-E 2 CRE 3 - 11	1,5	98423304	**11124,00**
Hydro MPC-E 3 CRE 3 - 2	0,37	98423293	**11482,00**
Hydro MPC-E 3 CRE 3 - 4	0,55	98423296	**11773,00**
Hydro MPC-E 3 CRE 3 - 5	0,75	98423299	**12180,00**
Hydro MPC-E 3 CRE 3 - 8	1,1	98423302	**12732,00**
Hydro MPC-E 3 CRE 3 - 11	1,5	98423305	**14798,00**
Hydro MPC-E 4 CRE 3 - 2	0,37	98423294	**13656,00**
Hydro MPC-E 4 CRE 3 - 4	0,55	98423297	**14032,00**
Hydro MPC-E 4 CRE 3 - 5	0,75	98423300	**14561,00**
Hydro MPC-E 4 CRE 3 - 8	1,1	98423303	**15328,00**
Hydro MPC-E 4 CRE 3 - 11	1,5	98423306	**17907,00**

Внимание! Защита от «сухого» хода и мембранный бак 24 л входят в комплект поставки.
Для работы установки необходим мембранный бак соответствующего объема. Расчет мембранного бака приведен в каталоге. Если необходим объем бака более 24 л, то он должен быть заказан дополнительно (см. раздел «Принадлежности»).

[A] – поддерживается складской запас готового продукта; [B] – поддерживается складской запас компонентов для сборки продукта.

Hydro MPC-E с насосами CRE 5

Группа продукта H 3

Тип продукта	Мощность двигателя P_2, кВт на 1 насос	№ продукта	EUR
Hydro MPC-E 2 CRE 5 - 2	0,55	98423310	**9020,00**
Hydro MPC-E 2 CRE 5 - 4	1,1	98423313	**10168,00**
Hydro MPC-E 2 CRE 5 - 5	1,5	98423316	**10787,00**
Hydro MPC-E 2 CRE 5 - 9	2,2	98423319	**11848,00**
Hydro MPC-E 2 CRE 5 - 12	3	99208937	**12548,00**
Hydro MPC-E 2 CRE 5 - 16	4	–	**по запросу**
Hydro MPC-E 3 CRE 5 - 2	0,55	98423311	**11363,00**
Hydro MPC-E 3 CRE 5 - 4	1,1	98423314	**13221,00**
Hydro MPC-E 3 CRE 5 - 5	1,5	98423317	**14291,00**
Hydro MPC-E 3 CRE 5 - 9	2,2	98423320	**15861,00**
Hydro MPC-E 3 CRE 5 - 12	3	99208938	**16846,00**
Hydro MPC-E 3 CRE 5 - 16	4	–	**по запросу**
Hydro MPC-E 4 CRE 5 - 2	0,55	98423312	**13943,00**
Hydro MPC-E 4 CRE 5 - 4	1,1	98423315	**16049,00**
Hydro MPC-E 4 CRE 5 - 5	1,5	98423318	**17252,00**
Hydro MPC-E 4 CRE 5 - 9	2,2	98423321	**19288,00**
Hydro MPC-E 4 CRE 5 - 12	3	99208940	**20723,00**
Hydro MPC-E 4 CRE 5 - 16	4	–	**по запросу**

Hydro MPC-E с насосами CRE 10

Группа продукта H 3

Тип продукта	Мощность двигателя P_2, кВт на 1 насос	№ продукта	EUR
Hydro MPC-E 2 CRE 10 - 1	0,75	98423322	**9595,00**
Hydro MPC-E 2 CRE 10 - 2	1,5	98423325	**10910,00**
Hydro MPC-E 2 CRE 10 - 3	2,2	98423328	**12103,00**
Hydro MPC-E 2 CRE 10 - 5	3	99209207	**12866,00**
Hydro MPC-E 2 CRE 10 - 6	4	99209212	**14191,00**
Hydro MPC-E 2 CRE 10 - 9	5,5	99209230	**15897,00**
Hydro MPC-E 3 CRE 10 - 1	0,75	98423323	**13597,00**
Hydro MPC-E 3 CRE 10 - 2	1,5	98423326	**15505,00**
Hydro MPC-E 3 CRE 10 - 3	2,2	98423329	**17334,00**
Hydro MPC-E 3 CRE 10 - 5	3	99209208	**18285,00**
Hydro MPC-E 3 CRE 10 - 6	4	99209225	**20272,00**
Hydro MPC-E 3 CRE 10 - 9	5,5	99209231	**22992,00**
Hydro MPC-E 4 CRE 10 - 1	0,75	98423324	**15944,00**
Hydro MPC-E 4 CRE 10 - 2	1,5	98423327	**18613,00**
Hydro MPC-E 4 CRE 10 - 3	2,2	98423330	**21090,00**
Hydro MPC-E 4 CRE 10 - 5	3	99209209	**22682,00**
Hydro MPC-E 4 CRE 10 - 6	4	99209226	**25178,00**
Hydro MPC-E 4 CRE 10 - 9	5,5	99209232	**28588,00**
Hydro MPC-E 5 CRE 10 - 1	0,75	98439398	**20123,00**
Hydro MPC-E 5 CRE 10 - 2	1,5	98439400	**23414,00**
Hydro MPC-E 5 CRE 10 - 3	2,2	98439402	**26587,00**
Hydro MPC-E 5 CRE 10 - 5	3	99209210	**28321,00**
Hydro MPC-E 5 CRE 10 - 6	4	99209228	**31633,00**
Hydro MPC-E 5 CRE 10 - 9	5,5	99209233	**35804,00**
Hydro MPC-E 6 CRE 10 - 1	0,75	98439399	**23431,00**
Hydro MPC-E 6 CRE 10 - 2	1,5	98439401	**27340,00**
Hydro MPC-E 6 CRE 10 - 3	2,2	98439403	**31118,00**
Hydro MPC-E 6 CRE 10 - 5	3	99209211	**33418,00**
Hydro MPC-E 6 CRE 10 - 6	4	99209229	**37393,00**
Hydro MPC-E 6 CRE 10 - 9	5,5	99209235	**42396,00**

Внимание! Защита от «сухого» хода и мембранный бак 24 л входят в комплект поставки.
Для работы установки необходим мембранный бак соответствующего объема. Расчет мембранного бака приведен в каталоге. Если необходим объем бака более 24 л, то он должен быть заказан дополнительно (см. раздел «Принадлежности»).

Цены указаны на условиях «склад-Москва» с учетом НДС.
Рекомендованные розничные цены с 01.03.2017.

Информация, размещенная в Прайс-листе, не является публичной офертой.

Hydro MPC-E с насосами CRE 15

Группа продукта H 3

Тип продукта	Мощность двигателя P_2, кВт на 1 насос	№ продукта	EUR
Hydro MPC-E 2 CRE 15 - 1	1,5	98423331	**12135,00**
Hydro MPC-E 2 CRE 15 - 2	3	99209241	**13993,00**
Hydro MPC-E 2 CRE 15 - 3	4	99209250	**15336,00**
Hydro MPC-E 2 CRE 15 - 4	5,5	99209270	**16844,00**
Hydro MPC-E 2 CRE 15 - 5	7,5	99209282	**18599,00**
Hydro MPC-E 2 CRE 15 - 8	11	–	**по запросу**
Hydro MPC-E 3 CRE 15 - 1	1,5	98423332	**16377,00**
Hydro MPC-E 3 CRE 15 - 2	3	99209243	**18805,00**
Hydro MPC-E 3 CRE 15 - 3	4	99209251	**20708,00**
Hydro MPC-E 3 CRE 15 - 4	5,5	99209272	**23107,00**
Hydro MPC-E 3 CRE 15 - 5	7,5	99209283	**25609,00**
Hydro MPC-E 3 CRE 15 - 8	11	–	**по запросу**
Hydro MPC-E 4 CRE 15 - 1	1,5	98423333	**20525,00**
Hydro MPC-E 4 CRE 15 - 2	3	99209245	**23365,00**
Hydro MPC-E 4 CRE 15 - 3	4	99209252	**26195,00**
Hydro MPC-E 4 CRE 15 - 4	5,5	99209273	**29211,00**
Hydro MPC-E 4 CRE 15 - 5	7,5	99209284	**32720,00**
Hydro MPC-E 4 CRE 15 - 8	11	–	**по запросу**
Hydro MPC-E 5 CRE 15 - 1	1,5	98439419	**25418,00**
Hydro MPC-E 5 CRE 15 - 2	3	99209247	**29832,00**
Hydro MPC-E 5 CRE 15 - 3	4	99209265	**33050,00**
Hydro MPC-E 5 CRE 15 - 4	5,5	99209274	**36821,00**
Hydro MPC-E 5 CRE 15 - 5	7,5	99209285	**41208,00**
Hydro MPC-E 5 CRE 15 - 8	11	–	**по запросу**
Hydro MPC-E 6 CRE 15 - 1	1,5	98439420	**28956,00**
Hydro MPC-E 6 CRE 15 - 2	3	99209249	**34263,00**
Hydro MPC-E 6 CRE 15 - 3	4	99209267	**38172,00**
Hydro MPC-E 6 CRE 15 - 4	5,5	99209275	**42698,00**
Hydro MPC-E 6 CRE 15 - 5	7,5	99209286	**47962,00**
Hydro MPC-E 6 CRE 15 - 8	11	–	**по запросу**

Hydro MPC-E с насосами CRE 20

Группа продукта H 3

Тип продукта	Мощность двигателя P_2, кВт на 1 насос	№ продукта	EUR
Hydro MPC-E 2 CRE 20 - 1	2,2	98423334	**13378,00**
Hydro MPC-E 2 CRE 20 - 2	4	99209289	**15628,00**
Hydro MPC-E 2 CRE 20 - 3	5,5	99209306	**17164,00**
Hydro MPC-E 2 CRE 20 - 4	7,5	99209315	**18953,00**
Hydro MPC-E 2 CRE 20 - 6	11	99209324	**23765,00**
Hydro MPC-E 3 CRE 20 - 1	2,2	98423335	**17971,00**
Hydro MPC-E 3 CRE 20 - 2	4	99209291	**21242,00**
Hydro MPC-E 3 CRE 20 - 3	5,5	99209307	**23547,00**
Hydro MPC-E 3 CRE 20 - 4	7,5	99209318	**26230,00**
Hydro MPC-E 3 CRE 20 - 6	11	99209326	**33233,00**
Hydro MPC-E 4 CRE 20 - 1	2,2	98423336	**22443,00**
Hydro MPC-E 4 CRE 20 - 2	4	99209303	**26692,00**
Hydro MPC-E 4 CRE 20 - 3	5,5	99209309	**29768,00**
Hydro MPC-E 4 CRE 20 - 4	7,5	99209319	**33344,00**
Hydro MPC-E 4 CRE 20 - 6	11	99209327	**42446,00**
Hydro MPC-E 5 CRE 20 - 1	2,2	98439446	**28448,00**
Hydro MPC-E 5 CRE 20 - 2	4	99209304	**33680,00**
Hydro MPC-E 5 CRE 20 - 3	5,5	99209310	**37522,00**
Hydro MPC-E 5 CRE 20 - 4	7,5	99209320	**41993,00**
Hydro MPC-E 5 CRE 20 - 6	11	99209328	**54359,00**
Hydro MPC-E 6 CRE 20 - 1	2,2	98439447	**32746,00**
Hydro MPC-E 6 CRE 20 - 2	4	99209305	**38899,00**
Hydro MPC-E 6 CRE 20 - 3	5,5	99209313	**43509,00**
Hydro MPC-E 6 CRE 20 - 4	7,5	99209321	**48876,00**
Hydro MPC-E 6 CRE 20 - 6	11	99209329	**64013,00**

Внимание! Защита от «сухого» хода и мембранный бак 24 л входят в комплект поставки.
Для работы установки необходим мембранный бак соответствующего объема. Расчет мембранного бака приведен в каталоге. Если необходим объем бака более 24 л, то он должен быть заказан дополнительно (см. раздел «Принадлежности»).

7

Hydro MPC-E с насосами CRE 32

Группа продукта H 3

Тип продукта	Мощность двигателя P_2, кВт на 1 насос	№ продукта	EUR
Hydro MPC-E 2 CRE 32 - 1 - 1	2,2	98423337	**15482,00**
Hydro MPC-E 2 CRE 32 - 1	3	99208291	**16562,00**
Hydro MPC-E 2 CRE 32 - 2	7,5	99208301	**22142,00**
Hydro MPC-E 2 CRE 32 - 4 - 2	11	99208310	**26686,00**
Hydro MPC-E 2 CRE 32 - 5 - 2	15	98439485	**30124,00**
Hydro MPC-E 3 CRE 32 - 1 - 1	2,2	98423338	**21103,00**
Hydro MPC-E 3 CRE 32 - 1	3	99208292	**22624,00**
Hydro MPC-E 3 CRE 32 - 2	7,5	99208303	**30992,00**
Hydro MPC-E 3 CRE 32 - 4 - 2	11	99208311	**37799,00**
Hydro MPC-E 3 CRE 32 - 5 - 2	15	98439486	**42955,00**
Hydro MPC-E 4 CRE 32 - 1 - 1	2,2	98423339	**26750,00**
Hydro MPC-E 4 CRE 32 - 1	3	99208295	**28670,00**
Hydro MPC-E 4 CRE 32 - 2	7,5	99208306	**39827,00**
Hydro MPC-E 4 CRE 32 - 4 - 2	11	99208313	**48895,00**
Hydro MPC-E 4 CRE 32 - 5 - 2	15	98439487	**55884,00**
Hydro MPC-E 5 CRE 32 - 1 - 1	2,2	98439468	**34320,00**
Hydro MPC-E 5 CRE 32 - 1	3	99208296	**36640,00**
Hydro MPC-E 5 CRE 32 - 2	7,5	99208308	**50588,00**
Hydro MPC-E 5 CRE 32 - 4 - 2	11	99208315	**61916,00**
Hydro MPC-E 5 CRE 32 - 5 - 2	15	98439488	**70640,00**
Hydro MPC-E 6 CRE 32 - 1 - 1	2,2	98439469	**39430,00**
Hydro MPC-E 6 CRE 32 - 1	3	99208299	**42091,00**
Hydro MPC-E 6 CRE 32 - 2	7,5	99208309	**58829,00**
Hydro MPC-E 6 CRE 32 - 4 - 2	11	99208316	**72419,00**
Hydro MPC-E 6 CRE 32 - 5 - 2	15	98439489	**82756,00**

Hydro MPC-E с насосами CR(E) 45

Группа продукта H 3

Тип продукта	Мощность двигателя P_2, кВт на 1 насос	№ продукта	EUR
Hydro MPC-E 2 CRE 45 - 1 - 1	5,5	99208317	**21468,00**
Hydro MPC-E 2 CRE 45 - 1	7,5	99208322	**23749,00**
Hydro MPC-E 2 CRE 45 - 2 - 2	11	99208351	**28477,00**
Hydro MPC-E 2 CRE 45 - 2	15	98625067	**31221,00**
Hydro MPC-E 2 CRE 45 - 3	18,5	98613449	**35272,00**
Hydro MPC-E 2 CRE 45 - 4 - 2	22	99208375	**38668,00**
Hydro MPC-E 2 CR 45 - 4	30	–	**по запросу**
Hydro MPC-E 3 CRE 45 - 1 - 1	5,5	99208318	**30257,00**
Hydro MPC-E 3 CRE 45 - 1	7,5	99208333	**33644,00**
Hydro MPC-E 3 CRE 45 - 2 - 2	11	99208354	**40126,00**
Hydro MPC-E 3 CRE 45 - 2	15	98439505	**44452,00**
Hydro MPC-E 3 CRE 45 - 3	18,5	98439509	**50578,00**
Hydro MPC-E 3 CRE 45 - 4 - 2	22	98439513	**55296,00**
Hydro MPC-E 3 CR 45 - 4	30	–	**по запросу**
Hydro MPC-E 4 CRE 45 - 1 - 1	5,5	99208319	**38576,00**
Hydro MPC-E 4 CRE 45 - 1	7,5	99208334	**43092,00**
Hydro MPC-E 4 CRE 45 - 2 - 2	11	99208355	**51727,00**
Hydro MPC-E 4 CRE 45 - 2	15	98439506	**57639,00**
Hydro MPC-E 4 CRE 45 - 3	18,5	98439510	**65788,00**
Hydro MPC-E 4 CRE 45 - 4 - 2	22	98439514	**72038,00**
Hydro MPC-E 4 CR 45 - 4	30	–	**по запросу**
Hydro MPC-E 5 CRE 45 - 1 - 1	5,5	99208320	**48624,00**
Hydro MPC-E 5 CRE 45 - 1	7,5	99208336	**54270,00**
Hydro MPC-E 5 CRE 45 - 2 - 2	11	99208358	**65055,00**
Hydro MPC-E 5 CRE 45 - 2	15	98439507	**72429,00**
Hydro MPC-E 5 CRE 45 - 3	18,5	98439511	**82694,00**
Hydro MPC-E 5 CRE 45 - 4 - 2	22	98439515	**90566,00**
Hydro MPC-E 5 CR 45 - 4	30	–	**по запросу**
Hydro MPC-E 6 CRE 45 - 1 - 1	5,5	99208321	**56407,00**
Hydro MPC-E 6 CRE 45 - 1	7,5	99208337	**63183,00**
Hydro MPC-E 6 CRE 45 - 2 - 2	11	99208361	**76121,00**
Hydro MPC-E 6 CRE 45 - 2	15	98439508	**84877,00**
Hydro MPC-E 6 CRE 45 - 3	18,5	98439512	**97340,00**
Hydro MPC-E 6 CRE 45 - 4 - 2	22	98439516	**106710,00**
Hydro MPC-E 6 CR 45 - 4	30	–	**по запросу**

Внимание! Защита от «сухого» хода и мембранный бак 24 л входят в комплект поставки.
Для работы установки необходим мембранный бак соответствующего объема. Расчет мембранного бака приведен в каталоге. Если необходим объем бака более 24 л, то он должен быть заказан дополнительно (см. раздел «Принадлежности»).

Цены указаны на условиях «склад-Москва» с учетом НДС.
Рекомендованные розничные цены с 01.03.2017.

Информация, размещенная в Прайс-листе, не является публичной офертой.

Hydro MPC-E с насосами CR(E) 64

Группа продукта H 3

Тип продукта	Мощность двигателя P_2, кВт на 1 насос	№ продукта	EUR
Hydro MPC-E 3 CRE 64 - 1 - 1	7,5	99208385	**32670,00**
Hydro MPC-E 3 CRE 64 - 1	11	99208389	**38699,00**
Hydro MPC-E 3 CRE 64 - 2 - 2	15	98439530	**43830,00**
Hydro MPC-E 3 CRE 64 - 2 - 1	18,5	98439534	**50074,00**
Hydro MPC-E 3 CRE 64 - 3 - 2	22	98439538	**54219,00**
Hydro MPC-E 3 CR 64 - 3 - 1	30	98439542	**63866,00**
Hydro MPC-E 3 CR 64 - 3	30	98439546	**63866,00**
Hydro MPC-E 3 CR 64 - 4 - 2	37	–	**по запросу**
Hydro MPC-E 4 CRE 64 - 1 - 1	7,5	99208386	**41824,00**
Hydro MPC-E 4 CRE 64 - 1	11	99208390	**49857,00**
Hydro MPC-E 4 CRE 64 - 2 - 2	15	98439531	**56809,00**
Hydro MPC-E 4 CRE 64 - 2 - 1	18,5	98439535	**65118,00**
Hydro MPC-E 4 CRE 64 - 3 - 2	22	98439539	**70604,00**
Hydro MPC-E 4 CR 64 - 3 - 1	30	98439543	**83592,00**
Hydro MPC-E 4 CR 64 - 3	30	98439547	**83592,00**
Hydro MPC-E 4 CR 64 - 4 - 2	37	–	**по запросу**
Hydro MPC-E 5 CRE 64 - 1 - 1	7,5	99208387	**52677,00**
Hydro MPC-E 5 CRE 64 - 1	11	99208391	**62713,00**
Hydro MPC-E 5 CRE 64 - 2 - 2	15	98439532	**71390,00**
Hydro MPC-E 5 CRE 64 - 2 - 1	18,5	98439536	**81854,00**
Hydro MPC-E 5 CRE 64 - 3 - 2	22	98439540	**88773,00**
Hydro MPC-E 5 CR 64 - 3 - 1	30	98439544	**101927,00**
Hydro MPC-E 5 CR 64 - 3	30	98439548	**101927,00**
Hydro MPC-E 5 CR 64 - 4 - 2	37	–	**по запросу**
Hydro MPC-E 6 CRE 64 - 1 - 1	7,5	99208388	**61308,00**
Hydro MPC-E 6 CRE 64 - 1	11	99208392	**73346,00**
Hydro MPC-E 6 CRE 64 - 2 - 2	15	98439533	**83631,00**
Hydro MPC-E 6 CRE 64 - 2 - 1	18,5	98439537	**96334,00**
Hydro MPC-E 6 CRE 64 - 3 - 2	22	98439541	**104559,00**
Hydro MPC-E 6 CR 64 - 3 - 1	30	98439545	**118751,00**
Hydro MPC-E 6 CR 64 - 3	30	98439549	**118751,00**
Hydro MPC-E 6 CR 64 - 4 - 2	37	–	**по запросу**

Hydro MPC-E с насосами CR(E) 90

Группа продукта H 3

Тип продукта	Мощность двигателя P_2, кВт на 1 насос	№ продукта	EUR
Hydro MPC-E 3 CRE 90 - 1 - 1	11	99208393	**40646,00**
Hydro MPC-E 3 CRE 90 - 1	15	98439558	**45619,00**
Hydro MPC-E 3 CRE 90 - 2 - 2	18,5	98439562	**50714,00**
Hydro MPC-E 3 CRE 90 - 2 - 1	22	98439566	**55705,00**
Hydro MPC-E 3 CR 90 - 2	30	98439570	**66237,00**
Hydro MPC-E 3 CR 90 - 3 - 2	37	98439574	**76019,00**
Hydro MPC-E 3 CR 90 - 3 - 1	37	98439578	**76019,00**
Hydro MPC-E 3 CR 90 - 3	45	–	**по запросу**
Hydro MPC-E 4 CRE 90 - 1 - 1	11	99208395	**58105,00**
Hydro MPC-E 4 CRE 90 - 1	15	98439559	**65175,00**
Hydro MPC-E 4 CRE 90 - 2 - 2	18,5	98439563	**72645,00**
Hydro MPC-E 4 CRE 90 - 2 - 1	22	98439567	**78898,00**
Hydro MPC-E 4 CR 90 - 2	30	98439571	**92125,00**
Hydro MPC-E 4 CR 90 - 3 - 2	37	98439575	**105639,00**
Hydro MPC-E 4 CR 90 - 3 - 1	37	98439579	**105639,00**
Hydro MPC-E 4 CR 90 - 3	45	–	**по запросу**
Hydro MPC-E 5 CRE 90 - 1 - 1	11	99208397	**78697,00**
Hydro MPC-E 5 CRE 90 - 1	15	98439560	**88051,00**
Hydro MPC-E 5 CRE 90 - 2 - 2	18,5	98439564	**96557,00**
Hydro MPC-E 5 CRE 90 - 2 - 1	22	98439568	**106217,00**
Hydro MPC-E 5 CR 90 - 2	30	98439572	**117728,00**
Hydro MPC-E 5 CR 90 - 3 - 2	37	98439576	**135775,00**
Hydro MPC-E 5 CR 90 - 3 - 1	37	98439580	**135775,00**
Hydro MPC-E 5 CR 90 - 3	45	–	**по запросу**
Hydro MPC-E 6 CRE 90 - 1 - 1	11	99208398	**93496,00**
Hydro MPC-E 6 CRE 90 - 1	15	98439561	**104921,00**
Hydro MPC-E 6 CRE 90 - 2 - 2	18,5	98439565	**114263,00**
Hydro MPC-E 6 CRE 90 - 2 - 1	22	98439569	**125557,00**
Hydro MPC-E 6 CR 90 - 2	30	98439573	**137743,00**
Hydro MPC-E 6 CR 90 - 3 - 2	37	98439577	**158992,00**
Hydro MPC-E 6 CR 90 - 3 - 1	37	98439581	**158992,00**
Hydro MPC-E 6 CR 90 - 3	45	–	**по запросу**

Внимание! Защита от «сухого» хода и мембранный бак 24 л входят в комплект поставки.
Для работы установки необходим мембранный бак соответствующего объема. Расчет мембранного бака приведен в каталоге. Если необходим объем бака более 24 л, то он должен быть заказан дополнительно (см. раздел «Принадлежности»).

Цены указаны на условиях «склад-Москва» с учетом НДС.
Рекомендованные розничные цены с 01.03.2017.

Информация, размещенная в Прайс-листе, не является публичной офертой.

Hydro MPC-E с насосами CR(E) 120

Группа продукта H 3

Тип продукта	Мощность двигателя P_2, кВт на 1 насос	№ продукта	EUR
Hydro MPC-E 3 CRE 120 - 1	18,5	–	**по запросу**
Hydro MPC-E 3 CR 120 - 2 - 2	30	–	**по запросу**
Hydro MPC-E 3 CR 120 - 2 - 1	30	–	**по запросу**
Hydro MPC-E 3 CR 120 - 2	37	–	**по запросу**
Hydro MPC-E 3 CR 120 - 3 - 1	45	–	**по запросу**
Hydro MPC-E 3 CR 120 - 3	45	–	**по запросу**
Hydro MPC-E 3 CR 120 - 4 - 1	75	–	**по запросу**
Hydro MPC-E 4 CRE 120 - 1	18,5	–	**по запросу**
Hydro MPC-E 4 CR 120 - 2 - 2	30	–	**по запросу**
Hydro MPC-E 4 CR 120 - 2 - 1	30	–	**по запросу**
Hydro MPC-E 4 CR 120 - 2	37	–	**по запросу**
Hydro MPC-E 4 CR 120 - 3 - 1	45	–	**по запросу**
Hydro MPC-E 4 CR 120 - 3	45	–	**по запросу**
Hydro MPC-E 4 CR 120 - 4 - 1	75	–	**по запросу**
Hydro MPC-E 5 CRE 120 - 1	18,5	–	**по запросу**
Hydro MPC-E 5 CR 120 - 2 - 2	30	–	**по запросу**
Hydro MPC-E 5 CR 120 - 2 - 1	30	–	**по запросу**
Hydro MPC-E 5 CR 120 - 2	37	–	**по запросу**
Hydro MPC-E 5 CR 120 - 3 - 1	45	–	**по запросу**
Hydro MPC-E 5 CR 120 - 3	45	–	**по запросу**
Hydro MPC-E 5 CR 120 - 4 - 1	75	–	**по запросу**
Hydro MPC-E 6 CRE 120 - 1	18,5	–	**по запросу**
Hydro MPC-E 6 CR 120 - 2 - 2	30	–	**по запросу**
Hydro MPC-E 6 CR 120 - 2 - 1	30	–	**по запросу**
Hydro MPC-E 6 CR 120 - 2	37	–	**по запросу**
Hydro MPC-E 6 CR 120 - 3 - 1	45	–	**по запросу**
Hydro MPC-E 6 CR 120 - 3	45	–	**по запросу**
Hydro MPC-E 6 CR 120 - 4 - 1	75	–	**по запросу**

Hydro MPC-E с насосами CR(E) 150

Группа продукта H 3

Тип продукта	Мощность двигателя P_2, кВт на 1 насос	№ продукта	EUR
Hydro MPC-E 3 CRE 150 - 1 - 1	18,5	–	**по запросу**
Hydro MPC-E 3 CRE 150 - 1	22	–	**по запросу**
Hydro MPC-E 3 CR 150 - 2 - 2	30	–	**по запросу**
Hydro MPC-E 3 CR 150 - 2 - 1	37	–	**по запросу**
Hydro MPC-E 3 CR 150 - 2	45	–	**по запросу**
Hydro MPC-E 3 CR 150 - 3 - 2	55	–	**по запросу**
Hydro MPC-E 3 CR 150 - 3	75	–	**по запросу**
Hydro MPC-E 3 CR 150 - 4 - 2	75	–	**по запросу**
Hydro MPC-E 4 CRE 150 - 1 - 1	18,5	–	**по запросу**
Hydro MPC-E 4 CRE 150 - 1	22	–	**по запросу**
Hydro MPC-E 4 CR 150 - 2 - 2	30	–	**по запросу**
Hydro MPC-E 4 CR 150 - 2 - 1	37	–	**по запросу**
Hydro MPC-E 4 CR 150 - 2	45	–	**по запросу**
Hydro MPC-E 4 CR 150 - 3 - 2	55	–	**по запросу**
Hydro MPC-E 4 CR 150 - 3	75	–	**по запросу**
Hydro MPC-E 4 CR 150 - 4 - 2	75	–	**по запросу**
Hydro MPC-E 5 CRE 150 - 1 - 1	18,5	–	**по запросу**
Hydro MPC-E 5 CRE 150 - 1	22	–	**по запросу**
Hydro MPC-E 5 CR 150 - 2 - 2	30	–	**по запросу**
Hydro MPC-E 5 CR 150 - 2 - 1	37	–	**по запросу**
Hydro MPC-E 5 CR 150 - 2	45	–	**по запросу**
Hydro MPC-E 5 CR 150 - 3 - 2	55	–	**по запросу**
Hydro MPC-E 5 CR 150 - 3	75	–	**по запросу**
Hydro MPC-E 5 CR 150 - 4 - 2	75	–	**по запросу**
Hydro MPC-E 6 CRE 150 - 1 - 1	18,5	–	**по запросу**
Hydro MPC-E 6 CRE 150 - 1	22	–	**по запросу**
Hydro MPC-E 6 CR 150 - 2 - 2	30	–	**по запросу**
Hydro MPC-E 6 CR 150 - 2 - 1	37	–	**по запросу**
Hydro MPC-E 6 CR 150 - 2	45	–	**по запросу**
Hydro MPC-E 6 CR 150 - 3 - 2	55	–	**по запросу**
Hydro MPC-E 6 CR 150 - 3	75	–	**по запросу**
Hydro MPC-E 6 CR 150 - 4 - 2	75	–	**по запросу**

Цены указаны на условиях «склад-Москва» с учетом НДС.
Рекомендованные розничные цены с 01.03.2017.

Информация, размещенная в Прайс-листе, не является публичной офертой.

Принадлежности для установок Hydro MPC

Группа продукта Z

Тип продукта	Описание		№ продукта	EUR
Поплавковый выключатель с кабелем 5 м	Поплавковый выключатель позволяет защитить насосы от сухого хода при заборе жидкости из емкости		96020142	**57,00**
Виброгасящая опора (1 шт.)	Виброгасящие опоры снижают вибрации, переходящие от установки к полу, позволяя настраивать положение установки по высоте в пределах ± 20 мм. Необходимое количество виброопор зависит от числа отверстий в раме-основании установки (см. каталог)	от CR 1 до CR 5	96412344[A]	**45,00**
		от CR 10 до CR 20	96412345[A]	**61,00**
		от CR 32 до CR 90	96412347	**113,00**

Опции при заказе установок Hydro MPC

Дополнительные опции могут заказываться только одновременно с установкой, при заказе формируется новый номер продукта.

Группа продукта H 3

Тип продукта	Описание		EUR
Аварийный выключатель (для 1 насоса)	Аварийный выключатель, позволяет отключать напряжение питания насоса на время ремонтных работ насоса. Рекомендуется заказывать аварийный выключатель для каждого насоса.	≤16A, прямой пуск, плавный пуск, пуск с помощью преобразователя частоты	**297,00**
		>16A <25A, прямой пуск, плавный пуск, пуск с помощью преобразователя частоты	**335,00**
		>25A <40A, прямой пуск, плавный пуск, пуск с помощью преобразователя частоты	**414,00**
		>40A <63A, прямой пуск, плавный пуск, пуск с помощью преобразователя частоты	**612,00**
		>63A <80A, прямой пуск, плавный пуск, пуск с помощью преобразователя частоты	**829,00**
		>80A <100A, прямой пуск, плавный пуск, пуск с помощью преобразователя частоты	**829,00**
		>100A <125A, прямой пуск, плавный пуск, пуск с помощью преобразователя частоты	**770,00**
		≤16A, пуск «звезда-треугольник»	**394,00**
		>16A <25A, пуск «звезда-треугольник»	**403,00**
		>25A <40A, пуск «звезда-треугольник»	**414,00**
		>40A <63A, пуск «звезда-треугольник»	**453,00**
		>63A <80A, пуск «звезда-треугольник»	**513,00**
		>80A <100A, пуск «звезда-треугольник»	**513,00**
Резервный датчик давления	Устанавливается для повышения надежности системы в случае выхода из строя основного датчика давления		**283,00**
Байпасное соединение	Создает обводной контур между всасывающим и напорным коллекторами установки		**по запросу**
Исполнение для воды выше 60 °C	В зависимости от диапазона температур перекачиваемой жидкости применяются специальные обратные клапаны, задвижки и т.п.		**по запросу**

Стоимость опций для шкафа управления (индикация, дополнительная защита э.д. и т.п.) см. раздел 11 «Опции для Control MPC».

[A] – поддерживается складской запас готового продукта; [B] – поддерживается складской запас компонентов для сборки продукта.

Комплектные насосные установки для систем пожаротушения

Спринклерные и дренчерные системы водяного пожаротушения, системы с гидрантами в жилых зданиях различной этажности, магазинах, производственных и складских помещениях, объектах культурносоциального назначения

- Компактное, готовое к подключению изделие, состоящее из насосов CR или NB рамы, трубной обвязки и шкафа управления ППУ Control MX
- Контроль информационных линий на обрыв и короткое замыкание
- Контроль линий питания на обрыв
- Возможность управления насосом-жокеем
- Возможность управления дренажным насосом
- Возможность управления задвижками с электроприводом

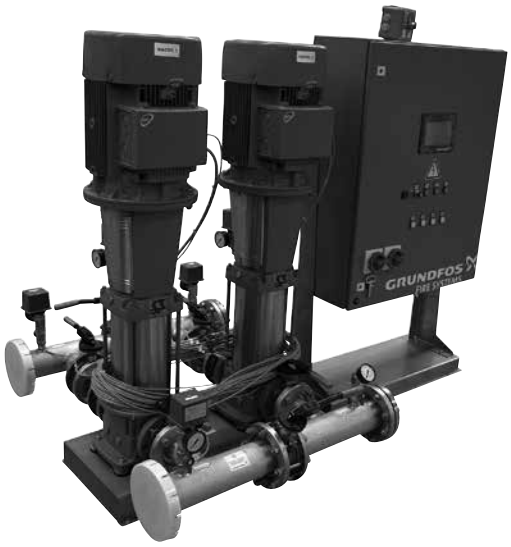

- Выдача сигналов состояния/аварии установки на удаленную панель диспетчеризации по протоколу Modbus
- Индикация работы всех узлов и агрегатов установки на встроенном цветном ж/к дисплее
- ППУ Control MX имеет сертификаты ТР ТС и ВНИИПО
- Шкаф и насосная группа на разъемной раме-основании для удобства монтажа

Цены указаны на условиях «склад-Москва» с учетом НДС.
Рекомендованные розничные цены с 01.03.2017.

Информация, размещенная в Прайс-листе, не является публичной офертой.

Комплектные установки на базе насосов CR или NB, соответствующие требованиям № 123-ФЗ «Технический регламент о требованиях пожарной безопасности».
Способ пуска: до 4,0 кВт включительно – прямой, с 5,5 кВт – «звезда-треугольник».
Напряжение питания: 2 ввода по 3 х 380-415 В, 50 Гц.

Комплект поставки:

1) Пожарные насосы типа CR или NB, с комплектом арматуры и аппаратуры согласно требованиям №123-ФЗ «Технический регламент о требованиях пожарной безопасности»;
2) Прибор управления пожарный Control MX, сертифицированный по требованиям ГОСТ Р 53325-2012.

Базовые возможности управления и контроля:

Защита органов управления от несанкционированного доступа
– управление пожарными насосами;
– управление жокей-насосом (до 5,5 кВт включительно), насос заказывается отдельно;
– управление дренажным насосом (до 4 кВт включительно), насос заказывается отдельно;
– индикация уровня жидкости в 3-х емкостях (поплавковые выключатели заказываются отдельно);
– контроль проводных информационных линий на обрыв и короткое замыкание;
– контроль проводных линий питания на обрыв;
– выдача сигналов в формате Modbus на удаленную панель диспетчеризации, панель заказывается как принадлежность;
– графическая индикация работы установки на цветном ж/к дисплее;
– возможность выставления времени задержки пуска установки пожаротушения (не менее 30 сек.) с возможностью приостановки/отмены пуска;
– журнал событий (1024 события);
– управление 1-ой задвижкой с электроприводом (максимум – до 4-х задвижек с помощью дополнительного шкафа управления задвижками Control VLV);
– возможность запуска теста световой, графической и звуковой индикации;
– дополнительный режим управления с отключением автоматики «Блокировка пуска».

Дополнительно установка пожаротушения оборудована:

– защитой от короткого замыкания основного насоса;
– термисторной защитой основного насоса;
– защитой от короткого замыкания дренажного насоса;
– защитой от короткого замыкания жокей-насоса;
– системой проверки давления на входе в установку (1 реле давления в комплекте);
– системой проверки давления на выходе каждого пожарного насоса;
– системой проверки давления на выходе из установки (2 реле давления в комплекте).

Комплектная насосная установка для систем водяного пожаротушения Hydro MX 1/1 на базе насосов CR

Комплектация: Состоит из двух насосов CR, работающих по схеме: 1 рабочий + 1 резервный.

Перекачиваемая жидкость: Взрывобезопасная, не содержащая абразивных и волокнистых включений, химически нейтральная к материалам насоса.

Материалы: Насосы из чугуна; коллекторы из нержавеющей стали.

Температура перекачиваемой жидкости: +5 ... +60 °C.

Температура окружающей среды: +5 ... +40 °C.

Максимальное рабочее давление: 16 бар.

Напряжение питания: 2 ввода по 3 x 380-415 В.

Номинальная частота: 50 Гц.

Степень защиты: IP54.

Способ пуска: До 4 кВт – прямой, от 5,5 кВт – «звезда-треугольник».

Группа продукта H 5

Тип продукта	Мощность двигателя P_2, кВт	№ продукта	EUR	Рекомендуемый жокей-насос	
				Жокей A	Жокей B
Hydro MX 1/1 CR 10-3	1,1	98592496	**15267,00**	**CR 1-6**	**CR 3-7**
Hydro MX 1/1 CR 10-4	1,5	98592497	**15350,00**	**CR 1-7**	**CR 3-9**
Hydro MX 1/1 CR 10-6	2,2	98592498	**15861,00**	**CR 1-10**	**CR 3-13**
Hydro MX 1/1 CR 10-9	3	98592499	**16543,00**	**CR 1-15**	**CR 3-17**
Hydro MX 1/1 CR 10-12	4	98592500	**17278,00**	**CR 1-19**	**CR 3-21**
Hydro MX 1/1 CR 10-14	5,5	98592501	**19148,00**	**CR 1-21**	**CR 3-23**
Hydro MX 1/1 CR 15-2	2,2	98592502[A]	**15481,00**	**CR 1-5**	**CR 3-7**
Hydro MX 1/1 CR 15-3	3	98592503	**15895,00**	**CR 1-8**	**CR 3-9**
Hydro MX 1/1 CR 15-4	4	98831245	**16336,00**	**CR 1-12**	**CR 3-15**
Hydro MX 1/1 CR 15-5	4	98592504	**16570,00**	**CR 1-12**	**CR 3-15**
Hydro MX 1/1 CR 15-7	5,5	98592505	**18620,00**	**CR 1-17**	**CR 3-19**
Hydro MX 1/1 CR 15-9	7,5	98592506	**19855,00**	**CR 1-21**	**CR 3-23**
Hydro MX 1/1 CR 15-10	11	98592507	**21243,00**	**CR 1-23**	**CR 3-23**
Hydro MX 1/1 CR 20-2	2,2	98592508	**15492,00**	**CR 1-5**	**CR 3-7**
Hydro MX 1/1 CR 20-3	4	98592509	**16252,00**	**CR 1-8**	**CR 3-10**
Hydro MX 1/1 CR 20-5	5,5	98592510	**18320,00**	**CR 1-12**	**CR 3-15**
Hydro MX 1/1 CR 20-7	7,5	98592511	**19549,00**	**CR 1-17**	**CR 3-19**
Hydro MX 1/1 CR 20-10	11	98592512	**21304,00**	**CR 1-23**	**CR 3-23**
Hydro MX 1/1 CR 32-2-2	3	98592513	**18748,00**	**CR 1-5**	**CR 3-6**
Hydro MX 1/1 CR 32-2	4	98592514	**19065,00**	**CR 1-7**	**CR 3-8**
Hydro MX 1/1 CR 32-3	5,5	98592515	**21299,00**	**CR 1-9**	**CR 3-11**
Hydro MX 1/1 CR 32-4	7,5	98592516	**23135,00**	**CR 1-11**	**CR 3-15**
Hydro MX 1/1 CR 32-5	11	98592517[A]	**25041,00**	**CR 1-12**	**CR 3-15**
Hydro MX 1/1 CR 32-6-2	11	98592518	**25734,00**	**CR 1-17**	**CR 3-19**
Hydro MX 1/1 CR 32-7	15	98592519	**27233,00**	**CR 1-19**	**CR 3-23**
Hydro MX 1/1 CR 45-1	4	98592520	**21126,00**	**CR 1-5**	**CR 3-6**
Hydro MX 1/1 CR 45-2	7,5	98592521[A]	**23552,00**	**CR 1-8**	**CR 3-10**
Hydro MX 1/1 CR 45-2-2	5,5	98592522	**23079,00**	**CR 1-7**	**CR 3-8**
Hydro MX 1/1 CR 45-3	11	98592523[A]	**25986,00**	**CR 1-12**	**CR 3-15**
Hydro MX 1/1 CR 45-4	15	98592524	**28128,00**	**CR 1-15**	**CR 3-19**
Hydro MX 1/1 CR 45-5	18,5	98592525	**29679,00**	**CR 1-19**	**CR 3-23**

[A] – поддерживается складской запас готового продукта; [B] – поддерживается складской запас компонентов для сборки продукта.

Цены указаны на условиях «склад-Москва» с учетом НДС.
Рекомендованные розничные цены с 01.03.2017.

Информация, размещенная в Прайс-листе, не является публичной офертой.

Группа продукта H 5

Тип продукта	Мощность двигателя P_2, кВт	№ продукта	EUR	Рекомендуемый жокей-насос	
				Жокей A	Жокей B
Hydro MX 1/1 CR 64-1	5,5	98592526	**24121,00**	**CR 1-5**	**CR 3-7**
Hydro MX 1/1 CR 64-2	11	98592527	**27375,00**	**CR 1-7**	**CR 3-8**
Hydro MX 1/1 CR 64-2-2	7,5	98592528	**25836,00**	**CR 1-9**	**CR 3-11**
Hydro MX 1/1 CR 64-3-1	15	98592529	**29344,00**	**CR 1-12**	**CR 3-15**
Hydro MX 1/1 CR 64-3	18,5	98592530	**30086,00**	**CR 1-13**	**CR 3-17**
Hydro MX 1/1 CR 64-4	22	98592531	**34105,00**	**CR 1-15**	**CR 3-17**
Hydro MX 1/1 CR 64-4-2	18,5	98592532	**30838,00**	**CR 1-17**	**CR 3-21**
Hydro MX 1/1 CR 64-5-1	30	98592533	**38450,00**	**CR 1-21**	**CR 3-23**
Hydro MX 1/1 CR 90-1	7,5	98592535	**25766,00**	**CR 1-5**	**CR 3-6**
Hydro MX 1/1 CR 90-2-2	11	98592536	**27942,00**	**CR 1-7**	**CR 3-8**
Hydro MX 1/1 CR 90-2	15	98592537	**28740,00**	**CR 1-9**	**CR 3-11**
Hydro MX 1/1 CR 90-3	22	98592538	**34010,00**	**CR 1-11**	**CR 3-13**
Hydro MX 1/1 CR 90-3-2	18,5	98592539	**30559,00**	**CR 1-13**	**CR 3-15**
Hydro MX 1/1 CR 90-4-2	30	98592540	**37280,00**	**CR 1-15**	**CR 3-17**
Hydro MX 1/1 CR 90-4	30	98592541	**37280,00**	**CR 1-17**	**CR 3-21**
Hydro MX 1/1 CR 120-1	11	98592542	**35549,00**	**CR 1-7**	**CR 3-7**
Hydro MX 1/1 CR 120-2-1	18,5	98592543	**40128,00**	**CR 1-9**	**CR 3-11**
Hydro MX 1/1 CR 120-5-1	45	98592544	**58235,00**	**CR 1-12**	**CR 3-11**
Hydro MX 1/1 CR 120-2	22	98592545	**42178,00**	**CR 1-17**	**CR 3-15**
Hydro MX 1/1 CR 120-3	30	98592546	**45661,00**	**CR 1-21**	**CR 3-19**
Hydro MX 1/1 CR 120-4-1	37	98592547	**52146,00**	**CR 1-25**	**CR 3-23**
Hydro MX 1/1 CR 150-1-1	11	98592548	**35599,00**	**CR 1-5**	**CR 3-7**
Hydro MX 1/1 CR 150-1	15	98592549	**37685,00**	**CR 1-7**	**CR 3-7**
Hydro MX 1/1 CR 150-2-1	22	98592550	**42178,00**	**CR 1-9**	**CR 3-11**
Hydro MX 1/1 CR 150-3-2	30	98592551	**45661,00**	**CR 1-12**	**CR 3-15**
Hydro MX 1/1 CR 150-3	37	98592552	**51554,00**	**CR 1-15**	**CR 3-15**
Hydro MX 1/1 CR 150-4-1	45	98592553	**57645,00**	**CR 1-17**	**CR 3-19**
Hydro MX 1/1 CR 150-5-2	55	98592554	**66578,00**	**CR 1-21**	**CR 3-21**

[A] – поддерживается складской запас готового продукта; [B] – поддерживается складской запас компонентов для сборки продукта.

Цены указаны на условиях «склад-Москва» с учетом НДС.
Рекомендованные розничные цены с 01.03.2017.

Информация, размещенная в Прайс-листе, не является публичной офертой.

Комплектная насосная установка для систем водяного пожаротушения Hydro MX 2/1 на базе насосов CR

Комплектация: Состоит из трёх насосов CR, работающих по схеме: 2 рабочих + 1 резервный.

Перекачиваемая жидкость: Взрывобезопасная, не содержащая абразивных и волокнистых включений, химически нейтральная к материалам насоса.

Материалы: Насосы из чугуна; коллекторы из нержавеющей стали.

Температура перекачиваемой жидкости: +5 ... +60 °C.

Температура окружающей среды: +5 ... +40 °C.

Максимальное рабочее давление: 16 бар.

Напряжение питания: 2 ввода по 3 x 380-415 В.

Номинальная частота: 50 Гц.

Степень защиты: IP54.

Способ пуска: До 4 кВт – прямой, от 5,5 кВт – «звезда-треугольник».

Группа продукта H 5

Тип продукта	Мощность двигателя P_2, кВт	№ продукта	EUR
Hydro MX 2/1 CR 5-2	0,37	98783274	**21843,00**
Hydro MX 2/1 CR 5-3	0,55	98783275	**21622,00**
Hydro MX 2/1 CR 5-4	0,55	98783276	**21942,00**
Hydro MX 2/1 CR 5-5	0,75	98783277	**22803,00**
Hydro MX 2/1 CR 5-6	1,1	98783278	**22169,00**
Hydro MX 2/1 CR 5-7	1,1	98783279	**22203,00**
Hydro MX 2/1 CR 5-8	1,1	98783280	**22275,00**
Hydro MX 2/1 CR 5-9	1,5	98783291	**22362,00**
Hydro MX 2/1 CR 5-10	1,5	98783292	**22404,00**
Hydro MX 2/1 CR 5-11	2,2	98783293	**23408,00**
Hydro MX 2/1 CR 5-12	2,2	98783294	**23449,00**
Hydro MX 2/1 CR 5-13	2,2	98783295	**23507,00**
Hydro MX 2/1 CR 5-14	2,2	98783296	**23565,00**
Hydro MX 2/1 CR 5-15	2,2	98783297	**23599,00**
Hydro MX 2/1 CR 5-16	2,2	98783298	**23641,00**
Hydro MX 2/1 CR 5-18	3	98783299	**22963,00**
Hydro MX 2/1 CR 5-20	3	98783300	**23041,00**
Hydro MX 2/1 CR 5-22	4	98783301	**23461,00**
Hydro MX 2/1 CR 10-01	0,37	98783302	**21899,00**
Hydro MX 2/1 CR 10-02	0,75	98783303	**22658,00**
Hydro MX 2/1 CR 10-03	1,1	98783304	**22139,00**
Hydro MX 2/1 CR 10-04	1,5	98783305	**22293,00**
Hydro MX 2/1 CR 10-05	2,2	98783306	**23228,00**
Hydro MX 2/1 CR 10-06	2,2	98783307	**22561,00**
Hydro MX 2/1 CR 10-07	3	98783308	**22815,00**
Hydro MX 2/1 CR 10-08	3	98783309	**22905,00**
Hydro MX 2/1 CR 10-09	3	98783310	**23016,00**
Hydro MX 2/1 CR 10-10	4	98783311	**23452,00**
Hydro MX 2/1 CR 10-12	4	98783312	**23618,00**
Hydro MX 2/1 CR 15-01	1,1	98783313	**22092,00**
Hydro MX 2/1 CR 15-02	2,2	98783314	**22289,00**
Hydro MX 2/1 CR 15-03	3	98783315	**22573,00**
Hydro MX 2/1 CR 15-04	4	98783316	**23025,00**
Hydro MX 2/1 CR 15-05	4	98783317	**23133,00**
Hydro MX 2/1 CR 15-06	5,5	98783318	**25196,00**

Тип продукта	Мощность двигателя P_2, кВт	№ продукта	EUR
Hydro MX 2/1 CR 15-07	5,5	98783319	**25335,00**
Hydro MX 2/1 CR 15-08	7,5	98783320	**25930,00**
Hydro MX 2/1 CR 15-09	7,5	98783321	**26039,00**
Hydro MX 2/1 CR 15-10	11	98783322	**29187,00**
Hydro MX 2/1 CR 20-01	1,1	98783323	**22573,00**
Hydro MX 2/1 CR 20-02	2,2	98783324	**22766,00**
Hydro MX 2/1 CR 20-03	4	98783325	**23392,00**
Hydro MX 2/1 CR 20-04	5,5	98783326	**25439,00**
Hydro MX 2/1 CR 20-05	5,5	98783327	**25547,00**
Hydro MX 2/1 CR 20-06	7,5	98783328	**26152,00**
Hydro MX 2/1 CR 20-07	7,5	98783329	**26290,00**
Hydro MX 2/1 CR 20-08	11	98783330	**29429,00**
Hydro MX 2/1 CR 20-10	11	98783331	**29664,00**
Hydro MX 2/1 CR 32-1-1	1,5	98783332	**24407,00**
Hydro MX 2/1 CR 32-1	2,2	98783333	**25400,00**
Hydro MX 2/1 CR 32-2-2	3	98783334	**24938,00**
Hydro MX 2/1 CR 32-2	4	98783335	**25273,00**
Hydro MX 2/1 CR 32-3-2	5,5	98783336	**27227,00**
Hydro MX 2/1 CR 32-3	5,5	98783337	**27220,00**
Hydro MX 2/1 CR 32-4-2	7,5	98783338	**28097,00**
Hydro MX 2/1 CR 32-4	7,5	98783339	**28088,00**
Hydro MX 2/1 CR 32-5-2	11	98783340	**31603,00**
Hydro MX 2/1 CR 32-5	11	98783341	**31603,00**
Hydro MX 2/1 CR 32-6-2	11	98783342	**32136,00**
Hydro MX 2/1 CR 32-6	11	98783343	**32127,00**
Hydro MX 2/1 CR 32-7-2	15	98783344	**33516,00**
Hydro MX 2/1 CR 32-7	15	98783345	**33509,00**
Hydro MX 2/1 CR 45-1-1	3	98783346	**26750,00**
Hydro MX 2/1 CR 45-1	4	98783347	**27091,00**
Hydro MX 2/1 CR 45-2-2	5,5	98783348	**29060,00**
Hydro MX 2/1 CR 45-2	7,5	98783349	**29537,00**
Hydro MX 2/1 CR 45-3-2	11	98783350	**33112,00**
Hydro MX 2/1 CR 45-3	11	98783351	**33112,00**
Hydro MX 2/1 CR 45-4-2	15	98783352	**34552,00**
Hydro MX 2/1 CR 45-4	15	98783353	**34552,00**

Цены указаны на условиях «склад-Москва» с учетом НДС.
Рекомендованные розничные цены с 01.03.2017.

Информация, размещенная в Прайс-листе, не является публичной офертой.

Группа продукта H 5

Тип продукта	Мощность двигателя P_2, кВт	№ продукта	EUR
Hydro MX 2/1 CR 45-5-2	18,5	98783354	**41859,00**
Hydro MX 2/1 CR 45-5	18,5	98783355	**41859,00**
Hydro MX 2/1 CR 64-1-1	4	98783356	**27747,00**
Hydro MX 2/1 CR 64-1	5,5	98783357	**29311,00**
Hydro MX 2/1 CR 64-2-2	7,5	98783358	**30234,00**
Hydro MX 2/1 CR 64-2-1	11	98783359	**33364,00**
Hydro MX 2/1 CR 64-2	11	98783360	**33364,00**
Hydro MX 2/1 CR 64-3-2	15	98783361	**34838,00**
Hydro MX 2/1 CR 64-3-1	15	98783362	**34838,00**
Hydro MX 2/1 CR 64-3	18,5	98783363	**41693,00**
Hydro MX 2/1 CR 64-4-2	18,5	98783364	**42191,00**
Hydro MX 2/1 CR 64-4-1	22	98783365	**43548,00**
Hydro MX 2/1 CR 64-4	22	98783366	**43548,00**
Hydro MX 2/1 CR 64-5-2	30	98783367	**46244,00**
Hydro MX 2/1 CR 64-5-1	30	98783368	**46244,00**
Hydro MX 2/1 CR 64-5	30	98783369	**46244,00**
Hydro MX 2/1 CR 90-1-1	5,5	98783370	**31762,00**
Hydro MX 2/1 CR 90-1	7,5	98783371	**32388,00**
Hydro MX 2/1 CR 90-2-2	11	98783372	**35838,00**

Тип продукта	Мощность двигателя P_2, кВт	№ продукта	EUR
Hydro MX 2/1 CR 90-2	15	98783373	**36975,00**
Hydro MX 2/1 CR 90-3-2	18,5	98783374	**44365,00**
Hydro MX 2/1 CR 90-3	22	98783375	**45722,00**
Hydro MX 2/1 CR 90-4-2	30	98783376	**48521,00**
Hydro MX 2/1 CR 90-4	30	98783377	**48521,00**
Hydro MX 2/1 CR 120-1	11	98783378	**56696,00**
Hydro MX 2/1 CR 120-2-1	18,5	98783379	**66213,00**
Hydro MX 2/1 CR 120-2	22	98783380	**67538,00**
Hydro MX 2/1 CR 120-3	30	98783381	**71175,00**
Hydro MX 2/1 CR 120-4-1	37	98783382	**79974,00**
Hydro MX 2/1 CR 120-5-1	45	98783383	**86976,00**
Hydro MX 2/1 CR 150-1-1	11	98783384	**63107,00**
Hydro MX 2/1 CR 150-1	15	98783385	**64020,00**
Hydro MX 2/1 CR 150-2-1	22	98783386	**74009,00**
Hydro MX 2/1 CR 150-3-2	30	98783387	**77784,00**
Hydro MX 2/1 CR 150-3	37	98783388	**85074,00**
Hydro MX 2/1 CR 150-4-1	45	98783389	**92215,00**
Hydro MX 2/1 CR 150-5-2	55	98783390	**103848,00**

Комплектные насосные установки для систем водяного пожаротушения Hydro MX 1/1 и Hydro MX 2/1 на базе насосов NB

Комплектная насосная установка для систем водяного пожаротушения Hydro MX 1/1 на базе насосов NB

Комплектация: Установка состоит из двух насосов NB, работающих по схеме: 1 рабочий + 1 резервный.

Перекачиваемая жидкость: Взрывобезопасная, не содержащая абразивных и волокнистых включений, химически нейтральная к материалам насоса.

Материалы: Насосы из чугуна; коллекторы из нержавеющей стали.

Температура перекачиваемой жидкости: +5 ... +60 °C.

Температура окружающей среды: +5 ... +40 °C.

Максимальное рабочее давление: 16 бар.

Напряжение питания: 2 ввода по 3 x 380-415 В.

Номинальная частота: 50 Гц.

Степень защиты: IP54.

Способ пуска: До 4 кВт – прямой; от 5,5 кВт – «звезда-треугольник».

Группа продукта H 5

Тип продукта	Мощность двигателя P_2, кВт	№ продукта	EUR
Hydro MX 1/1 NB 80-160/151	15	98592555	**24700,00**
Hydro MX 1/1 NB 80-160/161	18,5	98592556	**24663,00**
Hydro MX 1/1 NB 80-160/167	22	98592558	**27026,00**
Hydro MX 1/1 NB 80-160/177	30	98592559	**31398,00**
Hydro MX 1/1 NB 80-200/171	22	98592557	**26711,00**
Hydro MX 1/1 NB 80-200/188	30	98592560	**31781,00**
Hydro MX 1/1 NB 80-200/200	37	98592561	**34753,00**
Hydro MX 1/1 NB 80-200/211	45	98592562	**37786,00**
Hydro MX 1/1 NB 80-200/222	55	98592564	**40931,00**
Hydro MX 1/1 NB 80-250/220	45	98592563	**38049,00**
Hydro MX 1/1 NB 80-250/234	55	98592565	**41089,00**

Цены указаны на условиях «склад-Москва» с учетом НДС.
Рекомендованные розничные цены с 01.03.2017.

Информация, размещенная в Прайс-листе, не является публичной офертой.

Комплектная насосная установка для систем водяного пожаротушения Hydro MX 2/1 на базе насосов NB

Комплектация:	Установка состоит из трёх насосов NB, работающих по схеме: 2 рабочих + 1 резервный.
Перекачиваемая жидкость:	Взрывобезопасная, не содержащая абразивных и волокнистых включений, химически нейтральная к материалам насоса.
Материалы:	Насосы из чугуна; коллекторы из нержавеющей стали.
Температура перекачиваемой жидкости:	+5 ... +60 °C.
Температура окружающей среды:	+5 ... +40 °C.
Максимальное рабочее давление:	16 бар.
Напряжение питания:	2 ввода по 3 x 380-415 В.
Номинальная частота:	50 Гц.
Степень защиты:	IP54.
Способ пуска:	До 4 кВт – прямой; от 5,5 кВт – «звезда-треугольник».

Группа продукта H 5

Тип продукта	Мощность двигателя P_2, кВт	№ продукта	EUR
Hydro MX 2/1 NB 80-160/151	15	98783391	**56748,00**
Hydro MX 2/1 NB 80-160/161	18,5	98783392	**63762,00**
Hydro MX 2/1 NB 80-160/167	22	98783393	**65447,00**
Hydro MX 2/1 NB 80-160/177	30	98783394	**68574,00**
Hydro MX 2/1 NB 80-200/171	22	98783395	**67147,00**
Hydro MX 2/1 NB 80-200/188	30	98783396	**69503,00**
Hydro MX 2/1 NB 80-200/200	37	98783397	**79034,00**
Hydro MX 2/1 NB 80-200/211	45	98783398	**83487,00**
Hydro MX 2/1 NB 80-200/222	55	98783399	**92051,00**
Hydro MX 2/1 NB 80-250/220	45	98783400	**83724,00**
Hydro MX 2/1 NB 80-250/234	55	98783401	**91847,00**

Рекомендуемые жокей-насосы Hydro Solo FS для комплектных установок для систем водяного пожаротушения Hydro MX

Комплектация: Насос CR, мембранный бак (V = 60 л), реле давления и манометр подсоединены через 5-ходовой штуцер и установлены на одной раме.
Насос CR работает с постоянной скоростью вращения. Электропитание и управление осуществляется с помощью установки Hydro MX.
Жокей А и **Жокей Б** подбираются, исходя из расхода одного спринклера.

Перекачиваемая жидкость: Взрывобезопасная, не содержащая абразивных и волокнистых включений, химически нейтральная к материалам насоса.

Материалы: Насосы из чугуна;
коллекторы из нержавеющей стали.

Температура перекачиваемой жидкости: +5 ... +60 °C.

Температура окружающей среды: +5 ... +40 °C.

Максимальное рабочее давление: 16 бар.

Напряжение питания: 3 x 380-415 В.

Номинальная частота: 50 Гц.

Степень защиты: IP54.

Способ пуска: Прямой пуск.

Группа продукта H 5

Жокей А	Мощность двигателя P_2, кВт	Номинальное давление, бар	№ продукта	EUR
Hydro Solo FS CR 1-5	0,37	6	96645071	**2373,00**
Hydro Solo FS CR 1-6	0,37	6	96645072	**2395,00**
Hydro Solo FS CR 1-7	0,37	6	96642857	**2422,00**
Hydro Solo FS CR 1-8	0,55	6	96645073	**2465,00**
Hydro Solo FS CR 1-9	0,55	6	96645075	**2490,00**
Hydro Solo FS CR 1-10	0,55	6	96644941	**2530,00**
Hydro Solo FS CR 1-11	0,55	10	96645080	**2553,00**
Hydro Solo FS CR 1-12	0,75	10	96645086	**2608,00**
Hydro Solo FS CR 1-13	0,75	10	96644986	**2630,00**
Hydro Solo FS CR 1-15	0,75	10	96645087	**2648,00**
Hydro Solo FS CR 1-17	1,1	10	96644988	**2797,00**
Hydro Solo FS CR 1-19	1,1	16	96645088	**2818,00**
Hydro Solo FS CR 1-21	1,1	16	96645089	**2882,00**
Hydro Solo FS CR 1-23	1,1	16	96645090	**2931,00**

Группа продукта H 5

Жокей В	Мощность двигателя P_2, кВт	Номинальное давление, бар	№ продукта	EUR
Hydro Solo FS CR 3-6	0,55	6	96645261	**2420,00**
Hydro Solo FS CR 3-7	0,55	6	96645162	**2441,00**
Hydro Solo FS CR 3-8	0,75	6	96645262	**2695,00**
Hydro Solo FS CR 3-9	0,75	6	96645264	**2518,00**
Hydro Solo FS CR 3-10	0,75	6	96645166	**3152,00**
Hydro Solo FS CR 3-11	1,1	10	96645266	**3247,00**
Hydro Solo FS CR 3-13	1,1	10	96645267	**3295,00**
Hydro Solo FS CR 3-15	1,1	10	96645168	**3308,00**
Hydro Solo FS CR 3-17	1,5	10	96645268	**3448,00**
Hydro Solo FS CR 3-19	1,5	16	96645269	**3497,00**
Hydro Solo FS CR 3-21	2,2	16	96645271	**3645,00**
Hydro Solo FS CR 3-23	2,2	16	96645273	**3694,00**

Цены указаны на условиях «склад-Москва» с учетом НДС.
Рекомендованные розничные цены с 01.03.2017.

Информация, размещенная в Прайс-листе, не является публичной офертой.

Принадлежности – шкафы управления задвижками

Группа продукта Z

Название опции	№ продукта	Добавка к стоимости установки, EUR
Управление одной дополнительной задвижкой с электроприводом		
Control VLV-S 1 × 1,6-2,5 A 230В DOL-II - 2.5 A 1 × 230В	98638249	**2003,00**
Control VLV-S 1 × 1,6-2,5 A 380В DOL-II - 2.5 A 3 × 380В	98638250	**2003,00**
Управление двумя дополнительными задвижками с электроприводом		
Control VLV-S 2 × 1,6-2,5 A 230В DOL-II - 2.5 A 1 × 230В	98638251	**2291,00**
Control VLV-S 2 × 1,6-2,5 A 380В DOL-II - 2.5 A 3 × 380В	98638252	**2291,00**
Управление тремя дополнительными задвижками с электроприводом		
Control VLV-S 3 × 1,6-2,5 A 230В DOL-II - 2.5 A 1 × 230В	98638253	**2600,00**
Control VLV-S 3 × 1,6-2,5 A 380В DOL-II - 2.5 A 3 × 380В	98638254	**2600,00**

Элемент дистанционного управления (ЭДУ)

Номер – по запросу.

Цена – по запросу.

Отдельно не поставляется, заказ возможен только в комплекте с установкой Hydro MX.

[A] – поддерживается складской запас готового продукта; [B] – поддерживается складской запас компонентов для сборки продукта.

Насосы для дренажа и водоотведения из чугуна

- Встроенная защита электродвигателя

- Удобство обслуживания и монтажа: быстроразъемный хомут для соединения корпуса с электродвигателем

- Двойное картриджевое уплотнение вала

- Кабельный ввод со штекерным разъемом
- Переносной и стационарный варианты монтажа
- DP, EF со встроенными датчиками уровня — не требуются реле уровня и шкаф управления

Цены указаны на условиях «склад-Москва» с учетом НДС.
Рекомендованные розничные цены с 01.03.2017.

Информация, размещенная в Прайс-листе, не является публичной офертой.

Погружные дренажные насосы DP

Рабочее колесо полуоткрытое многоканальное. Свободный проход 10 мм. Максимальное число пусков в час – 30. Длина кабеля 10 м. Защита электродвигателя: термовыключатель в каждой обмотке.

Перекачиваемая жидкость: Дренажные, поверхностные, грунтовые и технологические воды без волокнистых включений.

Температура перекачиваемой жидкости: 0 ... +40 °C, кратковременно до +60 °C (не более 3 мин, кроме взрывоопасных сред).

Материалы: Чугун (детали проточной части).

Номинальная частота: 50 Гц.

Степень защиты: IP54.

Класс изоляции: F.

Группа продукта J 1

Тип продукта	Номинальное напряжение	Мощность P_1/P_2, кВт	Номинальный ток In, A	Напорный патрубок	Скорость вращения, об/мин	Вес, кг	№ продукта	EUR
DP10.50.09.2.1.502	1 × 230 В	1,3/0,9	6,1	R 2	2870	39	96104200	**1664,00**
DP10.50.09.2.50B	3 × 400 В	1,4/0,9	2,8	R 2	2870	39	96104204	**1664,00**
DP10.50.09.Ex.2.1.502	1 × 230 В	1,3/0,9	6,1	R 2	2870	39	96104201	**1841,00**
DP10.50.09.Ex.2.50B	3 × 400 В	1,4/0,9	2,8	R 2	2870	39	96104205	**1841,00**
DP10.50.15.2.50B	3 × 400 В	2,2/1,5	3,8	R 2	2720	39	96104208	**1894,00**
DP10.50.15.Ex.2.50B	3 × 400 В	2,2/1,5	3,8	R 2	2720	39	96104209	**2070,00**
DP10.65.26.2.50B	3 × 400 В	3,5/2,6	5,8	DN 65	2870	61	96106542	**2252,00**
DP10.65.26.Ex.2.50B	3 × 400 В	3,5/2,6	5,8	DN 65	2870	61	96106543	**2428,00**

Насосы с поплавковым выключателем

В комплект поставки входят насос с кабелем 10 м, поплавковый выключатель с кабелем 10 м, блок управления CU 100 с автоматом защиты электродвигателя.

Группа продукта J 1

Тип продукта	Номинальное напряжение	Мощность P_1/P_2, кВт	Номинальный ток In, A	Напорный патрубок	Скорость вращения, об/мин	Вес, кг	№ продукта	EUR
DP10.50.09.A.2.1.502	1 × 230 В	1,3/0,9	6,1	R 2	2870	39	96104202	**2047,00**
DP10.50.09.A.2.50B	3 × 400 В	1,4/0,9	2,8	R 2	2870	39	96104206	**2047,00**
DP10.50.15.A.2.50B	3 × 400 В	2,2/1,5	3,8	R 2	2720	39	96104210	**2275,00**
DP10.65.26.A.2.50B	3 × 400 В	3,5/2,6	5,8	DN 65	2870	61	96106544	**2635,00**

Насосы AUTO$_{ADAPT}$ со встроенными датчиками уровня

Насосы имеют встроенный контроллер, один аналоговый датчик абсолютного давления, один датчик сухого хода (взрывозащищенные насосы оснащены двумя датчиками), датчики PT1000.

Группа продукта J 1

Тип продукта	Номинальное напряжение	Мощность P_1/P_2, кВт	Номинальный ток In, A	Напорный патрубок	Скорость вращения, об/мин	Вес, кг	№ продукта	EUR
DP10.50.09.E.2.1.502	1 × 230 В	1,3/0,9	6,1	R 2	2870	39	96877476	**2407,00**
DP10.50.09.E.Ex.2.1.502	1 × 230 В	1,3/0,9	6,1	R 2	2870	39	96877479	**2639,00**
DP10.50.09.E.2.50B	3 × 400 В	1,4/0,9	2,8	R 2	2870	39	96877478	**2407,00**
DP10.50.09.E.Ex.2.50B	3 × 400 В	1,4/0,9	2,8	R 2	2870	39	96877502	**2639,00**
DP10.50.15.E.2.50B	3 × 400 В	2,2/1,5	3,8	R 2	2720	39	96877503	**2616,00**
DP10.50.15.E.Ex.2.50B	3 × 400 В	2,2/1,5	3,8	R 2	2720	39	96877504	**2850,00**
DP10.65.26.E.2.50B	3 × 400 В	3,5/2,6	5,8	DN 65	2870	61	96877506	**3029,00**
DP10.65.26.E.Ex.2.50B	3 × 400 В	3,5/2,6	5,8	DN 65	2870	61	96877507	**3265,00**

Ex – взрывозащищенное исполнение.

Устройство Grundfos GO

Предназначено для беспроводной настройки и контроля параметров насосов AUTO$_{ADAPT}$.

Интерфейс передачи данных CIU, принадлежности

Предназначен для управления насосами AUTO$_{ADAPT}$ по промышленным протоколам связи.
См. раздел 11 «Шкафы управления насосами».

Погружные дренажные насосы EF

Рабочее колесо полуоткрытое одноканальное. Свободный проход 30 мм. Максимальное число пусков в час – 30. Длина кабеля 10 м. Защита электродвигателя: термовыключатель в каждой обмотке.

Перекачиваемая жидкость: Дренажные, поверхностные, грунтовые и сточные воды, кроме стоков из туалетов.

Температура перекачиваемой жидкости: 0 ... +40 °C, кратковременно до +60 °C (не более 3 мин, кроме взрывоопасных сред).

Материалы: Чугун (детали проточной части).

Номинальная частота: 50 Гц.

Степень защиты: IP68.

Класс изоляции: F.

Группа продукта J 1

Тип продукта	Номинальное напряжение	Мощность P_1/P_2, кВт	Номинальный ток In, A	Напорный патрубок	Скорость вращения, об/мин	Вес, кг	№ продукта	EUR
EF30.50.06.2.1.502	1 x 230 В	1,0/0,6	4,8	R 2	2920	38	96106546	**1095,00**
EF30.50.06.Ex.2.1.502	1 x 230 В	1,0/0,6	4,8	R 2	2920	38	96106547	**1254,00**
EF30.50.06.2.50B	3 x 400 В	1,0/0,6	2,3	R 2	2920	38	96106550	**1095,00**
EF30.50.06.Ex.2.50B	3 x 400 В	1,0/0,6	2,3	R 2	2920	38	96106551	**1254,00**
EF30.50.09.2.1.502	1 x 230 В	1,3/0,9	6,1	R 2	2870	38	96115111	**1174,00**
EF30.50.09.Ex.2.1.502	1 x 230 В	1,3/0,9	6,1	R 2	2870	38	96115112	**1334,00**
EF30.50.09.2.50B	3 x 400 В	1,4/0,9	2,8	R 2	2870	38	96115115	**1174,00**
EF30.50.09.Ex.2.50B	3 x 400 В	1,4/0,9	2,8	R 2	2870	38	96115116	**1334,00**
EF30.50.11.2.1.502	1 x 230 В	1,6/1,1	7,4	R 2	2830	38	96106554	**1257,00**
EF30.50.11.Ex.2.1.502	1 x 230 В	1,6/1,1	7,4	R 2	2830	38	96106555	**1415,00**
EF30.50.11.2.50B	3 x 400 В	1,6/1,1	3,1	R 2	2830	38	96106558	**1257,00**
EF30.50.11.Ex.2.50B	3 x 400 В	1,6/1,1	3,1	R 2	2830	38	96106559	**1415,00**
EF30.50.15.2.50B	3 x 400 В	2,2/1,5	3,8	R 2	2720	38	96104196	**1260,00**
EF30.50.15.Ex.2.50B	3 x 400 В	2,2/1,5	3,8	R 2	2720	38	96104197	**1522,00**

Насосы с поплавковым выключателем

В комплект поставки входят насос с кабелем 10 м, поплавковый выключатель с кабелем 10 м, блок управления CU 100 с автоматом защиты электродвигателя.

Группа продукта J 1

Тип продукта	Номинальное напряжение	Мощность P_1/P_2, кВт	Номинальный ток In, A	Напорный патрубок	Скорость вращения, об/мин	Вес, кг	№ продукта	EUR
EF30.50.06.A.2.1.502	1 x 230 В	1,0/0,6	4,8	R 2	2920	38	96106548	**1439,00**
EF30.50.06.A.2.50B	3 x 400 В	1,0/0,6	2,3	R 2	2920	38	96106552	**1439,00**
EF30.50.09.A.2.1.502	1 x 230 В	1,3/0,9	6,1	R 2	2870	38	96115113	**1519,00**
EF30.50.09.A.2.50B	3 x 400 В	1,4/0,9	2,8	R 2	2870	38	96115117	**1519,00**
EF30.50.11.A.2.1.502	1 x 230 В	1,6/1,1	7,4	R 2	2830	38	96106556	**1602,00**
EF30.50.11.A.2.50B	3 x 400 В	1,6/1,1	3,1	R 2	2830	38	96106560	**1602,00**
EF30.50.15.A.2.50B	3 x 400 В	2,2/1,5	3,8	R 2	2720	38	96104198	**1709,00**

Цены указаны на условиях «склад-Москва» с учетом НДС.
Рекомендованные розничные цены с 01.03.2017.

Информация, размещенная в Прайс-листе, не является публичной офертой.

Насосы AUTO*ADAPT* со встроенными датчиками уровня

Насосы имеют встроенный контроллер, один аналоговый датчик абсолютного давления, один датчик сухого хода (взрывозащищенные насосы оснащены двумя датчиками), датчики PT1000. Группа продукта J 1

Тип продукта	Номинальное напряжение	Мощность P_1/P_2, кВт	Номинальный ток In, A	Напорный патрубок	Скорость вращения, об/мин	Вес, кг	№ продукта	EUR
EF30.50.06.E.2.1.502	1 x 230 В	1,0/0,6	4,8	R 2	2920	36	96877508	**1798,00**
EF30.50.06.E.Ex.2.1.502	1 x 230 В	1,0/0,6	4,8	R 2	2920	36	96877512	**2082,00**
EF30.50.06.E.2.50B	3 x 400 В	1,0/0,6	2,3	R 2	2920	38	96877510	**1798,00**
EF30.50.06.E.Ex.2.50B	3 x 400 В	1,0/0,6	2,3	R 2	2920	38	96877514	**2060,00**
EF30.50.09.E.2.1.502	1 x 230 В	1,3/0,9	6,1	R 2	2870	38	96877515	**1873,00**
EF30.50.09.E.Ex.2.1.502	1 x 230 В	1,3/0,9	6,1	R 2	2870	38	96877518	**2157,00**
EF30.50.09.E.2.50B	3 x 400 В	1,4/0,9	2,8	R 2	2870	38	96877516	**1873,00**
EF30.50.09.E.Ex.2.50B	3 x 400 В	1,4/0,9	2,8	R 2	2870	38	96877532	**2157,00**
EF30.50.11.E.2.1.502	1 x 230 В	1,6/1,1	7,4	R 2	2830	38	96875101	**1946,00**
EF30.50.11.E.Ex.2.1.502	1 x 230 В	1,6/1,1	7,4	R 2	2830	38	96878446	**2213,00**
EF30.50.11.E.2.50B	3 x 400 В	1,6/1,1	3,1	R 2	2830	38	96878445	**1946,00**
EF30.50.11.E.Ex.2.50B	3 x 400 В	1,6/1,1	3,1	R 2	2830	38	96878447	**2213,00**
EF30.50.15.E.2.50B	3 x 400 В	2,2/1,5	3,8	R 2	2720	41	96878448	**2044,00**
EF30.50.15.E.Ex.2.50B	3 x 400 В	2,2/1,5	3,8	R 2	2720	41	96878449	**2337,00**

Ex – взрывозащищенное исполнение.

Устройство Grundfos GO

Предназначено для беспроводной настройки и контроля параметров насосов AUTO*ADAPT*.

Интерфейс передачи данных CIU, принадлежности

Предназначен для управления насосами AUTO*ADAPT* по промышленным протоколам связи.
См. раздел 11 «Шкафы управления насосами».

Перечень дополнительных опций для насосов DP, EF. Стоимость – по запросу. № продукта при заказе.

1. Стандартный кабель длиной 15, 20, 25, 30, 40, 50 м.
2. Экранированный кабель длиной 15, 20, 25, 30, 40 м.
3. Уплотнительные кольца из FKM (стандартное исполнение – NBR), рекомендуются при перекачке воды с нефтепродуктами.
4. Покраска наружных поверхностей в черный, красный, иной цвет.
5. Покрытие наружных поверхностей толщиной 300 или 450 мкм.
6. Реле влажности в полости электродвигателя.
7. Специальная или дополнительная заводская табличка.

Высоконапорные погружные дренажные насосы DPK
Рабочее колесо полуоткрытое. Свободный проход 10-20 мм. Максимальное число пусков в час – 30.
Длина кабеля 10 м. Защита электродвигателя: датчик влажности (5,5 кВт и выше), термовыключатель.

Перекачиваемая жидкость: Дренажные, поверхностные, грунтовые, воды с содержанием абразивных веществ.
Температура перекачиваемой жидкости: 0 ... +40 °C.
Материалы: Чугун (детали проточной части).
Номинальное напряжение: 3 x 380-415 В.
Номинальная частота: 50 Гц.
Степень защиты: IP68.
Класс изоляции: F.
Скорость вращения: 2850 об/мин.

Группа продукта J 5

Тип продукта	Мощность P_2, кВт	Номинальный ток In, A	Напорный патрубок	Кабель	Способ пуска	Вес, кг	№ продукта	EUR
DPK.10.50.075.5.0D	0,75	2,0	DN 50	4×1,5 мм² + 4×1 мм²	Прямой пуск	31	96884078	**757,00**
DPK.10.50.15.5.0D	1,5	3,6	DN 50	4×1,5 мм² + 4×1 мм²	Прямой пуск	35	96884080	**785,00**
DPK.10.80.22.5.0D	2,2	5,1	DN 80	4×1,5 мм² + 4×1 мм²	Прямой пуск	40	96884112	**828,00**
DPK.15.80.37.5.0D	3,7	8,2	DN 80	4×1,5 мм² + 4×1 мм²	Прямой пуск	60	96884114	**1255,00**
DPK.15.80.55.5.0D	5,5	11,9	DN 80	4×2,5 мм² + 4×1 мм²	Прямой пуск	113	96884086	**1895,00**
DPK.15.80.55.5.1D	5,5	11,9	DN 80	7×4,0 мм² + 4×1 мм²	Звезда-треугол.	113	96926030	**1930,00**
DPK.15.100.75.5.0D	7,5	16,0	DN 100	4×4,0 мм² + 4×1 мм²	Прямой пуск	118	96884088	**2033,00**
DPK.15.100.75.5.1D	7,5	16,0	DN 100	7×4,0 мм² + 4×1 мм²	Звезда-треугол.	118	96926032	**2070,00**
DPK.20.100.110.5.0D	11	23,0	DN 100	4×6,0 мм² + 4×1 мм²	Прямой пуск	166	96884090	**2922,00**
DPK.20.100.110.5.1D	11	23,0	DN 100	7×4,0 мм² + 4×1 мм²	Звезда-треугол.	166	96926034	**2977,00**
DPK.20.100.150.5.0D	15	31,0	DN 100	4×6,0 мм² + 4×1 мм²	Прямой пуск	177	96884092	**3024,00**
DPK.20.100.150.5.1D	15	31,0	DN 100	7×4,0 мм² + 4×1 мм²	Звезда-треугол.	177	96926036	**3080,00**
DPK.20.150.190.5.1D	19	36,0	DN 150	7×6,0 мм² + 6×1 мм²	Звезда-треугол.	300	96884093	**8248,00**
DPK.20.150.220.5.1D	22	43,0	DN 150	7×6,0 мм² + 6×1 мм²	Звезда-треугол.	312	96884094	**8596,00**

Примечание: насосы DPK до 2,2 кВт поставляются с кольцевым основанием, насосы DPK 3,7 кВт и выше поставляются без кольцевого основания.

Принадлежности к насосам DPK

Группа продукта Z

Тип продукта	Размеры	DPK (кВт)										№ продукта	EUR
		0,75	**1,5**	**2,2**	**3,7**	**5,5**	**7,5**	**11**	**15**	**19**	**22**		
1. Подъемная цепь с карабином. Нерж. сталь. До 320 кг	10 м	●	●	●	●	●	●	●	●	●	●	98989672	**174,00**
	8 м	●	●	●	●	●	●	●	●	●	●	98989670	**144,00**
	6 м	●	●	●	●	●	●	●	●	●	●	98989668[A]	**111,00**
	4 м	●	●	●	●	●	●	●	●	●	●	98989666	**89,00**
	3 м	●	●	●	●	●	●	●	●	●	●	98989664[A]	**74,00**
2. Фланцевое колено, DIN	DN50	●	●									96922609	**26,00**
	DN80			●	●	●						96922610	**44,00**
	DN100						●	●	●			96922611	**56,00**
	DN150									●	●	96922612	**97,00**
3. Колено для шланга	50 мм	●	●									96922617	**20,00**
	80 мм			●	●	●						96922618	**31,00**
	100 мм						●	●	●			96922619	**73,00**
	150 мм									●	●	96922620	**87,00**
4. Автоматическая трубная муфта для фланца DIN	50 мм	●	●									96922625	**108,00**
	80 мм			●	●	●						96936832	**181,00**
	100 мм						●	●	●			96922627	**272,00**
	150 мм									●	●	96922628	**646,00**
5. Кольцевое основание, включая болты и шайбы	80 мм				●	●						96936843	**26,00**
	100 мм						●	●	●			96936844	**42,00**
	150 мм									●	●	96936845	**134,00**

[A] – поддерживается складской запас готового продукта; [B] – поддерживается складской запас компонентов для сборки продукта.

Цены указаны на условиях «склад-Москва» с учетом НДС.
Рекомендованные розничные цены с 01.03.2017.

Информация, размещенная в Прайс-листе, не является публичной офертой.

GRUNDFOS

Канализационные насосы из чугуна и нержавеющей стали

Перекачивание сточных вод в муниципальных и промышленных системах, в том числе с фекалиями

- Широкий рабочий диапазон при высоком КПД
- Удобство обслуживания и монтажа: быстроразъемный хомут для соединения корпуса с электродвигателем, двойное картриджевое уплотнение вала

- Варианты исполнения рабочего колеса: одноканальное или свободно-вихревое

- Различные варианты исполнения из нержавеющей стали

- Кабельный ввод со штекерным разъемом

- SE1, SEV: Уникальная система охлаждения электродвигателя – возможность использования как для сухого, так и погружного монтажа

- Исполнение AUTO$_{ADAPT}$: Насосы со встроенными датчиками уровня, не требующие реле уровня и шкаф управления

Цены указаны на условиях «склад-Москва» с учетом НДС.
Рекомендованные розничные цены с 01.03.2017.

Информация, размещенная в Прайс-листе, не является публичной офертой.

Погружные насосы SL1.50

Рабочее колесо одноканальное. Свободный проход 50 мм. Максимальное число пусков в час – 30.
Длина кабеля 10 м. Защита электродвигателя: термовыключатель в каждой обмотке.

Перекачиваемая жидкость: Дренажные, поверхностные, промышленные и бытовые сточные воды (без фекалий).
Температура перекачиваемой жидкости: 0 ... +40 °C, кратковременно до +60 °C (не более 3 мин, кроме взрывоопасных сред).
Материалы: Чугун (детали проточной части).
Номинальная частота: 50 Гц.
Степень защиты: IP68.
Класс изоляции: F.

Группа продукта J 1

Тип продукта	Напряжение	Мощность P_1/P_2, кВт	Номинальный ток In, A	Напорный патрубок	Скорость вращения, об/мин	Вес, кг	№ продукта	EUR
SL1.50.65.09.2.1.502	1 x 230 В	1,3/0,9	6,1	DN 65	2920	48	96106562	**1326,00**
SL1.50.65.09.Ex.2.1.502	1 x 230 В	1,3/0,9	6,1	DN 65	2920	48	96106563	**1476,00**
SL1.50.65.09.2.50B	3 x 400 В	1,4/0,9	2,8	DN 65	2920	48	96106566[B]	**1326,00**
SL1.50.65.09.Ex.2.50B	3 x 400 В	1,4/0,9	2,8	DN 65	2920	48	96106568	**1476,00**
SL1.50.65.11.2.1.502	1 x 230 В	1,6/1,1	7,4	DN 65	2830	48	96104125	**1476,00**
SL1.50.65.11.Ex.2.1.502	1 x 230 В	1,6/1,1	7,4	DN 65	2830	48	96104126	**1653,00**
SL1.50.65.11.2.50B	3 x 400 В	1,6/1,1	3,1	DN 65	2830	48	96104129[B]	**1476,00**
SL1.50.65.11.Ex.2.50B	3 x 400 В	1,6/1,1	3,1	DN 65	2830	48	96104131	**1553,00**
SL1.50.65.15.2.50B	3 x 400 В	2,2/1,5	3,8	DN 65	2720	48	96104118[B]	**1827,00**
SL1.50.65.15.Ex.2.50B	3 x 400 В	2,2/1,5	3,8	DN 65	2720	48	96104120	**1990,00**

Насосы с поплавковым выключателем

В комплект поставки входят насос с кабелем 10 м, поплавковый выключатель с кабелем 10 м,
блок управления CU 100 с автоматом защиты электродвигателя.

Группа продукта J 1

Тип продукта	Напряжение	Мощность P_1/P_2, кВт	Номинальный ток In, A	Напорный патрубок	Скорость вращения, об/мин	Вес, кг	№ продукта	EUR
SL1.50.65.09.A.2.1.502	1 x 230 В	1,3/0,9	6,1	DN 65	2920	48	96106564	**1846,00**
SL1.50.65.09.A.2.50B	3 x 400 В	1,4/0,9	2,8	DN 65	2920	48	96106570	**1684,00**
SL1.50.65.11.A.2.1.502	1 x 230 В	1,6/1,1	7,4	DN 65	2830	48	96104127	**1826,00**
SL1.50.65.11.A.2.50B	3 x 400 В	1,6/1,1	3,1	DN 65	2830	48	96104133	**1826,00**
SL1.50.65.15.A.2.50B	3 x 400 В	2,2/1,5	3,8	DN 65	2720	48	96104122	**2182,00**

Насосы AUTO*ADAPT* со встроенными датчиками уровня

Насосы имеют встроенный контроллер, один аналоговый датчик абсолютного давления,
один датчик «сухого» хода (взрывозащищенные насосы оснащены двумя датчиками), датчики PT1000.

Группа продукта J 1

Тип продукта	Напряжение	Мощность P_1/P_2, кВт	Номинальный ток In, A	Напорный патрубок	Скорость вращения, об/мин	Вес, кг	№ продукта	EUR
SL1.50.65.09.E.2.1.502	1 x 230 В	1,3/0,9	6,1	DN 65	2920	48	96878450	**2059,00**
SL1.50.65.09.E.Ex.2.1.502	1 x 230 В	1,3/0,9	6,1	DN 65	2920	48	96878452	**2252,00**
SL1.50.65.09.E.2.50B	3 x 400 В	1,4/0,9	2,8	DN 65	2920	52	96878451	**2059,00**
SL1.50.65.09.E.Ex.2.50B	3 x 400 В	1,4/0,9	2,8	DN 65	2920	52	96878453	**2252,00**
SL1.50.65.11.E.2.1.502	1 x 230 В	1,6/1,1	7,4	DN 65	2830	50	96878454	**2224,00**
SL1.50.65.11.E.Ex.2.1.502	1 x 230 В	1,6/1,1	7,4	DN 65	2830	50	96878456	**2415,00**
SL1.50.65.11.E.2.50B	3 x 400 В	1,6/1,1	3,1	DN 65	2830	42	96878455	**2224,00**
SL1.50.65.11.E.Ex.2.50B	3 x 400 В	1,6/1,1	3,1	DN 65	2830	42	96878457	**2415,00**
SL1.50.65.15.E.2.50B	3 x 400 В	2,2/1,5	3,8	DN 65	2720	48	96878458	**2538,00**
SL1.50.65.15.E.Ex.2.50B	3 x 400 В	2,2/1,5	3,8	DN 65	2720	48	96878472	**2727,00**

Ex – взрывозащищенное исполнение.

Устройство Grundfos GO

Предназначено для беспроводной настройки и контроля параметров насосов AUTO*ADAPT*.

Интерфейс передачи данных CIU, принадлежности

Предназначен для управления насосами AUTO*ADAPT* по промышленным протоколам связи.
См. раздел 11 «Шкафы управления насосами».

[A] – поддерживается складской запас готового продукта; [B] – поддерживается складской запас компонентов для сборки продукта.

Погружные насосы SLV.65

Рабочее колесо вихревое. Свободный проход 65 мм. Максимальное число пусков в час – 30.
Длина кабеля 10 м. Защита электродвигателя: термовыключатель в каждой обмотке.

Перекачиваемая жидкость: Дренажные, поверхностные, промышленные и бытовые сточные воды (в том числе с фекалиями – в локальных сетях).

Температура перекачиваемой жидкости: 0 ... +40 °C, кратковременно до +60 °C (не более 3 мин, кроме взрывоопасных сред).

Материалы: Чугун (детали проточной части).

Номинальная частота: 50 Гц.

Степень защиты: IP68.

Класс изоляции: F.

Группа продукта J 1

Тип продукта	Напряжение	Мощность P_1/P_2, кВт	Номинальный ток In, A	Напорный патрубок	Скорость вращения, об/мин	Вес, кг	№ продукта	EUR
SLV.65.65.09.2.1.502	1 x 230 В	1,3/0,9	6,1	DN 65	2870,0	41	96115119	**1246,00**
SLV.65.65.09.Ex.2.1.502	1 x 230 В	1,3/0,9	6,1	DN 65	2870,0	41	96115120	**1403,00**
SLV.65.65.09.2.50B	3 x 400 В	1,4/0,9	2,8	DN 65	2870,0	41	96115123	**1246,00**
SLV.65.65.09.Ex.2.50B	3 x 400 В	1,4/0,9	2,8	DN 65	2870,0	41	96115124	**1403,00**
SLV.65.65.11.2.1.502	1 x 230 В	1,6/1,1	7,4	DN 65	2830,0	41	96106573	**1398,00**
SLV.65.65.11.Ex.2.1.502	1 x 230 В	1,6/1,1	7,4	DN 65	2830,0	41	96106574	**1556,00**
SLV.65.65.11.2.50B	3 x 400 В	1,6/1,1	3,1	DN 66	2830,0	41	96106577	**1398,00**
SLV.65.65.11.Ex.2.50B	3 x 400 В	1,6/1,1	3,1	DN 65	2830,0	41	96106578	**1556,00**
SLV.65.65.15.2.50B	3 x 400 В	2,2/1,5	3,8	DN 65	2720,0	41	96104192	**1722,00**
SLV.65.65.15.Ex.2.50B	3 x 400 В	2,2/1,5	3,8	DN 65	2720,0	41	96104193	**1880,00**

Насосы с поплавковым выключателем

В комплект поставки входят насос с кабелем 10 м, поплавковый выключатель с кабелем 10 м, блок управления CU 100 с автоматом защиты электродвигателя.

Группа продукта J 1

Тип продукта	Напряжение	Мощность P_1/P_2, кВт	Номинальный ток In, A	Напорный патрубок	Скорость вращения, об/мин	Вес, кг	№ продукта	EUR
SLV.65.65.09.A.2.1.502	1 x 230 В	1,3/0,9	6,1	DN 65	2870,0	41	96115121	**1586,00**
SLV.65.65.09.A.2.50B	3 x 400 В	1,4/0,9	2,8	DN 65	2870,0	41	96115125	**1586,00**
SLV.65.65.11.A.2.1.502	1 x 230 В	1,6/1,1	7,4	DN 65	2830,0	41	96106575	**1739,00**
SLV.65.65.11.A.2.50B	3 x 400 В	1,6/1,1	3,1	DN 65	2830,0	41	96106579	**1739,00**
SLV.65.65.15.A.2.50B	3 x 400 В	2,2/1,5	3,8	DN 65	2720,0	41	96104194	**2062,00**

Насосы AUTO*ADAPT* со встроенными датчиками уровня

Насосы имеют встроенный контроллер, один аналоговый датчик абсолютного давления, один датчик «сухого» хода (взрывозащищенные насосы оснащены двумя датчиками), датчики PT1000.

Группа продукта J 1

Тип продукта	Напряжение	Мощность P_1/P_2, кВт	Номинальный ток In, A	Напорный патрубок	Скорость вращения, об/мин	Вес, кг	№ продукта	EUR
SLV.65.65.09.E.2.1.502	1 x 230 В	1,3/0,9	6,1	DN 65	2870,0	41	96878474	**2024,00**
SLV.65.65.09.E.Ex.2.1.502	1 x 230 В	1,3/0,9	6,1	DN 65	2870,0	41	96878476	**2213,00**
SLV.65.65.09.E.2.50B	3 x 400 В	1,4/0,9	2,8	DN 65	2870,0	52	96878475	**2024,00**
SLV.65.65.09.E.Ex.2.50B	3 x 400 В	1,4/0,9	2,8	DN 65	2870,0	52	96878477	**2213,00**
SLV.65.65.11.E.2.1.502	1 x 230 В	1,6/1,1	7,4	DN 65	2830,0	41	96882685	**2169,00**
SLV.65.65.11.E.Ex.2.1.502	1 x 230 В	1,6/1,1	7,4	DN 65	2830,0	41	96878480	**2360,00**
SLV.65.65.11.E.2.50B	3 x 400 В	1,6/1,1	3,1	DN 65	2830,0	65	96882686	**2169,00**
SLV.65.65.11.E.Ex.2.50B	3 x 400 В	1,6/1,1	3,1	DN 65	2830,0	65	96878481	**2360,00**
SLV.65.65.15.E.2.50B	3 x 400 В	2,2/1,5	3,8	DN 65	2720,0	41	96878503	**2480,00**
SLV.65.65.15.E.Ex.2.50B	3 x 400 В	2,2/1,5	3,8	DN 65	2720,0	41	96878504	**2668,00**

Ex – взрывозащищенное исполнение.

Устройство Grundfos GO

Предназначено для беспроводной настройки и контроля параметров насосов AUTO*ADAPT*.

Интерфейс передачи данных CIU, принадлежности

Предназначен для управления насосами AUTO*ADAPT* по промышленным протоколам связи.
См. раздел 11 «Шкафы управления насосами».

Погружные насосы SL1.50

Рабочее колесо одноканальное. Свободный проход 50 мм. Максимальное число пусков в час – 20.
Длина кабеля 10 м. Защита электродвигателя: термовыключатель в каждой обмотке, реле влажности в статоре.

Перекачиваемая жидкость: Дренажные, поверхностные, промышленные и бытовые сточные воды (без фекалий).

Температура перекачиваемой жидкости: 0 ... +40 °C, кратковременно до +60 °C (не более 3 мин, кроме взрывоопасных сред).

Материалы: Чугун (детали проточной части).

Номинальное напряжение: 3 x 380-415 В.

Номинальная частота: 50 Гц.

Степень защиты: IP68.

Класс изоляции: H.

Группа продукта J 2

Тип продукта	Мощность P_1/P_2, кВт	Номинальный ток In, A	Напорный патрубок	Всасывающий патрубок	Скорость вращения, об/мин	Вес, кг	№ продукта	EUR
SL1.50.65.22.2.50D.C	2,9/2,2	5,4	DN 65	DN 65	2900	64	98624257[B]	**2172,00**
SL1.50.65.22.Ex.2.50D.C	2,9/2,2	5,4	DN 65	DN 65	2900	64	98626698	**2290,00**
SL1.50.65.30.2.50D.C	3,8/3	7,4	DN 65	DN 65	2909	92	98624258[B]	**2490,00**
SL1.50.65.30.Ex.2.50D.C	3,8/3	7,4	DN 65	DN 65	2909	92	98626699	**2608,00**
SL1.50.65.40.2.51D.C	4,9/4	8,4	DN 65	DN 65	2930	116	98624259	**2836,00**
SL1.50.65.40.Ex.2.51D.C	4,9/4	8,4	DN 65	DN 65	2930	116	98626705	**2878,00**
SL1.50.80.22.2.50D.C	2,9/2,2	5,4	DN 80	DN 65	2900	65	98617678[B]	**2213,00**
SL1.50.80.22.Ex.2.50D.C	2,9/2,2	5,4	DN 80	DN 65	2900	64	98617679	**2331,00**
SL1.50.80.30.2.50D.C	3,8/3	7,4	DN 80	DN 65	2909	93	98626076[B]	**2531,00**
SL1.50.80.30.Ex.2.50D.C	3,8/3	7,4	DN 80	DN 65	2909	93	98626700	**2647,00**
SL1.50.80.40.2.51D.C	4,9/4	8,4	DN 80	DN 65	2930	117	98624260[B]	**2848,00**
SL1.50.80.40.Ex.2.51D.C	4,9/4	8,4	DN 80	DN 65	2930	117	98626708	**2918,00**

Ex – взрывозащищенное исполнение.

[A] – поддерживается складской запас готового продукта; [B] – поддерживается складской запас компонентов для сборки продукта.

Погружные насосы SL1.80
Рабочее колесо одноканальное. Свободный проход 80 мм. Максимальное число пусков в час – 20.
Длина кабеля 10 м. Защита электродвигателя: термовыключатель в каждой обмотке, реле влажности в статоре.

Перекачиваемая жидкость: Дренажные, поверхностные, промышленные и бытовые сточные воды (в том числе с фекалиями).

Температура перекачиваемой жидкости: 0 ... +40 °C, кратковременно до +60 °C (не более 3 мин, кроме взрывоопасных сред).

Материалы: Чугун (детали проточной части).

Номинальное напряжение: 3 x 380-415 В.

Номинальная частота: 50 Гц.

Степень защиты: IP68.

Класс изоляции: H.

Группа продукта J 2

Тип продукта	Мощность P_1/P_2, кВт	Номинальный ток In, A	Напорный патрубок	Всасывающий патрубок	Скорость вращения, об/мин	Вес, кг	№ продукта	EUR
SL1.80.80.15.4.50D.C	1,9/1,5	4,4	DN 80	DN 100	1452	101	98624693	**2404,00**
SL1.80.80.15.Ex.4.50D.C	1,9/1,5	4,4	DN 80	DN 100	1452	101	98626615	**2520,00**
SL1.80.80.22.4.50D.C	2,7/2,2	6,0	DN 80	DN 100	1462	108	98624251	**2863,00**
SL1.80.80.22.Ex.4.50D.C	2,7/2,2	6,0	DN 80	DN 100	1462	108	98626619	**2977,00**
SL1.80.80.30.4.50D.C	3,7/3	8,5	DN 80	DN 100	1453	131	98624669	**3497,00**
SL1.80.80.30.Ex.4.50D.C	3,7/3	8,5	DN 80	DN 100	1453	131	98626608	**3728,00**
SL1.80.80.40.4.51D.C	4,8/4	10,8	DN 80	DN 100	1464	147	98626052	**4042,00**
SL1.80.80.40.Ex.4.51D.C	4,8/4	10,8	DN 80	DN 100	1464	147	98626676	**4272,00**
SL1.80.80.55.4.51D.C	6,3/5,5	12,0	DN 80	DN 100	1463	159	98624697	**4589,00**
SL1.80.80.55.Ex.4.51D.C	6,3/5,5	12,0	DN 80	DN 100	1463	159	98626647	**4819,00**
SL1.80.80.75.4.51D.C	8,4/7,5	16,1	DN 80	DN 100	1462	196	98624703	**5235,00**
SL1.80.80.75.Ex.4.51D.C	8,4/7,5	16,1	DN 80	DN 100	1462	196	98626687	**5512,00**
SL1.80.100.15.4.50D.C	1,9/1,5	4,4	DN 100	DN 100	1452	101	98625977	**2412,00**
SL1.80.100.15.Ex.4.50D.C	1,9/1,5	4,4	DN 100	DN 100	1452	101	98626616	**2528,00**
SL1.80.100.22.4.50D.C	2,7/2,2	6,0	DN 100	DN 100	1462	109	98624695	**2878,00**
SL1.80.100.22.Ex.4.50D.C	2,7/2,2	6,0	DN 100	DN 100	1462	109	98626620	**3022,00**
SL1.80.100.30.4.50D.C	3,7/3	8,5	DN 100	DN 100	1453	132	98625966	**3518,00**
SL1.80.100.30.Ex.4.50D.C	3,7/3	8,5	DN 100	DN 100	1453	132	98626609	**3748,00**
SL1.80.100.40.4.51D.C	4,8/4	10,8	DN 100	DN 100	1464	148	98626053	**4073,00**
SL1.80.100.40.Ex.4.51D.C	4,8/4	10,8	DN 100	DN 100	1464	148	98626677	**4301,00**
SL1.80.100.55.4.51D.C	6,3/5,5	12,0	DN 100	DN 100	1463	160	98626028[B]	**4625,00**
SL1.80.100.55.Ex.4.51D.C	6,3/5,5	12,0	DN 100	DN 100	1463	160	98626648	**4855,00**
SL1.80.100.75.4.51D.C	8,4/7,5	16,1	DN 100	DN 100	1462	197	98626066[A]	**5280,00**
SL1.80.100.75.Ex.4.51D.C	8,4/7,5	16,1	DN 100	DN 100	1462	197	98626688	**5556,00**

Ex – взрывозащищенное исполнение.

[A] – поддерживается складской запас готового продукта; [B] – поддерживается складской запас компонентов для сборки продукта.

Цены указаны на условиях «склад-Москва» с учетом НДС.
Рекомендованные розничные цены с 01.03.2017.

Информация, размещенная в Прайс-листе, не является публичной офертой.

Погружные насосы SL1.100
Рабочее колесо одноканальное. Свободный проход 100 мм. Максимальное число пусков в час – 20.
Длина кабеля 10 м. Защита электродвигателя: термовыключатель в каждой обмотке, реле влажности в статоре.

Перекачиваемая жидкость: Дренажные, поверхностные, промышленные и бытовые сточные воды (в том числе с фекалиями).

Температура перекачиваемой жидкости: 0 ... +40 °C, кратковременно до +60 °C (не более 3 мин, кроме взрывоопасных сред).

Материалы: Чугун (детали проточной части).

Номинальное напряжение: 3 x 380-415 В.

Номинальная частота: 50 Гц.

Степень защиты: IP68.

Класс изоляции: H.

Группа продукта J 2

Тип продукта	Мощность P_1/P_2, кВт	Номинальный ток In, A	Напорный патрубок	Всасывающий патрубок	Скорость вращения, об/мин	Вес, кг	№ продукта	EUR
SL1.100.100.40.4.51D.C	4,8/4	10,8	DN 100	DN 150	1464	150	98624701	**4398,00**
SL1.100.100.40.Ex.4.51D.C	4,8/4	10,8	DN 100	DN 150	1464	150	98626678	**4628,00**
SL1.100.100.55.4.51D.C	6,3/5,5	12,0	DN 100	DN 150	1463	163	98626029	**5011,00**
SL1.100.100.55.Ex.4.51D.C	6,3/5,5	12,0	DN 100	DN 150	1463	163	98626649	**5242,00**
SL1.100.100.75.4.51D.C	8,4/7,5	16,1	DN 100	DN 150	1462	195	98626067	**5624,00**
SL1.100.100.75.Ex.4.51D.C	8,4/7,5	16,1	DN 100	DN 150	1462	195	98626689	**5900,00**
SL1.100.150.40.4.51D.C	4,8/4	10,8	DN 150	DN 150	1464	153	98626054	**4466,00**
SL1.100.150.40.Ex.4.51D.C	4,8/4	10,8	DN 150	DN 150	1464	153	98626679	**4696,00**
SL1.100.150.55.4.51D.C	6,3/5,5	12,0	DN 150	DN 150	1463	166	98626030	**5081,00**
SL1.100.150.55.Ex.4.51D.C	6,3/5,5	12,0	DN 150	DN 150	1463	166	98626650	**5311,00**
SL1.100.150.75.4.51D.C	8,4/7,5	16,1	DN 150	DN 150	1462	200	98626068	**5693,00**
SL1.100.150.75.Ex.4.51D.C	8,4/7,5	16,1	DN 150	DN 150	1462	200	98626690	**5970,00**

Ex – взрывозащищенное исполнение.

Погружные насосы SLV.65

Рабочее колесо одноканальное. Свободный проход 65 мм. Максимальное число пусков в час – 20.
Длина кабеля 10 м. Защита электродвигателя: термовыключатель в каждой обмотке, реле влажности в статоре.

Перекачиваемая жидкость: Дренажные, поверхностные, промышленные и бытовые сточные воды (в том числе с фекалиями в локальных сетях).

Температура перекачиваемой жидкости: 0 ... +40 °C, кратковременно до +60 °C (не более 3 мин, кроме взрывоопасных сред).

Материалы: Чугун (детали проточной части). Вариант: рабочее колесо из нержавеющей стали (исполнение Q).

Номинальное напряжение: 3 x 380-415 В.

Номинальная частота: 50 Гц.

Степень защиты: IP68.

Класс изоляции: H.

Группа продукта J 2

Тип продукта	Мощность P_1/P_2, кВт	Номинальный ток In, A	Напорный патрубок	Всасывающий патрубок	Скорость вращения, об/мин	Вес, кг	№ продукта	EUR
SLV.65.65.22.2.50D.C	2,9/2,2	5,4	DN 65	DN 80	2900	64	98624199	**2427,00**
SLV.65.65.22.Ex.2.50D.C	2,9/2,2	5,4	DN 65	DN 80	2900	64	98626606	**2543,00**
SLV.65.65.30.2.50D.C	3,8/3	7,4	DN 65	DN 80	2909	93	98624165	**2643,00**
SLV.65.65.30.Ex.2.50D.C	3,8/3	7,4	DN 65	DN 80	2909	93	98626604	**2758,00**
SLV.65.65.40.2.51D.C	4,9/4	8,4	DN 65	DN 80	2930	117	98624254	**2965,00**
SLV.65.65.40.Ex.2.51D.C	4,9/4	8,4	DN 65	DN 80	2930	117	98626659	**3040,00**
SLV.65.80.22.2.50D.C	2,9/2,2	5,4	DN 80	DN 80	2900	65	98625961	**2443,00**
SLV.65.80.22.Ex.2.50D.C	2,9/2,2	5,4	DN 80	DN 80	2900	65	98626607	**2560,00**
SLV.65.80.30.2.50D.C	3,8/3	7,4	DN 80	DN 80	2909	94	98625942	**2659,00**
SLV.65.80.30.Ex.2.50D.C	3,8/3	7,4	DN 80	DN 80	2909	94	98626605	**2774,00**
SLV.65.80.40.2.51D.C	4,9/4	8,4	DN 80	DN 80	2930	117	98624699	**2983,00**
SLV.65.80.40.Ex.2.51D.C	4,9/4	8,4	DN 80	DN 80	2930	117	98626660	**3056,00**

Ex – взрывозащищенное исполнение.

Цены указаны на условиях «склад-Москва» с учетом НДС.
Рекомендованные розничные цены с 01.03.2017.

Информация, размещенная в Прайс-листе, не является публичной офертой.

Погружные насосы SLV.80

Рабочее колесо одноканальное. Свободный проход 80 мм. Максимальное число пусков в час – 20.
Длина кабеля 10 м. Защита электродвигателя: термовыключатель в каждой обмотке, реле влажности.

Перекачиваемая жидкость: Дренажные, поверхностные, промышленные и бытовые сточные воды (в том числе с фекалиями).

Температура перекачиваемой жидкости: 0 ... +40 °C, кратковременно до +60 °C (не более 3 мин, кроме взрывоопасных сред).

Материалы: Чугун (детали проточной части). Вариант: рабочее колесо из нержавеющей стали (исполнение Q).

Номинальное напряжение: 3 x 380-415 В.

Номинальная частота: 50 Гц.

Степень защиты: IP68.

Класс изоляции: H.

Группа продукта J 2

Тип продукта	Мощность P_1/P_2, кВт	Номинальный ток In, A	Напорный патрубок	Всасывающий патрубок	Скорость вращения, об/мин	Вес, кг	№ продукта	EUR
SLV.80.80.11.4.50D.C	1,4/1,1	3,3	DN 80	DN 80	1452	91	98625975	**2302,00**
SLV.80.80.11.Ex.4.50D.C	1,4/1,1	3,3	DN 80	DN 80	1452	91	98626611	**2416,00**
SLV.80.80.13.4.50D.C	1,8/1,3	4,3	DN 80	DN 80	1460	94	98624692	**2410,00**
SLV.80.80.13.Ex.4.50D.C	1,8/1,3	4,3	DN 80	DN 80	1460	94	98626613	**2526,00**
SLV.80.80.15.4.50D.C	1,9/1,5	4,4	DN 80	DN 80	1452	95	98624694	**2517,00**
SLV.80.80.15.Ex.4.50D.C	1,9/1,5	4,4	DN 80	DN 80	1452	95	98626617	**2633,00**
SLV.80.80.22.4.50D.C	2,7/2,2	6,0	DN 80	DN 80	1462	102	98624252	**2625,00**
SLV.80.80.22.Ex.4.50D.C	2,7/2,2	6,0	DN 80	DN 80	1462	102	98626621	**2740,00**
SLV.80.80.22.4.51D.C	2,7/2,2	6,0	DN 80	DN 80	1462	102	98626059	**2625,00**
SLV.80.80.22.Ex.4.51D.C	2,7/2,2	6,0	DN 80	DN 80	1462	102	98626685	**2740,00**
SLV.80.80.40.4.51D.C	4,8/4	10,8	DN 80	DN 80	1464	133	98624702	**2841,00**
SLV.80.80.40.Ex.4.51D.C	4,8/4	10,8	DN 80	DN 80	1464	133	98626680	**3068,00**
SLV.80.80.40.2.51D.C	4,9/4	8,4	DN 80	DN 80	2930	121	98626039	**2856,00**
SLV.80.80.40.Ex.2.51D.C	4,9/4	8,4	DN 80	DN 80	2930	121	98626661	**2927,00**
SLV.80.80.60.2.51D.C	7,1/6	14,6	DN 80	DN 80	2940	137	98626041	**3609,00**
SLV.80.80.60.Ex.2.51D.C	7,1/6	14,6	DN 80	DN 80	2940	137	98626663	**3837,00**
SLV.80.80.75.2.51D.C	8,8/7,5	16,3	DN 80	DN 80	2921	138	98624255	**4304,00**
SLV.80.80.75.Ex.2.51D.C	8,8/7,5	16,3	DN 80	DN 80	2921	138	98626669	**4544,00**
SLV.80.80.92.2.51D.C	10,5/9,2	20,5	DN 80	DN 80	2960	177	98626047	**4594,00**
SLV.80.80.92.Ex.2.51D.C	10,5/9,2	20,5	DN 80	DN 80	2960	177	98626671	**4869,00**
SLV.80.80.110.2.51D.C	12,5/11	23,7	DN 80	DN 80	2947	177	98624700[B]	**5089,00**
SLV.80.80.110.Ex.2.51D.C	12,5/11	23,7	DN 80	DN 80	2947	177	98626665	**5362,00**
SLV.80.100.11.4.50D.C	1,4/1,1	3,3	DN 100	DN 80	1452	89	98624691	**2353,00**
SLV.80.100.11.Ex.4.50D.C	1,4/1,1	3,3	DN 100	DN 80	1452	89	98626612	**2468,00**
SLV.80.100.13.4.50D.C	1,8/1,3	4,3	DN 100	DN 80	1460	93	98625976	**2459,00**
SLV.80.100.13.Ex.4.50D.C	1,8/1,3	4,3	DN 100	DN 80	1460	93	98626614	**2573,00**
SLV.80.100.15.4.50D.C	1,9/1,5	4,4	DN 100	DN 80	1452	93	98625978	**2567,00**
SLV.80.100.15.Ex.4.50D.C	1,9/1,5	4,4	DN 100	DN 80	1452	93	98626618	**2682,00**
SLV.80.100.22.4.50D.C	2,7/2,2	6,0	DN 100	DN 80	1462	100	98625979	**2675,00**
SLV.80.100.22.Ex.4.50D.C	2,7/2,2	6,0	DN 100	DN 80	1462	100	98626622	**2789,00**
SLV.80.100.22.4.51D.C	2,7/2,2	6,0	DN 100	DN 80	1462	100	98626060	**2675,00**
SLV.80.100.22.Ex.4.51D.C	2,7/2,2	6,0	DN 100	DN 80	1462	100	98626686	**2789,00**

Ex – взрывозащищенное исполнение.

[A] – поддерживается складской запас готового продукта; [B] – поддерживается складской запас компонентов для сборки продукта.

Группа продукта J 2

Тип продукта	Мощность P_1/P_2, кВт	Номинальный ток In, A	Напорный патрубок	Всасывающий патрубок	Скорость вращения, об/мин	Вес, кг	№ продукта	EUR
SLV.80.100.40.4.51D.C	4,8/4	10,8	DN 100	DN 80	1464	131	98626055	**2889,00**
SLV.80.100.40.Ex.4.51D.C	4,8/4	10,8	DN 100	DN 80	1464	131	98626681	**3117,00**
SLV.80.100.40.2.51D.C	4,9/4	8,4	DN 100	DN 80	2930	123	98626040	**2913,00**
SLV.80.100.40.Ex.2.51D.C	4,9/4	8,4	DN 100	DN 80	2930	123	98626662	**2985,00**
SLV.80.100.60.2.51D.C	7,1/6	14,6	DN 100	DN 80	2940	139	98626042	**3662,00**
SLV.80.100.60.Ex.2.51D.C	7,1/6	14,6	DN 100	DN 80	2940	139	98626664	**3889,00**
SLV.80.100.75.2.51D.C	8,8/7,5	16,3	DN 100	DN 80	2921	140	98626046	**4360,00**
SLV.80.100.75.Ex.2.51D.C	8,8/7,5	16,3	DN 100	DN 80	2921	140	98626670	**4600,00**
SLV.80.100.92.2.51D.C	10,5/9,2	20,5	DN 100	DN 80	2960	176	98626048	**4646,00**
SLV.80.100.92.Ex.2.51D.C	10,5/9,2	20,5	DN 100	DN 80	2960	176	98626672	**4920,00**
SLV.80.100.110.2.51D.C	12,5/11	23,7	DN 100	DN 80	2947	177	98626043	**5140,00**
SLV.80.100.110.Ex.2.51D.C	12,5/11	23,7	DN 100	DN 80	2947	177	98626666	**5414,00**

С рабочим колесом из нержавеющей стали 1.4408 (316/351)

Группа продукта J 2

Тип продукта	Мощность P_1/P_2, кВт	Номинальный ток In, A	Напорный патрубок	Всасывающий патрубок	Скорость вращения, об/мин	Вес, кг	№ продукта	EUR
SLV.80.80.11.4.50D.C.Q	1,4/1,1	3,3	DN 80	DN 80	1452	91	98626813	**2309,00**
SLV.80.80.13.4.50D.C.Q	1,8/1,3	4,3	DN 80	DN 80	1460	94	98626815	**2416,00**
SLV.80.80.15.4.50D.C.Q	1,9/1,5	4,4	DN 80	DN 80	1452	95	98626817	**2522,00**
SLV.80.80.22.4.50D.C.Q	2,9/2,2	6,0	DN 80	DN 80	1462	102	98626819	**2629,00**
SLV.80.80.40.4.51D.C.Q	4,8/4	10,8	DN 80	DN 80	1464	133	98626870	**2934,00**
SLV.80.80.40.2.51D.C.Q	4,9/4	8,4	DN 80	DN 80	2930	121	98626857	**2870,00**
SLV.80.80.60.2.51D.C.Q	7,1/6	14,6	DN 80	DN 80	2940	137	98626859	**3693,00**
SLV.80.80.75.2.51D.C.Q	8,8/7,5	16,3	DN 80	DN 80	2921	138	98626865	**4384,00**
SLV.80.80.92.2.51D.C.Q	10,5/9,2	20,5	DN 80	DN 80	2960	177	98626867	**4731,00**
SLV.80.80.110.2.51D.C.Q	12,5/11	23,7	DN 80	DN 80	2947	177	98626861	**5217,00**
SLV.80.100.11.4.50D.C.Q	1,4/1,1	3,3	DN 100	DN 80	1452	89	98626814	**2360,00**
SLV.80.100.13.4.50D.C.Q	1,8/1,3	4,3	DN 100	DN 80	1460	93	98626816	**2464,00**
SLV.80.100.15.4.50D.C.Q	1,9/1,5	4,4	DN 100	DN 80	1452	93	98626818	**2571,00**
SLV.80.100.22.4.50D.C.Q	2,9/2,2	6,0	DN 100	DN 80	1462	100	98626820	**2677,00**
SLV.80.100.40.4.51D.C.Q	4,8/4	10,8	DN 100	DN 80	1464	131	98626871	**2983,00**
SLV.80.100.40.2.51D.C.Q	4,9/4	8,4	DN 100	DN 80	2930	123	98626858	**2874,00**
SLV.80.100.60.2.51D.C.Q	7,1/6	14,6	DN 100	DN 80	2940	139	98626860	**3743,00**
SLV.80.100.75.2.51D.C.Q	8,8/7,5	16,3	DN 100	DN 80	2921	140	98626866	**4440,00**
SLV.80.100.92.2.51D.C.Q	10,5/9,2	20,5	DN 100	DN 80	2960	176	98626868	**4782,00**
SLV.80.100.110.2.51D.C.Q	12,5/11	23,7	DN 100	DN 80	2947	177	98626862	**5268,00**

Ex – взрывозащищенное исполнение.

Цены указаны на условиях «склад-Москва» с учетом НДС.
Рекомендованные розничные цены с 01.03.2017.

Информация, размещенная в Прайс-листе, не является публичной офертой.

Погружные насосы SLV.100

Рабочее колесо одноканальное. Свободный проход 100 мм. Максимальное число пусков в час – 20.
Длина кабеля 10 м. Защита электродвигателя: термовыключатель в каждой обмотке, реле влажности.

Перекачиваемая жидкость: Дренажные, поверхностные, промышленные и бытовые сточные воды (в том числе с фекалиями в муниципальных сетях).

Температура перекачиваемой жидкости: 0 ... +40 °C, кратковременно до +60 °C (не более 3 мин, кроме взрывоопасных сред).

Материалы: Чугун (детали проточной части). Вариант: рабочее колесо из нержавеющей стали (исполнение Q).

Номинальное напряжение: 3 x 380-415 В.

Номинальная частота: 50 Гц.

Степень защиты: IP68.

Класс изоляции: H.

Группа продукта J 2

Тип продукта	Мощность P_1/P_2, кВт	Номинальный ток In, A	Напорный патрубок	Всасывающий патрубок	Скорость вращения, об/мин	Вес, кг	№ продукта	EUR
SLV.100.100.30.4.50D.C	3,7/3	8,5	DN 100	DN 100	1453	113	98625967	**3077,00**
SLV.100.100.30.EX.4.50D.C	3,7/3	8,5	DN 100	DN 100	1453	113	98626610	**3304,00**
SLV.100.100.40.4.51D.C	4,8/4	10,8	DN 100	DN 100	1464	129	98626056	**3569,00**
SLV.100.100.40.EX.4.51D.C	4,8/4	10,8	DN 100	DN 100	1464	129	98626682	**3797,00**
SLV.100.100.55.4.51D.C	6,3/5,5	12,0	DN 100	DN 100	1463	139	98626031	**4060,00**
SLV.100.100.55.EX.4.51D.C	6,3/5,5	12,0	DN 100	DN 100	1463	139	98626651	**4289,00**
SLV.100.100.75.4.51D.C	8,4/7,5	16,1	DN 100	DN 100	1462	170	98624704	**5048,00**
SLV.100.100.75.EX.4.51D.C	8,4/7,5	16,1	DN 100	DN 100	1462	170	98626691	**5321,00**

С рабочим колесом из нержавеющей стали 1.4408 (316/351)

Группа продукта J 2

Тип продукта	Мощность P_1/P_2, кВт	Номинальный ток In, A	Напорный патрубок	Всасывающий патрубок	Скорость вращения, об/мин	Вес, кг	№ продукта	EUR
SLV.100.100.30.4.50D.C.Q	3,7/3	8,5	DN 100	DN 100	1453	113	98626809	**3166,00**
SLV.100.100.40.4.51D.C.Q	4,8/4	10,8	DN 100	DN 100	1464	129	98626872	**3652,00**
SLV.100.100.55.4.51D.C.Q	6,3/5,5	12,0	DN 100	DN 100	1463	139	98626851	**4139,00**
SLV.100.100.75.4.51D.C.Q	8,4/7,5	16,1	DN 100	DN 100	1462	170	98626876	**5178,00**

Ex – взрывозащищенное исполнение.

Погружные насосы SE1.50
Рабочее колесо одноканальное. Свободный проход 50 мм. Максимальное число пусков в час – 20.
Длина кабеля 10 м. Защита электродвигателя: термовыключатель в каждой обмотке.

Перекачиваемая жидкость: Дренажные, поверхностные, промышленные и бытовые сточные воды (без фекалий).
Температура перекачиваемой жидкости: 0 ... +40 °C, кратковременно до +60 °C (не более 1 часа, кроме взрывоопасных сред).
Материалы: Чугун (детали проточной части), кожух электродвигателя нержавеющая сталь 1.4301.
Номинальное напряжение: 3 x 380-415 В.
Номинальная частота: 50 Гц.
Степень защиты: IP68.
Класс изоляции: F.

Группа продукта J 2

Тип продукта	Мощность P_1/P_2, кВт	Номинальный ток In, A	Напорный патрубок	Всасывающий патрубок	Скорость вращения, об/мин	Вес, кг	№ продукта	EUR
SE1.50.65.22.2.50D	2,8/2,2	5,0	DN 65	DN 65	2895	86	96047509[B]	**2943,00**
SE1.50.65.22.Ex.2.50D	2,8/2,2	5,0	DN 65	DN 65	2895	86	96047511	**3198,00**
SE1.50.65.30.2.50D	3,8/3	6,6	DN 65	DN 65	2910	90	96047517	**3184,00**
SE1.50.65.30.Ex.2.50D	3,8/3	6,6	DN 65	DN 65	2910	90	96047519	**3471,00**
SE1.50.65.40.2.51D	4,8/4	8,6	DN 65	DN 65	2925	122	96047525	**3898,00**
SE1.50.65.40.Ex.2.51D	4,8/4	8,6	DN 65	DN 65	2925	122	96047527	**3961,00**
SE1.50.80.22.2.50D	2,8/2,2	5,0	DN 80	DN 65	2895	87	96047981	**2992,00**
SE1.50.80.22.Ex.2.50D	2,8/2,2	5,0	DN 80	DN 65	2895	87	96047983	**3207,00**
SE1.50.80.30.2.50D	3,8/3	6,6	DN 80	DN 65	2910	91	96047989	**3232,00**
SE1.50.80.30.Ex.2.50D	3,8/3	6,6	DN 80	DN 65	2910	91	96047991	**3484,00**
SE1.50.80.40.2.51D	4,8/4	8,6	DN 80	DN 65	2925	123	96047997	**3954,00**
SE1.50.80.40.Ex.2.51D	4,8/4	8,6	DN 80	DN 65	2925	123	96047999	**4257,00**

Ex – взрывозащищенное исполнение.

[A] – поддерживается складской запас готового продукта; [B] – поддерживается складской запас компонентов для сборки продукта.

Цены указаны на условиях «склад-Москва» с учетом НДС.
Рекомендованные розничные цены с 01.03.2017.

Информация, размещенная в Прайс-листе, не является публичной офертой.

Погружные насосы SE1.80
Рабочее колесо одноканальное. Свободный проход 80 мм. Максимальное число пусков в час – 20.
Длина кабеля 10 м. Защита электродвигателя: термовыключатель в каждой обмотке.

Перекачиваемая жидкость: Дренажные, поверхностные, промышленные и бытовые сточные воды (в том числе с фекалиями).

Температура перекачиваемой жидкости: 0 ... +40 °C, кратковременно до +60 °C (не более 1 часа, кроме взрывоопасных сред).

Материалы: Чугун (детали проточной части), кожух электродвигателя нержавеющая сталь 1.4301.

Номинальное напряжение: 3 x 380-415 В.

Номинальная частота: 50 Гц.

Степень защиты: IP68.

Класс изоляции: F.

Группа продукта J 2

Тип продукта	Мощность P_1/P_2, кВт	Номинальный ток In, A	Напорный патрубок	Всасывающий патрубок	Скорость вращения, об/мин	Вес, кг	№ продукта	EUR
SE1.80.80.15.4.50D	2,1/1,5	4,2	DN 80	DN 100	1435	98	96047533	**3288,00**
SE1.80.80.15.Ex.4.50D	2,1/1,5	4,2	DN 80	DN 100	1435	98	96047537	**3584,00**
SE1.80.80.22.4.50D	2,9/2,2	5,9	DN 80	DN 100	1445	100	96047549	**3531,00**
SE1.80.80.22.Ex.4.50D	2,9/2,2	5,9	DN 80	DN 100	1445	100	96047553	**3850,00**
SE1.80.80.30.4.50D	3,7/3	7,8	DN 80	DN 100	1455	143	96047565	**4472,00**
SE1.80.80.30.Ex.4.50D	3,7/3	7,8	DN 80	DN 100	1455	143	96047569	**4908,00**
SE1.80.80.40.4.51D	4,9/4	10,0	DN 80	DN 100	1460	152	96047597	**4936,00**
SE1.80.80.40.Ex.4.51D	4,9/4	10,0	DN 80	DN 100	1460	152	96047601	**5428,00**
SE1.80.80.55.4.51D	6,5/5,5	13,4	DN 80	DN 100	1455	157	96047613	**5693,00**
SE1.80.80.55.Ex.4.51D	6,5/5,5	13,4	DN 80	DN 100	1455	157	96047617	**6265,00**
SE1.80.80.75.4.51D	9/7,5	17,3	DN 80	DN 100	1455	205	96047627	**6489,00**
SE1.80.80.75.Ex.4.51D	9/7,5	17,3	DN 80	DN 100	1455	205	96047631	**7139,00**
SE1.80.100.15.4.50D	2,1/1,5	4,2	DN 100	DN 100	1435	99	96048005	**3021,00**
SE1.80.100.15.Ex.4.50D	2,1/1,5	4,2	DN 100	DN 100	1435	99	96048009	**3318,00**
SE1.80.100.22.4.50D	2,9/2,2	5,9	DN 100	DN 100	1445	101	96048021	**3265,00**
SE1.80.100.22.Ex.4.50D	2,9/2,2	5,9	DN 100	DN 100	1445	101	96048025	**3583,00**
SE1.80.100.30.4.50D	3,7/3	7,8	DN 100	DN 100	1455	143	96048037	**4315,00**
SE1.80.100.30.Ex.4.50D	3,7/3	7,8	DN 100	DN 100	1455	143	96048041	**4743,00**
SE1.80.100.40.4.51D	4,9/4	10,0	DN 100	DN 100	1460	153	96048069	**4851,00**
SE1.80.100.40.Ex.4.51D	4,9/4	10,0	DN 100	DN 100	1460	153	96048073	**5338,00**
SE1.80.100.55.4.51D	6,5/5,5	13,4	DN 100	DN 100	1455	158	96048085	**5583,00**
SE1.80.100.55.Ex.4.51D	6,5/5,5	13,4	DN 100	DN 100	1455	158	96048089	**5999,00**
SE1.80.100.75.4.51D	9/7,5	17,3	DN 100	DN 100	1455	204	96048099	**6417,00**
SE1.80.100.75.Ex.4.51D	9/7,5	17,3	DN 100	DN 100	1455	204	96048103	**6841,00**

Ex – взрывозащищенное исполнение.

Погружные насосы SE1.100
Рабочее колесо одноканальное. Свободный проход 100 мм. Максимальное число пусков в час – 20.
Длина кабеля 10 м. Защита электродвигателя: термовыключатель в каждой обмотке.

Перекачиваемая жидкость: Дренажные, поверхностные, промышленные и бытовые сточные воды (в том числе с фекалиями в муниципальных сетях).

Температура перекачиваемой жидкости: 0 ... +40 °C, кратковременно до +60 °C (не более 1 часа, кроме взрывоопасных сред).

Материалы: Чугун (детали проточной части), кожух электродвигателя нержавеющая сталь 1.4301.

Номинальное напряжение: 3 x 380-415 В.

Номинальная частота: 50 Гц.

Степень защиты: IP68.

Класс изоляции: F.

Группа продукта J 2

Тип продукта	Мощность P_1/P_2, кВт	Номинальный ток In, A	Напорный патрубок	Всасывающий патрубок	Скорость вращения, об/мин	Вес, кг	№ продукта	EUR
SE1.100.100.40.4.51D	4,9/4	10,0	DN 100	DN 150	1460	157	96047641	**5394,00**
SE1.100.100.40.Ex.4.51D	4,9/4	10,0	DN 100	DN 150	1460	157	96047645	**5793,00**
SE1.100.100.55.4.51D	6,5/5,5	13,4	DN 100	DN 150	1455	161	96047657	**6204,00**
SE1.100.100.55.Ex.4.51D	6,5/5,5	13,4	DN 100	DN 150	1455	161	96047661	**6662,00**
SE1.100.100.75.4.51D	9/7,5	17,3	DN 100	DN 150	1455	204	96047671	**6976,00**
SE1.100.100.75.Ex.4.51D	9/7,5	17,3	DN 100	DN 150	1455	204	96047675	**7494,00**
SE1.100.150.40.4.51D	4,9/4	10,0	DN 150	DN 150	1460	161	96048113	**5531,00**
SE1.100.150.40.Ex.4.51D	4,9/4	10,0	DN 150	DN 150	1460	161	96048117	**5906,00**
SE1.100.150.55.4.51D	6,5/5,5	13,4	DN 150	DN 150	1455	166	96048129	**6285,00**
SE1.100.150.55.Ex.4.51D	6,5/5,5	13,4	DN 150	DN 150	1455	166	96048133	**6733,00**
SE1.100.150.75.4.51D	9/7,5	17,3	DN 150	DN 150	1455	210	96048143	**7060,00**
SE1.100.150.75.Ex.4.51D	9/7,5	17,3	DN 150	DN 150	1455	210	96048147	**7584,00**

Ex – взрывозащищенное исполнение.

Цены указаны на условиях «склад-Москва» с учетом НДС.
Рекомендованные розничные цены с 01.03.2017.

Информация, размещенная в Прайс-листе, не является публичной офертой.

Погружные насосы SEV.65

Рабочее колесо вихревое. Свободный проход 65 мм. Максимальное число пусков в час – 20.
Длина кабеля 10 м. Защита электродвигателя: термовыключатель в каждой обмотке.

Перекачиваемая жидкость: Дренажные, поверхностные, промышленные и бытовые сточные воды (в том числе с фекалиями в локальных сетях).

Температура перекачиваемой жидкости: 0 ... +40 °C, кратковременно до +60 °C (не более 1 часа, кроме взрывоопасных сред).

Материалы: Чугун (детали проточной части), кожух электродвигателя нержавеющая сталь 1.4301. Варианты исполнения: рабочее колесо нержавеющая сталь (исполнение Q), рабочее колесо и корпус нержавеющая сталь (исполнение S), все детали проточной части нержавеющая сталь (исполнение R).

Номинальное напряжение: 3 x 380-415 В.

Номинальная частота: 50 Гц.

Степень защиты: IP68.

Класс изоляции: F.

Группа продукта J 2

Тип продукта	Мощность P_1/P_2, кВт	Номинальный ток In, A	Напорный патрубок	Всасывающий патрубок	Скорость вращения, об/мин	Вес, кг	№ продукта	EUR
SEV.65.65.22.2.50D	2,8/2,2	5,0	DN 65	DN 80	2895	89	96047697[B]	**2924,00**
SEV.65.65.22.Ex.2.50D	2,8/2,2	5,0	DN 65	DN 80	2895	89	96047701	**3202,00**
SEV.65.65.30.2.50D	3,8/3	6,6	DN 65	DN 80	2910	92	96047713[B]	**3166,00**
SEV.65.65.30.Ex.2.50D	3,8/3	6,6	DN 65	DN 80	2910	92	96047717	**3477,00**
SEV.65.65.40.2.51D	4,8/4	8,6	DN 65	DN 80	2925	128	96047729	**3896,00**
SEV.65.65.40.Ex.2.51D	4,8/4	8,6	DN 65	DN 80	2925	128	96047733	**4288,00**
SEV.65.80.22.2.50D	2,8/2,2	5,0	DN 80	DN 80	2895	90	96048169	**2973,00**
SEV.65.80.22.Ex.2.50D	2,8/2,2	5,0	DN 80	DN 80	2895	90	96048173	**3246,00**
SEV.65.80.30.2.50D	3,8/3	6,6	DN 80	DN 80	2910	94	96048185	**3215,00**
SEV.65.80.30.Ex.2.50D	3,8/3	6,6	DN 80	DN 80	2910	94	96048189	**3524,00**
SEV.65.80.40.2.51D	4,8/4	8,6	DN 80	DN 80	2925	126	96048201	**3948,00**
SEV.65.80.40.Ex.2.51D	4,8/4	8,6	DN 80	DN 80	2925	126	96048205	**4338,00**

Ex – взрывозащищенное исполнение.

Насос с рабочим колесом из нержавеющей стали 1.4408 (316/351)

Группа продукта J 2

Тип продукта	Мощность P_1/P_2, кВт	Номинальный ток In, A	Напорный патрубок	Всасывающий патрубок	Скорость вращения, об/мин	Вес, кг	№ продукта	EUR
SEV.65.65.22.2.50D.Q	2,8/2,2	5,0	DN 65	DN 80	2895	89	98450865	**3419,00**
SEV.65.65.30.2.50D.Q	3,8/3	6,6	DN 65	DN 80	2910	92	98450866	**3480,00**
SEV.65.65.40.2.51D.Q	4,8/4	8,6	DN 65	DN 80	2925	128	98450869	**4304,00**
SEV.65.80.22.2.50D.Q	2,8/2,2	5,0	DN 80	DN 80	2895	90	98450871	**3434,00**
SEV.65.80.30.2.50D.Q	3,8/3	6,6	DN 80	DN 80	2910	94	98450872	**3498,00**
SEV.65.80.40.2.51D.Q	4,8/4	8,6	DN 80	DN 80	2925	126	98450875	**4431,00**

Насос полностью из нержавеющей стали, рабочее колесо, корпус насоса, крышка электродвигателя из стали 1.4408 (316/351)

Группа продукта J 2

Тип продукта	Мощность P_1/P_2, кВт	Номинальный ток In, A	Напорный патрубок	Всасывающий патрубок	Скорость вращения, об/мин	Вес, кг	№ продукта	EUR
SEV.65.65.22.2.50D.R	2,8/2,2	5,0	DN 65	DN 80	2895	89	98489849	**9734,00**
SEV.65.65.30.2.50D.R	3,8/3	6,6	DN 65	DN 80	2910	92	98489850	**9911,00**
SEV.65.65.40.2.51D.R	4,8/4	8,6	DN 65	DN 80	2925	128	98489863	**12186,00**
SEV.65.80.22.2.50D.R	2,8/2,2	5,0	DN 80	DN 80	2895	90	98489865	**9734,00**
SEV.65.80.30.2.50D.R	3,8/3	6,6	DN 80	DN 80	2910	94	98489866	**9911,00**
SEV.65.80.40.2.51D.R	4,8/4	8,6	DN 80	DN 80	2925	126	98489869	**12186,00**

[A] – поддерживается складской запас готового продукта; [B] – поддерживается складской запас компонентов для сборки продукта.

Цены указаны на условиях «склад-Москва» с учетом НДС.
Рекомендованные розничные цены с 01.03.2017.

Информация, размещенная в Прайс-листе, не является публичной офертой.

Погружные насосы SEV.80

Рабочее колесо вихревое. Свободный проход 80 мм. Максимальное число пусков в час – 20.
Длина кабеля 10 м. Защита электродвигателя: термовыключатель в каждой обмотке.

Перекачиваемая жидкость: Дренажные, поверхностные, промышленные и бытовые сточные воды (в том числе с фекалиями).

Температура перекачиваемой жидкости: 0 ... +40 °C, кратковременно до +60 °C (не более 1 часа, кроме взрывоопасных сред).

Материалы: Чугун (детали проточной части), кожух электродвигателя нержавеющая сталь 1.4301. Варианты исполнения: рабочее колесо нержавеющая сталь (исполнение Q), рабочее колесо и корпус нержавеющая сталь (исполнение S), все детали проточной части нержавеющая сталь (исполнение R).

Номинальное напряжение: 3 x 380-415 В.

Номинальная частота: 50 Гц.

Степень защиты: IP68.

Класс изоляции: F.

Группа продукта J 2

Тип продукта	Мощность P_1/P_2, кВт	Номинальный ток In, A	Напорный патрубок	Всасывающий патрубок	Скорость вращения, об/мин	Вес, кг	№ продукта	EUR
SEV.80.80.11.4.50D	1,5/1,1	2,8	DN 80	DN 80	1440	95	96047745	**2977,00**
SEV.80.80.11.Ex.4.50D	1,5/1,1	2,8	DN 80	DN 80	1440	95	96047748	**3120,00**
SEV.80.80.13.4.50D	1,8/1,3	3,8	DN 80	DN 80	1440	103	96047757	**3027,00**
SEV.80.80.13.Ex.4.50D	1,8/1,3	3,8	DN 80	DN 80	1440	103	96047760	**3170,00**
SEV.80.80.15.4.50D	2,1/1,5	4,2	DN 80	DN 80	1435	103	96047769	**3066,00**
SEV.80.80.15.Ex.4.50D	2,1/1,5	4,2	DN 80	DN 80	1435	103	96047772	**3232,00**
SEV.80.80.22.4.50D	2,9/2,2	5,9	DN 80	DN 80	1445	106	96047781[A]	**3121,00**
SEV.80.80.22.Ex.4.50D	2,9/2,2	5,9	DN 80	DN 80	1445	106	96047785	**3325,00**
SEV.80.80.40.4.51D	4,9/4	10,0	DN 80	DN 80	1460	143	96047797	**3548,00**
SEV.80.80.40.Ex.4.51D	4,9/4	10,0	DN 80	DN 80	1460	143	96047801	**3748,00**
SEV.80.80.40.2.51D	4,8/4	8,6	DN 80	DN 80	2925	131	96047829	**4276,00**
SEV.80.80.40.Ex.2.51D	4,8/4	8,6	DN 80	DN 80	2925	131	96047833	**4654,00**
SEV.80.80.60.2.51D	7,1/6	13,9	DN 80	DN 80	2945	141	96047845	**4635,00**
SEV.80.80.60.Ex.2.51D	7,1/6	13,9	DN 80	DN 80	2945	141	96047849	**5077,00**
SEV.80.80.75.2.51D	8,9/7,5	16,2	DN 80	DN 80	2940	142	96047861[B]	**5874,00**
SEV.80.80.75.Ex.2.51D	8,9/7,5	16,2	DN 80	DN 80	2940	142	96047865	**6396,00**
SEV.80.80.92.2.51D	10,5/9,2	18,0	DN 80	DN 80	2935	190	96047207	**6173,00**
SEV.80.80.92.Ex.2.51D	10,5/9,2	18,0	DN 80	DN 80	2935	190	96047204	**6624,00**
SEV.80.80.110.2.51D	12,6/11	21,7	DN 80	DN 80	2935	195	96047877[B]	**6186,00**
SEV.80.80.110.Ex.2.51D	12,6/11	21,7	DN 80	DN 80	2935	195	96047881	**6519,00**
SEV.80.100.11.4.50D	1,5/1,1	2,8	DN 100	DN 80	1440	94	96780674	**3028,00**
SEV.80.100.11.Ex.4.50D	1,5/1,1	2,8	DN 100	DN 80	1440	94	96780714	**3162,00**
SEV.80.100.13.4.50D	1,8/1,3	3,8	DN 100	DN 80	1440	102	96780676	**3079,00**
SEV.80.100.13.Ex.4.50D	1,8/1,3	3,8	DN 100	DN 80	1440	102	96780716	**3213,00**
SEV.80.100.15.4.50D	2,1/1,5	4,2	DN 100	DN 80	1435	102	96780678	**3117,00**
SEV.80.100.15.Ex.4.50D	2,1/1,5	4,2	DN 100	DN 80	1435	102	96780718	**3274,00**
SEV.80.100.22.4.50D	2,9/2,2	5,9	DN 100	DN 80	1445	105	96780680	**3173,00**
SEV.80.100.22.Ex.4.50D	2,9/2,2	5,9	DN 100	DN 80	1445	105	96780720	**3368,00**
SEV.80.100.40.4.51D	4,9/4	10,0	DN 100	DN 80	1460	142	96780682	**3601,00**
SEV.80.100.40.Ex.4.51D	4,9/4	10,0	DN 100	DN 80	1460	142	96780722	**3791,00**
SEV.80.100.40.2.51D	4,8/4	8,6	DN 100	DN 80	2925	133	96780684	**4327,00**
SEV.80.100.40.Ex.2.51D	4,8/4	8,6	DN 100	DN 80	2925	133	96780724	**4695,00**
SEV.80.100.60.2.51D	7,1/6	13,9	DN 100	DN 80	2945	143	96780686	**4687,00**
SEV.80.100.60.Ex.2.51D	7,1/6	13,9	DN 100	DN 80	2945	143	96780726	**5118,00**
SEV.80.100.75.2.51D	8,9/7,5	16,2	DN 100	DN 80	2940	144	96780688	**5927,00**
SEV.80.100.75.Ex.2.51D	8,9/7,5	16,2	DN 100	DN 80	2940	144	96780728	**6501,00**
SEV.80.100.92.2.51D	10,5/9,2	18,0	DN 100	DN 80	2935	191	96780690	**6225,00**
SEV.80.100.92.Ex.2.51D	10,5/9,2	18,0	DN 100	DN 80	2935	191	96780730	**6667,00**
SEV.80.100.110.2.51D	12,6/11	21,7	DN 100	DN 80	2935	196	96780692	**6238,00**
SEV.80.100.110.Ex.2.51D	12,6/11	21,7	DN 100	DN 80	2935	196	96780732	**6562,00**

Ex – взрывозащищенное исполнение.

[A] – поддерживается складской запас готового продукта; [B] – поддерживается складской запас компонентов для сборки продукта.

Цены указаны на условиях «склад-Москва» с учетом НДС.
Рекомендованные розничные цены с 01.03.2017.

Информация, размещенная в Прайс-листе, не является публичной офертой.

Насос с рабочим колесом из нержавеющей стали 1.4408 (316/351)

Группа продукта J 2

Тип продукта	Мощность P_1/P_2, кВт	Номинальный ток In, A	Напорный патрубок	Всасывающий патрубок	Скорость вращения, об/мин	Вес, кг	№ продукта	EUR
SEV.80.80.11.4.50D.Q	1,5/1,1	2,8	DN 80	DN 80	1440	95	97637756	**3026,00**
SEV.80.80.13.4.50D.Q	1,8/1,3	3,8	DN 80	DN 80	1440	103	97637757	**3076,00**
SEV.80.80.15.4.50D.Q	2,1/1,5	4,2	DN 80	DN 80	1435	103	97637758	**3116,00**
SEV.80.80.22.4.50D.Q	2,9/2,2	5,9	DN 80	DN 80	1445	106	97637759	**3224,00**
SEV.80.80.40.2.51D.Q	4,8/4	8,7	DN 80	DN 80	2925	131	97637760	**3665,00**
SEV.80.80.40.4.51D.Q	4,9/4	10,0	DN 80	DN 80	1460	131	97637761	**4397,00**
SEV.80.80.60.2.51D.Q	7,1/6	13,9	DN 80	DN 80	2945	141	97637762	**4751,00**
SEV.80.80.75.2.51D.Q	8,9/7,5	16,2	DN 80	DN 80	2940	142	97637763	**6039,00**
SEV.80.80.92.2.51D.Q	10,5/9,2	18,0	DN 80	DN 80	2935	190	97637764	**6333,00**
SEV.80.80.110.2.51D.Q	12,6/11	21,7	DN 80	DN 80	2935	195	97637765	**6344,00**
SEV.80.100.11.4.50D.Q	1,5/1,1	2,8	DN 100	DN 80	1440	94	97637766	**3076,00**
SEV.80.100.13.4.50D.Q	1,8/1,3	3,8	DN 100	DN 80	1440	102	97637767	**3127,00**
SEV.80.100.15.4.50D.Q	2,1/1,5	4,2	DN 100	DN 80	1435	102	97637768	**3165,00**
SEV.80.100.22.4.50D.Q	2,9/2,2	5,9	DN 100	DN 80	1445	105	97637769	**3275,00**
SEV.80.100.40.2.51D.Q	4,8/4	8,7	DN 100	DN 80	2925	142	97637770	**3715,00**
SEV.80.100.40.4.51D.Q	4,9/4	10,0	DN 100	DN 80	1460	133	97637771	**4447,00**
SEV.80.100.60.2.51D.Q	7,1/6	13,9	DN 100	DN 80	2945	143	97637772	**4802,00**
SEV.80.100.75.2.51D.Q	8,9/7,5	16,2	DN 100	DN 80	2940	144	97637773	**6029,00**
SEV.80.100.92.2.51D.Q	10,5/9,2	18,0	DN 100	DN 80	2935	191	97637774	**6383,00**
SEV.80.100.110.2.51D.Q	12,6/11	21,7	DN 100	DN 80	2935	196	97637775	**6396,00**

Насос полностью из нержавеющей стали, рабочее колесо, корпус насоса, крышка электродвигателя из стали 1.4408 (316/351)

Группа продукта J 2

Тип продукта	Мощность P_1/P_2, кВт	Номинальный ток In, A	Напорный патрубок	Всасывающий патрубок	Скорость вращения, об/мин	Вес, кг	№ продукта	EUR
SEV.80.80.11.4.50D.R	1,5/1,1	2,8	DN 80	DN 80	1440	95	96889323	**8728,00**
SEV.80.80.13.4.50D.R	1,8/1,3	3,8	DN 80	DN 80	1440	103	96889324	**8780,00**
SEV.80.80.15.4.50D.R	2,1/1,5	4,2	DN 80	DN 80	1435	103	96889325	**8870,00**
SEV.80.80.22.4.50D.R	2,9/2,2	5,9	DN 80	DN 80	1445	106	96889326	**8937,00**
SEV.80.80.40.4.51D.R	4,9/4	10,0	DN 80	DN 80	2925	143	96889327	**12359,00**
SEV.80.80.40.2.51D.R	4,8/4	8,6	DN 80	DN 80	1460	131	96889328	**11189,00**
SEV.80.80.60.2.51D.R	7,1/6	13,9	DN 80	DN 80	2945	141	96889329	**11219,00**
SEV.80.80.75.2.51D.R	8,9/7,5	16,2	DN 80	DN 80	2940	142	96889330	**11413,00**
SEV.80.80.92.2.51D.R	10,5/9,2	18,0	DN 80	DN 80	2935	190	96889331	**13695,00**
SEV.80.80.110.2.51D.R	12,6/11	21,7	DN 80	DN 80	2935	195	96889332	**13717,00**
SEV.80.100.11.4.50D.R	1,5/1,1	2,8	DN 100	DN 80	1440	94	96889333	**8728,00**
SEV.80.100.13.4.50D.R	1,8/1,3	3,8	DN 100	DN 80	1440	102	96889334	**8780,00**
SEV.80.100.15.4.50D.R	2,1/1,5	4,2	DN 100	DN 80	1435	102	96889335	**8870,00**
SEV.80.100.22.4.50D.R	2,9/2,2	5,9	DN 100	DN 80	1445	105	96889336	**8937,00**
SEV.80.100.40.4.51D.R	4,9/4	10,0	DN 100	DN 80	2925	142	96889337	**12359,00**
SEV.80.100.40.2.51D.R	4,8/4	8,6	DN 100	DN 80	1460	133	96889338	**11189,00**
SEV.80.100.60.2.51D.R	7,1/6	13,9	DN 100	DN 80	2945	143	96889339	**11219,00**
SEV.80.100.75.2.51D.R	8,9/7,5	16,2	DN 100	DN 80	2940	144	96889340	**11413,00**
SEV.80.100.92.2.51D.R	10,5/9,2	18,0	DN 100	DN 80	2935	191	96889341	**13695,00**
SEV.80.100.110.2.51D.R	12,6/11	21,7	DN 100	DN 80	2935	196	96889342	**13717,00**

Погружные насосы SEV.100
Рабочее колесо вихревое. Свободный проход 100 мм. Максимальное число пусков в час – 20.
Длина кабеля 10 м. Защита электродвигателя: термовыключатель в каждой обмотке.

Перекачиваемая жидкость: Дренажные, поверхностные, промышленные и бытовые сточные воды (в том числе с фекалиями в муниципальных сетях).

Температура перекачиваемой жидкости: 0 ... +40 °C, кратковременно до +60 °C (не более 1 часа, кроме взрывоопасных сред).

Материалы: Чугун (детали проточной части), кожух электродвигателя нержавеющая сталь 1.4301. Варианты исполнения: рабочее колесо нержавеющая сталь (исполнение Q), рабочее колесо и корпус нержавеющая сталь (исполнение S), все детали проточной части нержавеющая сталь (исполнение R).

Номинальное напряжение: 3 x 380-415 В.

Номинальная частота: 50 Гц.

Степень защиты: IP68.

Класс изоляции: F.

Группа продукта J 2

Тип продукта	Мощность P_1/P_2, кВт	Номинальный ток In, A	Напорный патрубок	Всасывающий патрубок	Скорость вращения, об/мин	Вес, кг	№ продукта	EUR
SEV.100.100.30.4.50D	3,7/3	7,8	DN 100	DN 100	1455	133	96047893	**3961,00**
SEV.100.100.30.Ex.4.50D	3,7/3	7,8	DN 100	DN 100	1455	133	96047897	**4342,00**
SEV.100.100.40.4.51D	4,9/4	10,0	DN 100	DN 100	1460	141	96047925	**4226,00**
SEV.100.100.40.Ex.4.51D	4,9/4	10,0	DN 100	DN 100	1460	141	96047929	**4630,00**
SEV.100.100.55.4.51D	6,5/5,5	13,4	DN 100	DN 100	1455	146	96047941	**5073,00**
SEV.100.100.55.Ex.4.51D	6,5/5,5	13,4	DN 100	DN 100	1455	146	96047945	**5434,00**
SEV.100.100.75.4.51D	9/7,5	17,3	DN 100	DN 100	1455	190	96047957	**6151,00**
SEV.100.100.75.Ex.4.51D	9/7,5	17,3	DN 100	DN 100	1455	190	96047961	**6587,00**

Насос с рабочим колесом из нержавеющей стали 1.4408 (316/351)

Группа продукта J 2

Тип продукта	Мощность P_1/P_2, кВт	Номинальный ток In, A	Напорный патрубок	Всасывающий патрубок	Скорость вращения, об/мин	Вес, кг	№ продукта	EUR
SEV.100.100.30.4.50D.Q	3,7/3	7,8	DN 100	DN 100	1455	133	97637776	**4109,00**
SEV.100.100.40.4.51D.Q	4,9/4	10,0	DN 100	DN 100	1460	141	97637777	**4369,00**
SEV.100.100.55.4.51D.Q	6,5/5,5	13,4	DN 100	DN 100	1455	146	97637778	**5237,00**
SEV.100.100.75.4.51D.Q	9/7,5	17,3	DN 100	DN 100	1455	190	97637779	**6331,00**

Насос полностью из нержавеющей стали, рабочее колесо, корпус насоса, крышка электродвигателя из стали 1.4408 (316/351)

Группа продукта J 2

Тип продукта	Мощность P_1/P_2, кВт	Номинальный ток In, A	Напорный патрубок	Всасывающий патрубок	Скорость вращения, об/мин	Вес, кг	№ продукта	EUR
SEV.100.100.30.4.50D.R	3,7/3	7,8	DN 100	DN 100	1455	133	96889343	**11623,00**
SEV.100.100.40.4.51D.R	4,9/4	10,0	DN 100	DN 100	1460	141	96889344	**11819,00**
SEV.100.100.55.4.51D.R	6,5/5,5	13,4	DN 100	DN 100	1455	146	96889345	**12044,00**
SEV.100.100.75.4.51D.R	9/7,5	17,3	DN 100	DN 100	1455	190	96889346	**16179,00**

Ex – взрывозащищенное исполнение.

Цены указаны на условиях «склад-Москва» с учетом НДС.
Рекомендованные розничные цены с 01.03.2017.

Информация, размещенная в Прайс-листе, не является публичной офертой.

Перечень дополнительных опций. Стоимость – по запросу. № продукта при заказе.

SL1.50 (до 1,5 кВт), SLV.65 (до 1,5 кВт)

1. Стандартный кабель длиной 15, 20, 25, 30, 40, 50 м.
2. Экранированный кабель длиной 15, 20, 25, 30, 40 м.
3. Уплотнительные кольца из FKM (стандартное исполнение – NBR), рекомендуются при перекачке воды с нефтепродуктами.
4. Керамическое покрытие рабочего колеса и внутренней поверхности корпуса (для увеличения износостойкости при большой концентрации песка).
5. Покраска наружных поверхностей в черный, красный, иной цвет.
6. Покрытие наружных поверхностей толщиной 300 или 450 мкм.
7. Защитный чехол кабеля, стойкий к нефтепродуктам и большинству агрессивных веществ, длина 5 м.
8. Термисторы PTC (вместо стандартных биметаллических термодатчиков Klixon).
9. Специальная или дополнительная заводская табличка.
10. Реле влажности в полости электродвигателя.

SL1.80, SL1.100, SLV.80, SLV.100 (до 11 кВт), SL1.50 (2,2-4 кВт), SLV.65 (2,2-4 кВт)

1. Сенсорное исполнение

   Для SL1, SLV (кроме SL1.50, SLV.65 мощностью 0,9-1,5 кВт) «Sensor»:
   - аналоговый датчик WIO для определения текущего значения содержания воды в масляной камере торцевого уплотнения
   - датчик Pt 1000 для определения текущего значения температуры в электродвигателе
   - модуль IO 113.

   Реле влажности у SL1, SLV входит в стандартную комплектацию.

   Для SE1, SEV «Sensor»:
   - аналоговый датчик WIO для определения текущего значения содержания воды в масляной камере торцевого уплотнения насоса
   - датчик Pt 1000 для определения текущего значения температуры в электродвигателе
   - реле влажности в полости электродвигателя для отключения электродвигателя при повышении влажности в полости статора
   - модуль IO 113.

   Датчики находятся внутри насоса. Модуль IO 113 поставляется в комплекте с насосом, должен быть размещен в шкафу управления. К IO 113 подключаются выводы контура защиты электродвигателя (в общем кабеле). IO 113 передает предупредительный сигнал или подает сигнал на отключение насоса при срабатывании датчиков.
2. Стандартный кабель длиной 15, 20, 25, 30, 40 м (для отдельных позиций также 50 м).
3. Экранированный кабель длиной 15, 20, 25, 30, 40 м.
4. Исполнение из нержавеющей стали (для SLV, SEV):
   - рабочее колесо из стали 1.4408 (исполнение Q) – для SLV, SEV
   - рабочее колесо, корпус насоса из стали 1.4408 (исполнение S) – для SEV
   - рабочее колесо, корпус насоса, верхняя крышка из стали 1.4408 (исполнение R) – для SEV
   - рабочее колесо из дуплексной стали – для SLV, SEV
   - рабочее колесо, корпус насоса, верхняя крышка из дуплексной стали (исполнение D) – для SEV.
5. Уплотнительные кольца из FKM (стандартное исполнение – NBR), рекомендуются при перекачке воды с нефтепродуктами.
6. Керамическое покрытие рабочего колеса и внутренней поверхности корпуса (для увеличения износостойкости при большой концентрации песка).
7. Покраска наружных поверхностей в черный, красный, иной цвет.
8. Покрытие наружных поверхностей толщиной 300 или 450 мкм.
9. Защитный чехол кабеля, стойкий к нефтепродуктам и большинству агрессивных веществ, длина 5 м.
10. Термисторы PTC (вместо стандартных биметаллических термодатчиков Klixon).
11. Обрезка рабочего колеса для получения требуемой рабочей точки (только для SLV, SEV).
12. Специальная или дополнительная заводская табличка.
13. Усиленное уплотнительное кольцо (для SL1, SE1).
14. Узел торцевого уплотнения «Back Flow» для перекачки воды с большим содержанием песка (только SLV, SEV).

Канализационные насосы SEG с режущим механизмом

Перекачивание канализационных стоков по трубопроводам малого диаметра (от 40 мм)

- Малогабаритная конструкция
- Система регулировки зазора рабочего колеса
- Модернизированный режущий механизм позволяет перекачивать стоки, содержащие некоторые твердые включения

- Высокий КПД
- Исполнение AUTO$_{ADAPT}$: Насосы со встроенными датчиками уровня, не требующие реле уровня и шкаф управления
- Удобство обслуживания и монтажа: быстроразъемный хомут для соединения корпуса с электродвигателем, двойное картриджевое уплотнение вала
- Герметичный электрический разъем для кабеля

Цены указаны на условиях «склад-Москва» с учетом НДС.
Рекомендованные розничные цены с 01.03.2017.

Информация, размещенная в Прайс-листе, не является публичной офертой.

Канализационные насосы APG с режущим механизмом
Рабочее колесо полуоткрытое, с режущим механизмом. Максимальное число пусков в час – 20. Напорный патрубок фланцевый DN 50. Длина кабеля 10 м. Защита электродвигателя: термовыключатель в каждой обмотке.

Перекачиваемая жидкость: Бытовые сточные воды (с фекалиями).
Температура перекачиваемой жидкости: 0 ... +40 °C, кратковременно до +60 °C.
Материалы: Чугун (детали проточной части).
Номинальное напряжение: 3 x 380-415 В.
Номинальная частота: 50 Гц.
Степень защиты: IP68.
Класс изоляции: F.

Группа продукта J 2

Тип продукта	Мощность P_1/P_2, кВт	Номинальный ток In, A	Скорость вращения, об/мин	Вес, кг	№ продукта	EUR
APG.50.65.3	7,5/6,5	13,4	2900	104	96835728	**5616,00**
APG.50.92.3	11/9,2	19,1	2900	116	96835731	**6255,00**

Канализационные насосы SEG с режущим механизмом
Рабочее колесо полуоткрытое, с режущим механизмом. Максимальное число пусков в час – 30.
Напорный патрубок DN40/DN50. Длина кабеля 10 м.
Защита электродвигателя: термовыключатель в каждой обмотке.

Перекачиваемая жидкость: Бытовые сточные воды (от частных домов и небольших локальных объектов).
Температура перекачиваемой жидкости: 0 ... +40 °C, кратковременно до +60 °C (не более 3 мин, кроме взрывоопасных сред).
Номинальное напряжение: 1 x 230 В или 3 x 380-415 В.
Номинальная частота: 50 Гц.
Степень защиты: IP68.
Класс изоляции: F.

Группа продукта J 2

Тип продукта	Напряжение	Мощность P_1/P_2, кВт	Номинальный ток In, A	Скорость вращения, об/мин	Вес, кг	№ продукта	EUR
SEG.40.09.2.1.502	1 × 230 В	1,3/0,9	6,0	2890	38	96075893[A]	**1500,00**
SEG.40.09.Ex.2.1.502	1 × 230 В	1,3/0,9	6,0	2890	38	96075894	**1657,00**
SEG.40.09.2.50B	3 × 400 В	1,3/0,9	3,0	2860	38	96075897[A]	**1500,00**
SEG.40.09.Ex.2.50B	3 × 400 В	1,3/0,9	3,0	2860	38	96075898	**1657,00**
SEG.40.12.2.1.502	1 × 230 В	1,6/1,2	8,0	2820	38	96075901[A]	**1500,00**
SEG.40.12.Ex.2.1.502	1 × 230 В	1,6/1,2	8,0	2820	38	96075902	**1657,00**
SEG.40.12.2.50B	3 × 400 В	1,6/1,2	3,0	2750	38	96075905[A]	**1500,00**
SEG.40.12.Ex.2.50B	3 × 400 В	1,6/1,2	3,0	2750	38	96075906	**1657,00**
SEG.40.15.2.1.502	1 × 230 В	2,1/1,5	12,0	2750	38	98280724	**1692,00**
SEG.40.15.2.50B	3 × 400 В	2,1/1,5	4,0	2700	38	96075909[A]	**1692,00**
SEG.40.15.Ex.2.50B	3 × 400 В	2,1/1,5	4,0	2700	38	96075910	**1805,00**
SEG.40.26.2.50B	3 × 400 В	3,2/2,6	6,0	2870	57	96075913[A]	**2100,00**
SEG.40.26.Ex.2.50B	3 × 400 В	3,2/2,6	6,0	2870	57	96075914	**2197,00**
SEG.40.31.2.50B	3 × 400 В	3,7/3,1	7,0	2900	65	96075915[A]	**2175,00**
SEG.40.31.Ex.2.50B	3 × 400 В	3,7/3,1	7,0	2900	65	96075916	**2272,00**
SEG.40.40.2.50B	3 × 400 В	4,9/4	8,0	2830	65	96075917[A]	**2538,00**
SEG.40.40.Ex.2.50B	3 × 400 В	4,9/4	8,0	2830	65	96075918	**2650,00**

Канализационные насосы SEG с увеличенной длиной силового кабеля 15 м

Группа продукта J 2

Тип продукта	Напряжение	Мощность P_1/P_2, кВт	Номинальный ток In, A	Скорость вращения, об/мин	Вес, кг	№ продукта	EUR
SEG.40.09.2.1.502	1 x 230 В	1,4/0,9	5,8	2890	38	96076212	**1572,00**
SEG.40.09.Ex.2.1.502	1 x 230 В	1,4/0,9	5,8	2890	38	96076213	**1696,00**
SEG.40.09.2.50B	3 x 400 В	1,4/0,9	2,6	2860	38	96076214	**1538,00**
SEG.40.09.Ex.2.50B	3 x 400 В	1,4/0,9	2,6	2860	38	96076215	**1696,00**
SEG.40.12.2.50B	3 x 400 В	1,8/1,2	3,1	2750	38	96076218	**1538,00**
SEG.40.12.Ex.2.50B	3 x 400 В	1,8/1,2	3,1	2750	38	96076219	**1696,00**
SEG.40.15.2.50B	3 x 400 В	2,3/1,5	3,8	2700	38	96076220	**1732,00**
SEG.40.15.Ex.2.50B	3 x 400 В	2,3/1,5	3,8	2700	38	96076221	**1845,00**
SEG.40.26.2.50B	3 x 400 В	3,7/2,6	6,1	2870	57	96076222	**2219,00**
SEG.40.26.Ex.2.50B	3 x 400 В	3,7/2,6	6,1	2870	57	96076223	**2237,00**
SEG.40.31.2.50B	3 x 400 В	3,9/3,1	6,3	2900	65	96076224	**2216,00**
SEG.40.31.Ex.2.50B	3 x 400 В	3,9/3,1	6,3	2900	65	96076225	**2312,00**
SEG.40.40.2.50B	3 x 400 В	5,2/4	8,2	2830	65	96076226	**2578,00**
SEG.40.40.Ex.2.50B	3 x 400 В	5,2/4	8,2	2830	65	96076227	**2787,00**

Ex – взрывозащищенное исполнение.

[A] – поддерживается складской запас готового продукта; [B] – поддерживается складской запас компонентов для сборки продукта.

Цены указаны на условиях «склад-Москва» с учетом НДС.
Рекомендованные розничные цены с 01.03.2017.

Информация, размещенная в Прайс-листе, не является публичной офертой.

Канализационные насосы SEG с режущим механизмом в исполнении AUTO*ADAPT* со встроенными датчиками уровня

Длина кабеля 10 м. Группа продукта J 2

Тип продукта	Напряжение	Мощность P_1/P_2, кВт	Номинальный ток In, A	Скорость вращения, об/мин	Вес, кг	№ продукта	EUR
SEG.40.09.E.2.1.502	1 x 230 В	1,4/0,9	6,2	2890	38	96878505	**2296,00**
SEG.40.09.E.Ex.2.1.502	1 x 230 В	1,4/0,9	6,2	2890	38	96878507	**2487,00**
SEG.40.09.E.2.50B	3 x 400 В	1,4/0,9	2,7	2860	38	96878506	**2296,00**
SEG.40.09.E.Ex.2.50B	3 x 400 В	1,4/0,9	2,7	2860	38	96878508	**2487,00**
SEG.40.12.E.2.1.502	1 x 230 В	1,8/1,2	8,2	2820	38	96878509	**2296,00**
SEG.40.12.E.Ex.2.1.502	1 x 230 В	1,8/1,2	8,2	2820	38	96878512	**2487,00**
SEG.40.12.E.2.50B	3 x 400 В	1,8/1,2	3,2	2750	38	96878510	**2296,00**
SEG.40.12.E.Ex.2.50B	3 x 400 В	1,8/1,2	3,2	2750	38	96878513	**2487,00**
SEG.40.15.E.2.1.502	1 x 230 В	2,1/1,5	12,0	2750	38	98280726	**2484,00**
SEG.40.15.E.EX.2.1.502	1 x 230 В	2,1/1,5	12,0	2750	38	98280727	**2613,00**
SEG.40.15.E.2.50B	3 x 400 В	2,3/1,5	3,8	2700	38	96878514	**2484,00**
SEG.40.15.E.Ex.2.50B	3 x 400 В	2,3/1,5	3,8	2700	38	96878515	**2613,00**
SEG.40.26.E.2.50B	3 x 400 В	3,7/2,6	6,1	2870	57	96878516	**2963,00**
SEG.40.26.E.Ex.2.50B	3 x 400 В	3,7/2,6	6,1	2870	57	96878517	**3092,00**
SEG.40.31.E.2.50B	3 x 400 В	3,9/3,1	6,3	2900	65	96878518	**3037,00**
SEG.40.31.E.Ex.2.50B	3 x 400 В	3,9/3,1	6,3	2900	65	96878519	**3165,00**
SEG.40.40.E.2.50B	3 x 400 В	5,2/4	8,2	2830	65	96878520	**3392,00**
SEG.40.40.E.Ex.2.50B	3 x 400 В	5,2/4	8,2	2830	65	96878521	**3533,00**

Ex – взрывозащищенное исполнение.

Устройство Grundfos GO

Предназначено для беспроводной настройки и контроля параметров насосов AUTO*ADAPT*.

См. раздел 11 «Шкафы управления насосами» (стр. 349).

Интерфейс передачи данных CIU, принадлежности

Предназначен для управления насосами AUTO*ADAPT* по промышленным протоколам связи.

См. раздел 11 «Шкафы управления насосами» (стр. 349).

Перечень дополнительных опций для насосов SEG. Стоимость – по запросу. № продукта при заказе.

1. Стандартный кабель длиной 15, 20, 25, 30, 40, 50 м.
2. Экранированный кабель длиной 15, 20, 25, 30, 40 м.
3. Уплотнительные кольца из FKM (стандартное исполнение – NBR), рекомендуются при перекачке воды с нефтепродуктами.
4. Покраска наружных поверхностей в черный, красный, иной цвет.
5. Покрытие наружных поверхностей толщиной 300 или 450 мкм.
6. Реле влажности в полости электродвигателя.
7. Специальная или дополнительная заводская табличка.
8. Усиленный режущий механизм.

Насосы для сточных вод, водозабора из открытых источников, циркуляции воды в технологических процессах

- Закрытый кожух охлаждения, заполненный гликолем (SE)
- Широкий рабочий диапазон
- Возможность установки насосов как с кожухом охлаждения так и без него
- Рабочее колесо вихревое SuperVortex или одноканальное S-Tube
- «Сухой» или погружной способы монтажа
- Класс изоляции H
- Различные системы защиты и контроля
- Система SmartTrim обеспечивает лёгкую и быструю регулировку зазора рабочего колеса, поддерживая высокий КПД насоса в течение всего срока службы
- Grundfos Blueflux® – электродвигатели высшего класса энергоэффективности IE3*
- Система защиты торцевых уплотнений от повышенного износа

* IE3 класс энергоэффективности в соответствии с требованиями EuP motor directive.

Цены указаны на условиях «склад-Москва» с учетом НДС.
Рекомендованные розничные цены с 01.03.2017.

Информация, размещенная в Прайс-листе, не является публичной офертой.

Погружные насосы SL, стационарный погружной монтаж на автоматической трубной муфте, без кожуха охлаждения

Рабочее колесо одноканальное «S-Tube» или вихревое. Максимальное число пусков в час – 20. Длина кабеля 10 м. Защита электродвигателя: термовыключатель в каждой обмотке, реле влажности в верхней и нижней полости электродвигателя. Дополнительные устройства защиты – по запросу.

Перекачиваемая жидкость: Неочищенные поверхностные, промышленные и бытовые сточные воды (в том числе с фекалиями) в муниципальных сетях.

Температура перекачиваемой жидкости: 0 ... +40 °C, кратковременно до +60 °C (не более 3 мин, кроме взрывоопасных сред).

Материалы: Чугун (детали проточной части). По заказу: рабочее колесо из нержавеющей стали 1.4408 (SLV).

Номинальное напряжение: 3 x 380-415 В.

Номинальная частота: 50 Гц.

Степень защиты: IP68.

Класс изоляции: H.

ТИПОРАЗМЕР 52 – Сверхвысокий напор (S) Группа продукта J 3

Тип продукта	Мощность двигателя P_1/P_2, кВт	Номинальный ток In, A	Напорный патрубок	Свободный проход, мм	Скорость вращения, об/мин	Вес, кг	№ продукта	EUR
SL1.75.100.130.2.52S.S.N.51D	15/13	26,0	DN100	75	2973	271	98179797	**6897,00**
SL1.75.100.130.2.52S.S.EX.51D	15/13	26,0	DN100	75	2973	271	98179866	**9145,00**
SL1.75.100.150.2.52S.S.N.51D	17/15	29,0	DN100	75	2966	271	98174790	**7356,00**
SL1.75.100.150.2.52S.S.EX.51D	17/15	29,0	DN100	75	2966	271	98174846	**9600,00**
SL1.75.100.170.2.52S.S.N.51D	19/17	33,0	DN100	75	2969	276	98179794	**7818,00**
SL1.75.100.170.2.52S.S.EX.51D	19/17	33,0	DN100	75	2969	276	98179863	**10053,00**
SL1.75.100.185.2.52S.S.N.51D	21/18,5	36,0	DN100	75	2964	279	98174787	**8277,00**
SL1.75.100.185.2.52S.S.EX.51D	21/18,5	36,0	DN100	75	2964	279	98174843	**10507,00**
SL1.80.100.200.2.52S.S.N.51D	23/20	37,0	DN100	80	2968	289	98179791	**8736,00**
SL1.80.100.200.2.52S.S.EX.51D	23/20	37,0	DN100	80	2968	289	98179860	**10961,00**
SL1.80.100.220.2.52S.S.N.51D	25/22	41,0	DN100	80	2963	289	98174784	**9197,00**
SL1.80.100.220.2.52S.S.EX.51D	25/22	41,0	DN100	80	2963	289	98174800	**11414,00**
SL1.80.100.240.2.52S.S.N.51D	27/24	49,0	DN100	80	2971	287	98179778	**9656,00**
SL1.80.100.240.2.52S.S.EX.51D	27/24	49,0	DN100	80	2971	287	98179857	**11869,00**
SL1.80.100.265.2.52S.S.N.51D	30/26,5	53,0	DN100	80	2967	291	98145049	**10117,00**
SL1.80.100.265.2.52S.S.EX.51D	30/26,5	53,0	DN100	80	2967	291	98174797	**12323,00**

ТИПОРАЗМЕР 52 – Высокий напор (H) Группа продукта J 3

Тип продукта	Мощность двигателя P_1/P_2, кВт	Номинальный ток In, A	Напорный патрубок	Свободный проход, мм	Скорость вращения, об/мин	Вес, кг	№ продукта	EUR
SL1.85.150.100.4.52H.S.N.51D	12/10	21,0	DN150	85	1482	291	98179809	**8277,00**
SL1.85.150.100.4.52H.S.EX.51D	12/10	21,0	DN150	85	1482	291	98179878	**10507,00**
SL1.85.150.110.4.52H.S.N.51D	13/11	23,0	DN150	85	1481	296	98057803	**8736,00**
SL1.85.150.110.4.52H.S.EX.51D	13/11	23,0	DN150	85	1481	296	98174858	**10961,00**
SL1.85.150.130.4.52H.S.N.51D	15/13	26,0	DN150	85	1483	308	98179806	**9197,00**
SL1.85.150.130.4.52H.S.EX.51D	15/13	26,0	DN150	85	1483	308	98179875	**11414,00**
SL1.85.150.150.4.52H.S.N.51D	17/15	30,0	DN150	85	1480	309	98057802	**9656,00**
SL1.85.150.150.4.52H.S.EX.51D	17/15	30,0	DN150	85	1480	309	98174855	**11869,00**
SL1.95.150.170.4.52H.S.N.51D	19/17	37,0	DN150	95	1480	307	98179803	**10117,00**
SL1.95.150.170.4.52H.S.EX.51D	19/17	37,0	DN150	95	1480	307	98179872	**12323,00**
SL1.95.150.185.4.52H.S.N.51D	21/18,5	39,0	DN150	95	1479	309	98057801	**10575,00**
SL1.95.150.185.4.52H.S.EX.51D	21/18,5	39,0	DN150	95	1479	309	98174852	**12776,00**
SL1.95.150.200.4.52H.S.N.51D	23/20	41,0	DN150	95	1478	309	98179800	**11035,00**
SL1.95.150.200.4.52H.S.EX.51D	23/20	41,0	DN150	95	1478	309	98179869	**13230,00**
SL1.95.150.220.4.52H.S.N.51D	25/22	43,0	DN150	95	1476	310	98057790	**11496,00**
SL1.95.150.220.4.52H.S.EX.51D	25/22	43,0	DN150	95	1476	310	98174849	**13685,00**

9

ТИПОРАЗМЕР 52 – Средний напор (M)

Группа продукта J 3

Тип продукта	Мощность двигателя P_1/P_2, кВт	Номинальный ток In, A	Напорный патрубок	Свободный проход, мм	Скорость вращения, об/мин	Вес, кг	№ продукта	EUR
SL1.110.200.100.4.52M.S.N.51D	12/10	21,0	DN200	110	1482	315	98179821	**11035,00**
SL1.110.200.100.4.52M.S.EX.51D	12/10	21,0	DN200	110	1482	315	98179890	**13230,00**
SL1.110.200.110.4.52M.S.N.51D	13/11	23,0	DN200	110	1481	317	98057806	**11496,00**
SL1.110.200.110.4.52M.S.EX.51D	13/11	23,0	DN200	110	1481	317	98174870	**13685,00**
SL1.110.200.130.4.52M.S.N.51D	15/13	26,0	DN200	110	1483	327	98179818	**11955,00**
SL1.110.200.130.4.52M.S.EX.51D	15/13	26,0	DN200	110	1483	327	98179887	**14137,00**
SL1.110.200.150.4.52M.S.N.51D	17/15	30,0	DN200	110	1480	328	98174811	**12415,00**
SL1.110.200.150.4.52M.S.EX.51D	17/15	30,0	DN200	110	1480	328	98174867	**14591,00**
SL1.110.200.170.4.52M.S.N.51D	19/17	37,0	DN200	110	1480	333	98179815	**12875,00**
SL1.110.200.170.4.52M.S.EX.51D	19/17	37,0	DN200	110	1480	333	98179884	**15044,00**
SL1.110.200.185.4.52M.S.N.51D	21/18,5	39,0	DN200	110	1479	334	98057805	**13335,00**
SL1.110.200.185.4.52M.S.EX.51D	21/18,5	39,0	DN200	110	1479	334	98174864	**15498,00**
SL1.110.200.200.4.52M.S.N.51D	23/20	41,0	DN200	110	1478	336	98179812	**13795,00**
SL1.110.200.200.4.52M.S.EX.51D	23/20	41,0	DN200	110	1478	336	98179881	**15953,00**
SL1.110.200.220.4.52M.S.N.51D	25/22	43,0	DN200	110	1476	337	98057804	**14254,00**
SL1.110.200.220.4.52M.S.EX.51D	25/22	43,0	DN200	110	1476	337	98174861	**16406,00**

ТИПОРАЗМЕР 52 – Сверхнизкий напор (E)

Группа продукта J 3

Тип продукта	Мощность двигателя P_2, кВт	Номинальный ток In, A	Фланец авт. труб. муфты PN 10	Свободный проход, мм	Скорость вращения, об/мин	Вес, кг	№ продукта	EUR
SL1.160.300.110.6.52E.S.N.51D	13/11	31,0	DN300	160	983	556	98179840	**15478,00**
SL1.160.300.110.6.52E.S.EX.51D	13/11	31,0	DN300	160	983	556	98179909	**17765,00**
SL1.160.300.130.6.52E.S.N.51D	16/13	33,0	DN300	160	980	547	98057810	**15969,00**
SL1.160.300.130.6.52E.S.EX.51D	16/13	33,0	DN300	160	980	547	98174889	**18256,00**
SL1.160.300.160.6.52E.S.N.51D	19/16	36,0	DN300	160	975	562	98179836	**16461,00**
SL1.160.300.160.6.52E.S.EX.51D	19/16	36,0	DN300	160	975	562	98179905	**18746,00**
SL1.160.300.180.6.52E.S.N.51D	22/18	38,0	DN300	160	971	554	98126442	**16953,00**
SL1.160.300.180.6.52E.S.EX.51D	22/18	38,0	DN300	160	971	554	98174885	**19235,00**

ТИПОРАЗМЕР 52 – Высокий напор (H), свободно-вихревое рабочее колесо

Группа продукта J 3

Тип продукта	Мощность двигателя P_2, кВт	Номинальный ток In, A	Фланец авт. труб. муфты PN 10	Свободный проход, мм	Скорость вращения, об/мин	Вес, кг	№ продукта	EUR
SLV.80.80.130.2.52H.S.N.51D	15/13	26,0	DN80	80	2947	266	98179853	**7356,00**
SLV.80.80.130.2.52H.S.EX.51D	15/13	26,0	DN80	80	2947	266	98179922	**9600,00**
SLV.80.80.150.2.52H.S.N.51D	17/15	29,0	DN80	80	2947	266	98174829	**7818,00**
SLV.80.80.150.2.52H.S.EX.51D	17/15	29,0	DN80	80	2947	266	98174902	**10053,00**
SLV.80.80.170.2.52H.S.N.51D	19/17	33,0	DN80	80	2950	274	98179850	**8277,00**
SLV.80.80.170.2.52H.S.EX.51D	19/17	33,0	DN80	80	2950	274	98179919	**10507,00**
SLV.80.80.185.2.52H.S.N.51D	21/18,5	36,0	DN80	80	2950	274	98057789	**8736,00**
SLV.80.80.185.2.52H.S.EX.51D	21/18,5	36,0	DN80	80	2950	274	98174899	**10961,00**
SLV.80.80.200.2.52H.S.N.51D	23/20	37,0	DN80	80	2937	280	98179847	**9197,00**
SLV.80.80.200.2.52H.S.EX.51D	23/20	37,0	DN80	80	2937	280	98179916	**11414,00**
SLV.80.80.220.2.52H.S.N.51D	25/22	41,0	DN80	80	2937	280	98057788	**9656,00**
SLV.80.80.220.2.52H.S.EX.51D	25/22	41,0	DN80	80	2937	280	98174896	**11869,00**
SLV.80.80.240.2.52H.S.N.51D	27/24	49,0	DN80	80	2955	280	98179844	**10117,00**
SLV.80.80.240.2.52H.S.EX.51D	27/24	49,0	DN80	80	2955	280	98179913	**12323,00**
SLV.80.80.265.2.52H.S.N.51D	30/26,5	53,0	DN80	80	2955	283	98057787	**10575,00**
SLV.80.80.265.2.52H.S.EX.51D	30/26,5	53,0	DN80	80	2955	283	98174893	**12776,00**

Цены указаны на условиях «склад-Москва» с учетом НДС.
Рекомендованные розничные цены с 01.03.2017.

Информация, размещенная в Прайс-листе, не является публичной офертой.

Погружной насос SE, стационарный погружной монтаж на автоматической трубной муфте, с кожухом охлаждения

Кожух охлаждения закрытый, заполнен гликолем. Рабочее колесо одноканальное «S-Tube» или вихревое. Максимальное число пусков в час – 20.
Длина кабеля 10 м. Защита электродвигателя: термовыключатель в каждой обмотке, реле влажности в верхней и нижней полости электродвигателя. Дополнительные устройства защиты – по запросу.

Перекачиваемая жидкость: Неочищенные поверхностные, промышленные и бытовые сточные воды (в том числе с фекалиями) в муниципальных сетях.

Температура перекачиваемой жидкости: 0 ... +40 °C, кратковременно до +60 °C (не более 3 мин, кроме взрывоопасных сред).

Материалы: Чугун (детали проточной части), корпус кожуха охлаждения – нержавеющая сталь 1.4307. По заказу: рабочее колесо из нержавеющей стали 1.4408 (SEV).

Номинальное напряжение: 3 x 380-415 В.

Номинальная частота: 50 Гц.

Степень защиты: IP68.

Класс изоляции: H.

ТИПОРАЗМЕР 52 – Сверхвысокий напор (S) Группа продукта J 3

Тип продукта	Мощность двигателя P_1/P_2, кВт	Номинальный ток In, A	Напорный патрубок	Свободный проход, мм	Скорость вращения, об/мин	Вес, кг	№ продукта	EUR
SE1.75.100.130.2.52S.C.N.51D	15/13	26	DN100	75	2973	315	98179798	**7356,00**
SE1.75.100.130.2.52S.C.EX.51D	15/13	26	DN100	75	2973	315	98179867	**9824,00**
SE1.75.100.150.2.52S.C.N.51D	17/15	29	DN100	75	2966	315	98174801	**7818,00**
SE1.75.100.150.2.52S.C.EX.51D	17/15	29	DN100	75	2966	315	98174847	**10292,00**
SE1.75.100.170.2.52S.C.N.51D	19/17	33	DN100	75	2969	320	98179795	**8277,00**
SE1.75.100.170.2.52S.C.EX.51D	19/17	33	DN100	75	2969	320	98179864	**10760,00**
SE1.75.100.185.2.52S.C.N.51D	21/18,5	36	DN100	75	2964	323	98174788	**8736,00**
SE1.75.100.185.2.52S.C.EX.51D	21/18,5	36	DN100	75	2964	323	98174844	**11228,00**
SE1.80.100.200.2.52S.C.N.51D	23/20	37	DN100	80	2968	333	98179792	**9197,00**
SE1.80.100.200.2.52S.C.EX.51D	23/20	37	DN100	80	2968	333	98179861	**11696,00**
SE1.80.100.220.2.52S.C.N.51D	25/22	41	DN100	80	2963	333	98174785	**9656,00**
SE1.80.100.220.2.52S.C.EX.51D	25/22	41	DN100	80	2963	333	98174841	**12163,00**
SE1.80.100.240.2.52S.C.N.51D	27/24	49	DN100	80	2971	331	98179779	**10117,00**
SE1.80.100.240.2.52S.C.EX.51D	27/24	49	DN100	80	2971	331	98179858	**12631,00**
SE1.80.100.265.2.52S.C.N.51D	30/26,5	53	DN100	80	2967	335	98145062	**10575,00**
SE1.80.100.265.2.52S.C.EX.51D	30/26,5	53	DN100	80	2967	335	98174798	**13099,00**

ТИПОРАЗМЕР 52 – Высокий напор (H) Группа продукта J 3

Тип продукта	Мощность двигателя P_1/P_2, кВт	Номинальный ток In, A	Напорный патрубок	Свободный проход, мм	Скорость вращения, об/мин	Вес, кг	№ продукта	EUR
SE1.85.150.100.4.52H.C.N.51D	12/10	21,0	DN150	85	1482	335	98179810	**8736,00**
SE1.85.150.100.4.52H.C.EX.51D	12/10	21,0	DN150	85	1482	335	98179879	**11228,00**
SE1.85.150.110.4.52H.C.N.51D	13/11	23,0	DN150	85	1481	340	98174807	**9197,00**
SE1.85.150.110.4.52H.C.EX.51D	13/11	23,0	DN150	85	1481	340	98174859	**11696,00**
SE1.85.150.130.4.52H.C.N.51D	15/13	26,0	DN150	85	1483	352	98179807	**9656,00**
SE1.85.150.130.4.52H.C.EX.51D	15/13	26,0	DN150	85	1483	352	98179876	**12163,00**
SE1.85.150.150.4.52H.C.N.51D	17/15	30,0	DN150	85	1480	353	98174805	**10117,00**
SE1.85.150.150.4.52H.C.EX.51D	17/15	30,0	DN150	85	1480	353	98174856	**12631,00**
SE1.95.150.170.4.52H.C.N.51D	19/17	37,0	DN150	95	1480	351	98179804	**10575,00**
SE1.95.150.170.4.52H.C.EX.51D	19/17	37,0	DN150	95	1480	351	98179873	**13099,00**
SE1.95.150.185.4.52H.C.N.51D	21/18,5	39,0	DN150	95	1479	353	98174803	**11035,00**
SE1.95.150.185.4.52H.C.EX.51D	21/18,5	39,0	DN150	95	1479	353	98174853	**13566,00**
SE1.95.150.200.4.52H.C.N.51D	23/20	41,0	DN150	95	1478	353	98179801	**11496,00**
SE1.95.150.200.4.52H.C.EX.51D	23/20	41,0	DN150	95	1478	353	98179870	**14034,00**
SE1.95.150.220.4.52H.C.N.51D	25/22	43,0	DN150	95	1476	354	98144980	**11955,00**
SE1.95.150.220.4.52H.C.EX.51D	25/22	43,0	DN150	95	1476	354	98174850	**14502,00**

Цены указаны на условиях «склад-Москва» с учетом НДС.
Рекомендованные розничные цены с 01.03.2017.

Информация, размещенная в Прайс-листе, не является публичной офертой.

9

ТИПОРАЗМЕР 52 – Средний напор (M)

Группа продукта J 3

Тип продукта	Мощность двигателя P_1/P_2, кВт	Номинальный ток In, A	Напорный патрубок	Свободный проход, мм	Скорость вращения, об/мин	Вес, кг	№ продукта	EUR
SE1.110.200.100.4.52M.C.N.51D	12/10	21,0	DN200	110	1482	359	98179822	**11496,00**
SE1.110.200.100.4.52M.C.EX.51D	12/10	21,0	DN200	110	1482	359	98179891	**14034,00**
SE1.110.200.110.4.52M.C.N.51D	13/11	23,0	DN200	110	1481	361	98174814	**11955,00**
SE1.110.200.110.4.52M.C.EX.51D	13/11	23,0	DN200	110	1481	361	98174871	**14502,00**
SE1.110.200.130.4.52M.C.N.51D	15/13	26,0	DN200	110	1483	371	98179819	**12415,00**
SE1.110.200.130.4.52M.C.EX.51D	15/13	26,0	DN200	110	1483	371	98179888	**14970,00**
SE1.110.200.150.4.52M.C.N.51D	17/15	30,0	DN200	110	1480	372	98174812	**12875,00**
SE1.110.200.150.4.52M.C.EX.51D	17/15	30,0	DN200	110	1480	372	98174868	**15438,00**
SE1.110.200.170.4.52M.C.N.51D	19/17	37,0	DN200	110	1480	377	98179816	**13335,00**
SE1.110.200.170.4.52M.C.EX.51D	19/17	37,0	DN200	110	1480	377	98179885	**15906,00**
SE1.110.200.185.4.52M.C.N.51D	21/18,5	39,0	DN200	110	1479	378	98174809	**13795,00**
SE1.110.200.185.4.52M.C.EX.51D	21/18,5	39,0	DN200	110	1479	378	98174865	**16374,00**
SE1.110.200.200.4.52M.C.N.51D	23/20	41,0	DN200	110	1478	380	98179813	**14254,00**
SE1.110.200.200.4.52M.C.EX.51D	23/20	41,0	DN200	110	1478	380	98179882	**16842,00**
SE1.110.200.220.4.52M.C.N.51D	25/22	43,0	DN200	110	1476	381	98145015	**14715,00**
SE1.110.200.220.4.52M.C.EX.51D	25/22	43,0	DN200	110	1476	381	98174862	**17309,00**

ТИПОРАЗМЕР 52 – Сверхнизкий напор (E)

Группа продукта J 3

Тип продукта	Мощность двигателя P_1/P_2, кВт	Номинальный ток In, A	Напорный патрубок	Свободный проход, мм	Скорость вращения, об/мин	Вес, кг	№ продукта	EUR
SE1.160.300.110.6.52E.C.N.51D	13/11	31,0	DN300	160	983	600	98179841	**16116,00**
SE1.160.300.110.6.52E.C.EX.51D	13/11	31,0	DN300	160	983	600	98179910	**18741,00**
SE1.160.300.130.6.52E.C.N.51D	16/13	33,0	DN300	160	980	591	98145102	**16613,00**
SE1.160.300.130.6.52E.C.EX.51D	16/13	33,0	DN300	160	980	591	98174890	**19246,00**
SE1.160.300.160.6.52E.C.N.51D	19/16	36,0	DN300	160	975	606	98179837	**17108,00**
SE1.160.300.160.6.52E.C.EX.51D	19/16	36,0	DN300	160	975	606	98179906	**19751,00**
SE1.160.300.180.6.52E.C.N.51D	22/18	38,0	DN300	160	971	598	98174822	**17604,00**
SE1.160.300.180.6.52E.C.EX.51D	22/18	38,0	DN300	160	971	598	98174886	**20257,00**

ТИПОРАЗМЕР 52 – Высокий напор (H), свободно-вихревое рабочее колесо

Группа продукта J 3

Тип продукта	Мощность двигателя P_1/P_2, кВт	Номинальный ток In, A	Напорный патрубок	Свободный проход, мм	Скорость вращения, об/мин	Вес, кг	№ продукта	EUR
SEV.80.80.130.2.52H.C.N.51D	15/13	26,0	DN80	80	2947	310	98179854	**7818,00**
SEV.80.80.130.2.52H.C.EX.51D	15/13	26,0	DN80	80	2947	310	98179923	**10292,00**
SEV.80.80.150.2.52H.C.N.51D	17/15	29,0	DN80	80	2947	311	98174830	**8277,00**
SEV.80.80.150.2.52H.C.EX.51D	17/15	29,0	DN80	80	2947	311	98174903	**10760,00**
SEV.80.80.170.2.52H.C.N.51D	19/17	33,0	DN80	80	2950	318	98179851	**8736,00**
SEV.80.80.170.2.52H.C.EX.51D	19/17	33,0	DN80	80	2950	318	98179920	**11228,00**
SEV.80.80.185.2.52H.C.N.51D	21/18,5	36,0	DN80	80	2950	318	98174827	**9197,00**
SEV.80.80.185.2.52H.C.EX.51D	21/18,5	36,0	DN80	80	2950	318	98174900	**11696,00**
SEV.80.80.200.2.52H.C.N.51D	23/20	37,0	DN80	80	2937	324	98179848	**9656,00**
SEV.80.80.200.2.52H.C.EX.51D	23/20	37,0	DN80	80	2937	324	98179917	**12163,00**
SEV.80.80.220.2.52H.C.N.51D	25/22	41,0	DN80	80	2937	324	98174825	**10117,00**
SEV.80.80.220.2.52H.C.EX.51D	25/22	41,0	DN80	80	2937	324	98174897	**12631,00**
SEV.80.80.240.2.52H.C.N.51D	27/24	49,0	DN80	80	2955	324	98179845	**10575,00**
SEV.80.80.240.2.52H.C.EX.51D	27/24	49,0	DN80	80	2955	324	98179914	**13099,00**
SEV.80.80.265.2.52H.C.N.51D	30/26,5	53,0	DN80	80	2955	328	98145083	**11035,00**
SEV.80.80.265.2.52H.C.EX.51D	30/26,5	53,0	DN80	80	2955	328	98174894	**13566,00**

Цены указаны на условиях «склад-Москва» с учетом НДС.
Рекомендованные розничные цены с 01.03.2017.

Информация, размещенная в Прайс-листе, не является публичной офертой.

Погружной насос SE, сухая вертикальная установка с кожухом охлаждения
Кожух охлаждения закрытый, заполнен гликолем. Рабочее колесо одноканальное «S-Tube» или вихревое.
Максимальное число пусков в час – 20. Длина кабеля 10 м.
Защита электродвигателя: термовыключатель в каждой обмотке, реле влажности в верхней и нижней полости электродвигателя. Дополнительные устройства защиты – по запросу.

Перекачиваемая жидкость: Неочищенные поверхностные, промышленные и бытовые сточные воды (в том числе с фекалиями) в муниципальных сетях.

Температура перекачиваемой жидкости: 0 ... +40 °C, кратковременно до +60 °C (не более 3 мин, кроме взрывоопасных сред).

Материалы: Чугун (детали проточной части), корпус кожуха охлаждения – нержавеющая сталь 1.4307. По заказу: рабочее колесо из нержавеющей стали 1.4408 (SEV).

Номинальное напряжение: 3 x 380-415 В.

Номинальная частота: 50 Гц.

Степень защиты: IP68.

Класс изоляции: H.

ТИПОРАЗМЕР 52 – Сверхвысокий напор (S) Группа продукта J 3

Тип продукта	Мощность двигателя P_1/P_2, кВт	Номинальный ток In, A	Напорный патрубок	Свободный проход, мм	Скорость вращения, об/мин	Вес, кг	№ продукта	EUR
SE1.75.100.130.2.52S.C.N.51D	15/13	26,0	DN100	75	2973	315	98179798	**7356,00**
SE1.75.100.130.2.52S.C.EX.51D	15/13	26,0	DN100	75	2973	315	98179867	**9824,00**
SE1.75.100.150.2.52S.C.N.51D	17/15	29,0	DN100	75	2966	315	98174801	**7818,00**
SE1.75.100.150.2.52S.C.EX.51D	17/15	29,0	DN100	75	2966	315	98174847	**10292,00**
SE1.75.100.170.2.52S.C.N.51D	19/17	33,0	DN100	75	2969	320	98179795	**8277,00**
SE1.75.100.170.2.52S.C.EX.51D	19/17	33,0	DN100	75	2969	320	98179864	**10760,00**
SE1.75.100.185.2.52S.C.N.51D	21/18,5	36,0	DN100	75	2964	323	98174788	**8736,00**
SE1.75.100.185.2.52S.C.EX.51D	21/18,5	36,0	DN100	75	2964	323	98174844	**11228,00**
SE1.80.100.200.2.52S.C.N.51D	23/20	37,0	DN100	80	2968	333	98179792	**9197,00**
SE1.80.100.200.2.52S.C.EX.51D	23/20	37,0	DN100	80	2968	333	98179861	**11696,00**
SE1.80.100.220.2.52S.C.N.51D	25/22	41,0	DN100	80	2963	333	98174785	**9656,00**
SE1.80.100.220.2.52S.C.EX.51D	25/22	41,0	DN100	80	2963	333	98174841	**12163,00**
SE1.80.100.240.2.52S.C.N.51D	27/24	49,0	DN100	80	2971	331	98179779	**10117,00**
SE1.80.100.240.2.52S.C.EX.51D	27/24	49,0	DN100	80	2971	331	98179858	**12631,00**
SE1.80.100.265.2.52S.C.N.51D	30/26,5	53,0	DN100	80	2967	335	98145062	**10575,00**
SE1.80.100.265.2.52S.C.EX.51D	30/26,5	53,0	DN100	80	2967	335	98174798	**13099,00**

ТИПОРАЗМЕР 52 – Высокий напор (H) Группа продукта J 3

Тип продукта	Мощность двигателя P_1/P_2, кВт	Номинальный ток In, A	Напорный патрубок	Свободный проход, мм	Скорость вращения, об/мин	Вес, кг	№ продукта	EUR
SE1.85.150.100.4.52H.C.N.51D	12/10	21,0	DN150	85	1482	335	98179810	**8736,00**
SE1.85.150.100.4.52H.C.EX.51D	12/10	2,0	DN150	85	1482	335	98179879	**11228,00**
SE1.85.150.110.4.52H.C.N.51D	13/11	23,0	DN150	85	1481	340	98174807	**9197,00**
SE1.85.150.110.4.52H.C.EX.51D	13/11	23,0	DN150	85	1481	340	98174859	**11696,00**
SE1.85.150.130.4.52H.C.N.51D	15/13	26,0	DN150	85	1483	352	98179807	**9656,00**
SE1.85.150.130.4.52H.C.EX.51D	15/13	26,0	DN150	85	1483	352	98179876	**12163,00**
SE1.85.150.150.4.52H.C.N.51D	17/15	30,0	DN150	85	1480	353	98174805	**10117,00**
SE1.85.150.150.4.52H.C.EX.51D	17/15	30,0	DN150	85	1480	353	98174856	**12631,00**
SE1.95.150.170.4.52H.C.N.51D	19/17	37,0	DN150	95	1480	351	98179804	**10575,00**
SE1.95.150.170.4.52H.C.EX.51D	19/17	37,0	DN150	95	1480	351	98179873	**13099,00**
SE1.95.150.185.4.52H.C.N.51D	21/18,5	39,0	DN150	95	1479	353	98174803	**11035,00**
SE1.95.150.185.4.52H.C.EX.51D	21/18,5	39,0	DN150	95	1479	353	98174853	**13566,00**
SE1.95.150.200.4.52H.C.N.51D	23/20	41,0	DN150	95	1478	353	98179801	**11496,00**
SE1.95.150.200.4.52H.C.EX.51D	23/20	41,0	DN150	95	1478	353	98179870	**14034,00**
SE1.95.150.220.4.52H.C.N.51D	25/22	43,0	DN150	95	1476	354	98144980	**11955,00**
SE1.95.150.220.4.52H.C.EX.51D	25/22	43,0	DN150	95	1476	354	98174850	**14502,00**

Цены указаны на условиях «склад-Москва» с учетом НДС.
Рекомендованные розничные цены с 01.03.2017.

Информация, размещенная в Прайс-листе, не является публичной офертой.

ТИПОРАЗМЕР 52 – Средний напор (M)

Группа продукта J 3

Тип продукта	Мощность двигателя P_1/P_2, кВт	Номинальный ток In, A	Напорный патрубок	Свободный проход, мм	Скорость вращения, об/мин	Вес, кг	№ продукта	EUR
SE1.110.200.100.4.52M.C.N.51D	12/10	21,0	DN200	110	1482	359	98179822	**11496,00**
SE1.110.200.100.4.52M.C.EX.51D	12/10	21,0	DN200	110	1482	359	98179891	**14034,00**
SE1.110.200.110.4.52M.C.N.51D	13/11	23,0	DN200	110	1481	361	98174814	**11955,00**
SE1.110.200.110.4.52M.C.EX.51D	13/11	23,0	DN200	110	1481	361	98174871	**14502,00**
SE1.110.200.130.4.52M.C.N.51D	15/13	26,0	DN200	110	1483	371	98179819	**12415,00**
SE1.110.200.130.4.52M.C.EX.51D	15/13	26,0	DN200	110	1483	371	98179888	**14970,00**
SE1.110.200.150.4.52M.C.N.51D	17/15	30,0	DN200	110	1480	372	98174812	**12875,00**
SE1.110.200.150.4.52M.C.EX.51D	17/15	30,0	DN200	110	1480	372	98174868	**15438,00**
SE1.110.200.170.4.52M.C.N.51D	19/17	37,0	DN200	110	1480	377	98179816	**13335,00**
SE1.110.200.170.4.52M.C.EX.51D	19/17	37,0	DN200	110	1480	377	98179885	**15906,00**
SE1.110.200.185.4.52M.C.N.51D	21/18,5	39,0	DN200	110	1479	378	98174809	**13795,00**
SE1.110.200.185.4.52M.C.EX.51D	21/18,5	39,0	DN200	110	1479	378	98174865	**16374,00**
SE1.110.200.200.4.52M.C.N.51D	23/20	41,0	DN200	110	1478	380	98179813	**14254,00**
SE1.110.200.200.4.52M.C.EX.51D	23/20	41,0	DN200	110	1478	380	98179882	**16842,00**
SE1.110.200.220.4.52M.C.N.51D	25/22	43,0	DN200	110	1476	381	98145015	**14715,00**
SE1.110.200.220.4.52M.C.EX.51D	25/22	43,0	DN200	110	1476	381	98174862	**17309,00**

ТИПОРАЗМЕР 52 – Сверхнизкий напор (E)

Группа продукта J 3

Тип продукта	Мощность двигателя P_1/P_2, кВт	Номинальный ток In, A	Напорный патрубок	Свободный проход, мм	Скорость вращения, об/мин	Вес, кг	№ продукта	EUR
SE1.160.300.110.6.52E.D.N.51D	13/11	31,0	DN300	160	983	600	98179842	**15868,00**
SE1.160.300.110.6.52E.D.EX.51D	13/11	31,0	DN300	160	983	600	98179911	**18506,00**
SE1.160.300.130.6.52E.D.N.51D	16/13	33,0	DN300	160	980	591	98145105	**16365,00**
SE1.160.300.130.6.52E.D.EX.51D	16/13	33,0	DN300	160	980	591	98174891	**19012,00**
SE1.160.300.160.6.52E.D.N.51D	19/16	36,0	DN300	160	975	606	98179838	**16860,00**
SE1.160.300.160.6.52E.D.EX.51D	19/16	36,0	DN300	160	975	606	98179907	**19517,00**
SE1.160.300.180.6.52E.D.N.51D	22/18	38,0	DN300	160	971	598	98174823	**17356,00**
SE1.160.300.180.6.52E.D.EX.51D	22/18	38,0	DN300	160	971	598	98174887	**20022,00**

ТИПОРАЗМЕР 52 – Высокий напор (H), Свободно-вихревое рабочее колесо

Группа продукта J 3

Тип продукта	Мощность двигателя P_1/P_2, кВт	Номинальный ток In, A	Напорный патрубок	Свободный проход, мм	Скорость вращения, об/мин	Вес, кг	№ продукта	EUR
SEV.80.80.130.2.52H.C.N.51D	15/13	26,0	DN100	80	2947	310	98179854	**7818,00**
SEV.80.80.130.2.52H.C.EX.51D	15/13	26,0	DN100	80	2947	310	98179923	**10292,00**
SEV.80.80.150.2.52H.C.N.51D	17/15	29,0	DN100	80	2947	311	98174830	**8277,00**
SEV.80.80.150.2.52H.C.EX.51D	17/15	29,0	DN100	80	2947	311	98174903	**10760,00**
SEV.80.80.170.2.52H.C.N.51D	19/17	33,0	DN100	80	2950	318	98179851	**8736,00**
SEV.80.80.170.2.52H.C.EX.51D	19/17	33,0	DN100	80	2950	318	98179920	**11228,00**
SEV.80.80.185.2.52H.C.N.51D	21/18,5	36,0	DN100	80	2950	318	98174827	**9197,00**
SEV.80.80.185.2.52H.C.EX.51D	21/18,5	36,0	DN100	80	2950	318	98174900	**11696,00**
SEV.80.80.200.2.52H.C.N.51D	23/20	37,0	DN100	80	2937	324	98179848	**9656,00**
SEV.80.80.200.2.52H.C.EX.51D	23/20	37,0	DN100	80	2937	324	98179917	**12163,00**
SEV.80.80.220.2.52H.C.N.51D	25/22	41,0	DN100	80	2937	324	98174825	**10117,00**
SEV.80.80.220.2.52H.C.EX.51D	25/22	41,0	DN100	80	2937	324	98174897	**12631,00**
SEV.80.80.240.2.52H.C.N.51D	27/24	49,0	DN100	80	2955	324	98179845	**10575,00**
SEV.80.80.240.2.52H.C.EX.51D	27/24	49,0	DN100	80	2955	324	98179914	**13099,00**
SEV.80.80.265.2.52H.C.N.51D	30/26,5	53,0	DN100	80	2955	328	98145083	**11035,00**
SEV.80.80.265.2.52H.C.EX.51D	30/26,5	53,0	DN100	80	2955	328	98174894	**13566,00**

Цены указаны на условиях «склад-Москва» с учетом НДС.
Рекомендованные розничные цены с 01.03.2017.

Информация, размещенная в Прайс-листе, не является публичной офертой.

Погружной насос SE, сухая горизонтальная установка с кожухом охлаждения
Кожух охлаждения закрытый, заполнен гликолем. Рабочее колесо одноканальное «S-Tube» или вихревое.
Максимальное число пусков в час – 20. Длина кабеля 10 м.
Защита электродвигателя: термовыключатель в каждой обмотке, реле влажности в верхней и нижней полости электродвигателя. Дополнительные устройства защиты – по запросу.
Опоры для сухой горизонтальной установки входят в комплект поставки.

Перекачиваемая жидкость: Неочищенные поверхностные, промышленные и бытовые сточные воды (в том числе с фекалиями) в муниципальных сетях.

Температура перекачиваемой жидкости: 0 ... +40 °C, кратковременно до +60 °C (не более 3 мин, кроме взрывоопасных сред).

Материалы: Чугун (детали проточной части), корпус кожуха охлаждения – нержавеющая сталь 1.4307. По заказу: рабочее колесо из нержавеющей стали 1.4408 (SEV).

Номинальное напряжение: 3 x 380-415 В.

Номинальная частота: 50 Гц.

Степень защиты: IP68.

Класс изоляции: H.

ТИПОРАЗМЕР 52 – Сверхвысокий напор (S) Группа продукта J 3

Тип продукта	Мощность двигателя P_1/P_2, кВт	Номинальный ток In, A	Напорный патрубок	Свободный проход, мм	Скорость вращения, об/мин	Вес, кг	№ продукта	EUR
SE1.75.100.130.2.52S.H.N.51D	15/13	26,0	DN100	75	2973	381	98179799	**8046,00**
SE1.75.100.130.2.52S.H.EX.51D	15/13	26,0	DN100	75	2973	381	98179868	**10526,00**
SE1.75.100.150.2.52S.H.N.51D	17/15	29,0	DN100	75	2966	381	98174802	**8507,00**
SE1.75.100.150.2.52S.H.EX.51D	17/15	29,0	DN100	75	2966	381	98174848	**10993,00**
SE1.75.100.170.2.52S.H.N.51D	19/17	33,0	DN100	75	2969	386	98179796	**8966,00**
SE1.75.100.170.2.52S.H.EX.51D	19/17	33,0	DN100	75	2969	386	98179865	**11461,00**
SE1.75.100.185.2.52S.H.N.51D	21/18,5	36,0	DN100	75	2964	389	98174789	**9426,00**
SE1.75.100.185.2.52S.H.EX.51D	21/18,5	36,0	DN100	75	2964	389	98174845	**11929,00**
SE1.80.100.200.2.52S.H.N.51D	23/20	37,0	DN100	80	2968	399	98179793	**9886,00**
SE1.80.100.200.2.52S.H.EX.51D	23/20	37,0	DN100	80	2968	399	98179862	**12397,00**
SE1.80.100.220.2.52S.H.N.51D	25/22	41,0	DN100	80	2963	399	98174786	**10346,00**
SE1.80.100.220.2.52S.H.EX.51D	25/22	41,0	DN100	80	2963	399	98174842	**12865,00**
SE1.80.100.240.2.52S.H.N.51D	27/24	49,0	DN100	80	2971	397	98179780	**10807,00**
SE1.80.100.240.2.52S.H.EX.51D	27/24	49,0	DN100	80	2971	397	98179859	**13333,00**
SE1.80.100.265.2.52S.H.N.51D	30/26,5	53,0	DN100	80	2967	401	98145063	**11265,00**
SE1.80.100.265.2.52S.H.EX.51D	30/26,5	53,0	DN100	80	2967	401	98174799	**13801,00**

ТИПОРАЗМЕР 52 – Высокий напор (H) Группа продукта J 3

Тип продукта	Мощность двигателя P_1/P_2, кВт	Номинальный ток In, A	Напорный патрубок	Свободный проход, мм	Скорость вращения, об/мин	Вес, кг	№ продукта	EUR
SE1.85.150.100.4.52H.H.N.51D	12/10	21,0	DN150	85	1482	401	98179811	**9426,00**
SE1.85.150.100.4.52H.H.EX.51D	12/10	21,0	DN150	85	1482	401	98179880	**11929,00**
SE1.85.150.110.4.52H.H.N.51D	13/11	23,0	DN150	85	1481	406	98174808	**9886,00**
SE1.85.150.110.4.52H.H.EX.51D	13/11	23,0	DN150	85	1481	406	98174860	**12397,00**
SE1.85.150.130.4.52H.H.N.51D	15/13	26,0	DN150	85	1483	418	98179808	**10346,00**
SE1.85.150.130.4.52H.H.EX.51D	15/13	26,0	DN150	85	1483	418	98179877	**12865,00**
SE1.85.150.150.4.52H.H.N.51D	17/15	30,0	DN150	85	1480	419	98174806	**10807,00**
SE1.85.150.150.4.52H.H.EX.51D	17/15	30,0	DN150	85	1480	419	98174857	**13333,00**
SE1.95.150.170.4.52H.H.N.51D	19/17	37,0	DN150	95	1480	417	98179805	**11265,00**
SE1.95.150.170.4.52H.H.EX.51D	19/17	37,0	DN150	95	1480	417	98179874	**13801,00**
SE1.95.150.185.4.52H.H.N.51D	21/18,5	39,0	DN150	95	1479	419	98174804	**11726,00**
SE1.95.150.185.4.52H.H.EX.51D	21/18,5	39,0	DN150	95	1479	419	98174854	**14269,00**
SE1.95.150.200.4.52H.H.N.51D	23/20	41,0	DN150	95	1478	419	98179802	**12185,00**
SE1.95.150.200.4.52H.H.EX.51D	23/20	41,0	DN150	95	1478	419	98179871	**14736,00**
SE1.95.150.220.4.52H.H.N.51D	25/22	43,0	DN150	95	1476	420	98145014	**12645,00**
SE1.95.150.220.4.52H.H.EX.51D	25/22	43,0	DN150	95	1476	420	98174851	**15204,00**

Цены указаны на условиях «склад-Москва» с учетом НДС.
Рекомендованные розничные цены с 01.03.2017.

Информация, размещенная в Прайс-листе, не является публичной офертой.

9

ТИПОРАЗМЕР 52 – Средний напор (M)

Группа продукта J 3

Тип продукта	Мощность двигателя P_1/P_2, кВт	Номинальный ток In, A	Напорный патрубок	Свободный проход, мм	Скорость вращения, об/мин	Вес, кг	№ продукта	EUR
SE1.110.200.100.4.52M.H.N.51D	12/10	21,0	DN200	110	1482	425	98179823	**12185,00**
SE1.110.200.100.4.52M.H.EX.51D	12/10	21,0	DN200	110	1482	425	98179892	**14736,00**
SE1.110.200.110.4.52M.H.N.51D	13/11	23,0	DN200	110	1481	427	98174815	**12645,00**
SE1.110.200.110.4.52M.H.EX.51D	13/11	23,0	DN200	110	1481	427	98174872	**15204,00**
SE1.110.200.130.4.52M.H.N.51D	15/13	26,0	DN200	110	1483	437	98179820	**13105,00**
SE1.110.200.130.4.52M.H.EX.51D	15/13	26,0	DN200	110	1483	437	98179889	**15671,00**
SE1.110.200.150.4.52M.H.N.51D	17/15	30,0	DN200	110	1480	438	98174813	**13564,00**
SE1.110.200.150.4.52M.H.EX.51D	17/15	30,0	DN200	110	1480	438	98174869	**16139,00**
SE1.110.200.170.4.52M.H.N.51D	19/17	37,0	DN200	110	1480	443	98179817	**14024,00**
SE1.110.200.170.4.52M.H.EX.51D	19/17	37,0	DN200	110	1480	443	98179886	**16608,00**
SE1.110.200.185.4.52M.H.N.51D	21/18,5	39,0	DN200	110	1479	444	98174810	**14484,00**
SE1.110.200.185.4.52M.H.EX.51D	21/18,5	39,0	DN200	110	1479	444	98174866	**17075,00**
SE1.110.200.200.4.52M.H.N.51D	23/20	41,0	DN200	110	1478	446	98179814	**14943,00**
SE1.110.200.200.4.52M.H.EX.51D	23/20	41,0	DN200	110	1478	446	98179883	**17543,00**
SE1.110.200.220.4.52M.H.N.51D	25/22	43,0	DN200	110	1476	447	98145022	**15405,00**
SE1.110.200.220.4.52M.H.EX.51D	25/22	43,0	DN200	110	1476	447	98174863	**18011,00**

ТИПОРАЗМЕР 52 – Сверхнизкий напор (E)

Группа продукта J 3

Тип продукта	Мощность двигателя P_1/P_2, кВт	Номинальный ток In, A	Напорный патрубок	Свободный проход, мм	Скорость вращения, об/мин	Вес, кг	№ продукта	EUR
SE1.160.300.110.6.52E.H.N.51D	13/11	31,0	DN300	160	983	595	98179843	**16613,00**
SE1.160.300.110.6.52E.H.EX.51D	13/11	31,0	DN300	160	983	595	98179912	**19208,00**
SE1.160.300.130.6.52E.H.N.51D	16/13	33,0	DN300	160	980	585	98145106	**17108,00**
SE1.160.300.130.6.52E.H.EX.51D	16/13	33,0	DN300	160	980	585	98174892	**19713,00**
SE1.160.300.160.6.52E.H.N.51D	19/16	36,0	DN300	160	975	600	98179839	**17604,00**
SE1.160.300.160.6.52E.H.EX.51D	19/16	36,0	DN300	160	975	600	98179908	**20219,00**
SE1.160.300.180.6.52E.H.N.51D	22/18	38,0	DN300	160	971	592	98174824	**18100,00**
SE1.160.300.180.6.52E.H.EX.51D	22/18	38,0	DN300	160	971	592	98174888	**20725,00**

ТИПОРАЗМЕР 52 – Высокий напор (H), Свободно-вихревое рабочее колесо

Группа продукта J 3

Тип продукта	Мощность двигателя P_1/P_2, кВт	Номинальный ток In, A	Напорный патрубок	Свободный проход, мм	Скорость вращения, об/мин	Вес, кг	№ продукта	EUR
SEV.80.80.130.2.52H.H.N.51D	15/13	26,0	DN80	80	2947	376	98179855	**8507,00**
SEV.80.80.130.2.52H.H.EX.51D	15/13	26,0	DN80	80	2947	376	98179924	**10993,00**
SEV.80.80.150.2.52H.H.N.51D	17/15	29,0	DN80	80	2947	376	98174831	**8966,00**
SEV.80.80.150.2.52H.H.EX.51D	17/15	29,0	DN80	80	2947	376	98174904	**11461,00**
SEV.80.80.170.2.52H.H.N.51D	19/17	33,0	DN80	80	2950	384	98179852	**9426,00**
SEV.80.80.170.2.52H.H.EX.51D	19/17	33,0	DN80	80	2950	384	98179921	**11929,00**
SEV.80.80.185.2.52H.H.N.51D	21/18,5	36,0	DN80	80	2950	384	98174828	**9886,00**
SEV.80.80.185.2.52H.H.EX.51D	21/18,5	36,0	DN80	80	2950	384	98174901	**12397,00**
SEV.80.80.200.2.52H.H.N.51D	23/20	37,0	DN80	80	2937	389	98179849	**10346,00**
SEV.80.80.200.2.52H.H.EX.51D	23/20	37,0	DN80	80	2937	389	98179918	**12865,00**
SEV.80.80.220.2.52H.H.N.51D	25/22	41,0	DN80	80	2937	390	98174826	**10807,00**
SEV.80.80.220.2.52H.H.EX.51D	25/22	41,0	DN80	80	2937	390	98174898	**13333,00**
SEV.80.80.240.2.52H.H.N.51D	27/24	49,0	DN80	80	2955	390	98179846	**11265,00**
SEV.80.80.240.2.52H.H.EX.51D	27/24	49,0	DN80	80	2955	390	98179915	**13801,00**
SEV.80.80.265.2.52H.H.N.51D	30/26,5	53,0	DN80	80	2955	393	98145085	**11726,00**
SEV.80.80.265.2.52H.H.EX.51D	30/26,5	53,0	DN80	80	2955	393	98174895	**14269,00**

Цены указаны на условиях «склад-Москва» с учетом НДС.
Рекомендованные розничные цены с 01.03.2017.

Информация, размещенная в Прайс-листе, не является публичной офертой.

Перечень дополнительных опций. Стоимость – по запросу. № продукта при заказе.

1. Стандартный кабель длиной 15, 25, 25, 30, 50 м.
2. Экранированный кабель длиной 15, 25, 25, 30, 50 м.
3. Рабочее колесо из нержавеющей стали 1.4408 (только SEV, SLV).
4. Уплотнительные кольца из FKM (стандартное исполнение – NBR), рекомендуются при перекачке воды с нефтепродуктами.
5. Керамическое покрытие рабочего колеса и (или) внутренней поверхности корпуса (для увеличения износостойкости при большой концентрации песка).
6. Покрытие наружных поверхностей толщиной 300 или 450 мкм.
7. Термисторы PTC (вместо стандартных биметаллических термодатчиков Klixon).
8. Обрезка рабочего колеса для получения требуемой рабочей точки (только для SLV, SEV).
9. Сенсорное исполнение №1.
   Дополнительные устройства защиты: датчик Pt 1000 в обмотке статора.
10. Сенсорное исполение №2.
    Дополнительные устройства защиты: датчики Pt 1000 в обмотке статора, в верхнем и в нижнем подшипниках, датчик вибрации PSV3, модуль SM 113 (внутри насоса).
    Верхнее и нижнее реле влажности входят в стандартную комплектацию.

Горизонтальные мешалки для перемешивания (получения однородной суспензии) жидкостей с низкой или средней вязкостью, а также взмучивания осадков в приемных резервуарах КНС. Максимальное число пусков в час – 15.

Не предназначены для непрерывной работы.

Температура перемешиваемой жидкости: 0 ... +40 °C.

Материалы: Корпус – нержавеющая сталь AISI 316 L, пропеллер – композитный материал.

Номинальное напряжение: 3 x 380-415 В.

Номинальная частота: 50 Гц.

Степень защиты: IP68.

Класс изоляции: F.

Группа продукта J 3

Тип продукта	Мощность двигателя P_2, кВт	Номинальный ток In, А	Вес, кг	№ продукта	EUR
AMD.05.16.1450.T.5.0B.A	0.42	1,44	10,8	99056116	**1263,00**
AMD.07.18.1430.T.5.0B.A	0.59	1,62	10,8	99018155	**1281,00**

Принадлежности для мешалки AMD.07.18.1410

Группа продукта Z

Подвесной монтаж			№ продукта	EUR
Кронштейн для подвесного монтажа		Нерж. сталь 1.4404	95040132	**308,00**
Стойка для подвесного монтажа, резьба 2", длина 3 м, AMD.07		Нерж. сталь 1.4404	96115294	**517,00**

Настенный монтаж			№ продукта	EUR
Фиксирующий кронштейн для настенного монтажа, резьба 2"		Нерж. сталь 1.4404	96115291	**301,00**

Напольный монтаж			№ продукта	EUR
Фиксирующая основа для напольного монтажа		Нерж. сталь 1.4404	96115292	**247,00**

Монтаж на стойке из профиля			№ продукта	EUR
Кронштейн электродвигателя		Нерж. сталь 1.4404	96115295	**662,00**
Нижний фиксатор в сборе, для стойки 60 × 60 мм		Нерж. сталь 1.4301	95037099	**253,00**
		Нерж. сталь 1.4404	95037100	**439,00**
Верхний фиксатор в сборе, включая страховочный трос для стойки 60 × 60 мм		Нерж. сталь 1.4301	95037090	**347,00**
		Нерж. сталь 1.4404	95037091	**461,00**
Стойка 60\60\3	Цена за 1 пог. метр	Нерж. сталь 1.4301	96489420	**90,00**
		Нерж. сталь 1.4404	96489421	**160,00**
Ограничитель глубины установки, для стойки 60 × 60 мм		Нерж. сталь 1.4301	95037105	**22,00**
		Нерж. сталь 1.4404	95037106	**39,00**
Подъёмный трос Ø 4, 10 м, легкомонтируемый, со скобой Ø 8 и зажимом		Нерж. сталь 1.4404	95037142	**136,00**
Кабельный зажим D10	1 комплект на 1 пог. метр кабеля	Нерж. сталь 1.4404	96565202	**14,00**

Шкаф управления для мешалки AMD

Группа продукта Z

Тип продукта	Рабочий ток, А	Исполнение	Размеры ВхШхГ, мм	№ продукта	EUR
Control Mix-S 1x1-1,6A DOL-II 4	1,0-1,6	внутреннее, УХЛ4	380x380x210	99196757	**927,00**
Control Mix-S 1x1,6-2,5A DOL-II 4	1,6-2,5	внутреннее, УХЛ4	380x380x210	98885206	**927,00**
Control Mix-S 1x1-1,6A DOL-II 1	1,0-1,6	уличное, УХЛ1	600x380x210	99196753	**1760,00**
Control Mix-S 1x1,6-2,5A DOL-II 1	1,6-2,5	уличное, УХЛ1	600x380x210	98885195	**1760,00**

Цены указаны на условиях «склад-Москва» с учетом НДС.
Рекомендованные розничные цены с 01.03.2017.

Информация, размещенная в Прайс-листе, не является публичной офертой.

Компактная насосная установка Multilift для сбора и отведения сточных вод из зданий

- Готовая к подключению компактная насосная установка
- Надежный обратный клапан
- Надёжность в работе благодаря применению свободно-вихревого рабочего колеса
- Погружной электродвигатель – работает даже в случае аварийного затопления помещения
- Насос из нержавеющей стали (MSS)

- Прочный износостойкий накопительный резервуар

- Насосы с режущим механизмом (Multilift MOG, MDG)
- Надежный и удобный шкаф управления с внешним выводом для аварийной сигнализации
- Встроенный датчик уровня

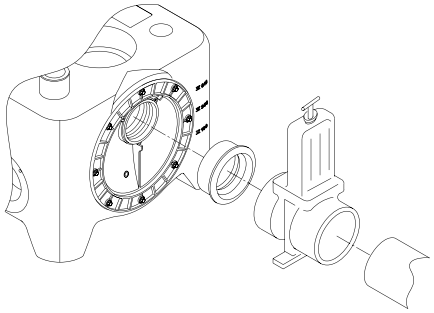

- Специальная форма резервуара направляет твёрдые частицы непосредственно в насос и тем самым предотвращает образование отложений
- Вращающийся диск с входным патрубком – возможность установки любого уровня входного трубопровода в диапазоне от 180 до 315 мм

Цены указаны на условиях «склад-Москва» с учетом НДС.
Рекомендованные розничные цены с 01.03.2017.

Информация, размещенная в Прайс-листе, не является публичной офертой.

Канализационные насосные установки Multilift MSS, M, MD, MLD

Полностью готовые для монтажа установки с 1 или 2 насосами, накопительным резервуаром, шкафом управления, реле уровня (пневматическая труба, соединенная 4- или 10-м шлангом с пьезорезистивным датчиком в шкафу управления). Встроенный обратный клапан с устройством для отвода воздуха.
Рабочее колесо свободно-вихревое. Свободный проход 50 мм. Кабель электродвигателя 4 или 10 м. Кабель шкафа управления со штекером 1,5 м.

Перекачиваемая жидкость: Бытовые сточные воды (включая фекалии) из жилых, административных и промышленных зданий.

Температура перекачиваемой жидкости: 0 ... +40 °C.

Материалы: Чугун (детали проточной части).

Номинальная частота: 50 Гц.

Степень защиты: IP68.

Класс изоляции: H.

Multilift MSS с обратным клапаном, с кабелем электродвигателя 4 м — Группа продукта J 4

Тип продукта	Номинальное напряжение сети, В, 50 Гц	Мощность P_1/ P_2, кВт	Номин. ток I_N, А	Скорость вращения, об/мин	Напор. патрубок	Емкость резервуара, л	Полезная емкость резервуара, л		Вес, кг	№ продукта	EUR
							180[1]	250[1]			
MSS.11.1.2	1 × 230	1,8 / 1,1	8,0	2760	DN 80	44	20	28	28	97901037[A]	**2002,00**
MSS.11.3.2	3 × 400	1,8 / 1,1	3,2	2785	DN 80	44	20	28	28	97901027	**2002,00**

Multilift MSS без обратного клапана на напорном патрубке, с кабелем электродвигателя 4 м — Группа продукта J 4

Тип продукта	Напряжение сети, В, 50 Гц	Мощность P_1/ P_2, кВт	Номин. ток I_N, А	Скорость вращения, об/мин	Напор. патрубок	Емкость резервуара, л	Полезная емкость резервуара, л		Вес, кг	№ продукта	EUR
							180[1]	250[1]			
MSS.11.1.2	1 × 230	1,8 / 1,1	8,0	2760	DN 80	44	20	28	28	97901030	**1847,00**
MSS.11.3.2	3 × 400	1,8 / 1,1	3,2	2785	DN 80	44	20	28	28	97901061	**1847,00**

[1] – отметка приемного патрубка (мм) от уровня пола.

Multilift M с кабелем электродвигателя 4 м — Группа продукта J 4

Тип продукта	Номинальное напряжение сети, В, 50 Гц	Мощность P_1/ P_2, кВт	Номин. ток I_N, А	Скорость вращения, об/мин	Напор. патрубок	Емкость резервуара, л	Полезная емкость резервуара, л			Вес, кг	№ продукта	EUR
							180[1]	250[1]	315[1]			
M.12.1.4	1 × 230	1,9 / 1,4	9,0	1430	DN 80	92	34	49	62	69	97901064[A]	**3182,00**
M.12.3.4	3 × 400	1,8 / 1,5	3,6	1430	DN 80	92	34	49	62	69	97901065[A]	**3182,00**
M.15.1.4	1 × 230	2,2 / 1,6	10,1	1410	DN 80	92	34	49	62	69	97901066	**3480,00**
M.15.3.4	3 × 400	2,1 / 1,7	4,0	1410	DN 80	92	34	49	62	69	97901067	**3480,00**
M.22.3.4	3 × 400	3,0 / 2,5	5,5	1430	DN 80	92	34	49	62	70,5	97901068	**3723,00**
M.24.3.2	3 × 400	3,1 / 2,7	5,5	2920	DN 80	92	34	49	62	72	97901070	**4015,00**
M.32.3.2	3 × 400	4,0 / 3,4	6,7	2920	DN 80	92	34	49	62	72	97901072	**4355,00**
M.38.3.2	3 × 400	4,6 / 3,8	7,5	2880	DN 80	92	34	49	62	72	97901074	**4715,00**

[1] – отметка приемного патрубка (мм) от уровня пола.

[A] – поддерживается складской запас готового продукта; [B] – поддерживается складской запас компонентов для сборки продукта.

Multilift MD с кабелем электродвигателя 4 м

Группа продукта J 4

Тип продукта	Номинальное напряжение сети, В, 50 Гц	Мощность P_1/ P_2, кВт	Номин. ток I_N, А	Скорость вращения, об/мин	Напор. патрубок	Емкость резервуара, л	Полезная емкость резервуара, л			Вес, кг	№ продукта	EUR
							180[1]	250[1]	315[1]			
MD.12.1.4	1 × 230	1,9 / 1,4	9,0	1430	DN 80	130	49	69	86	119	97901084	**5582,00**
MD.12.3.4	3 × 400	1,8 / 1,5	3,6	1430	DN 80	130	49	69	86	119	97901085	**5462,00**
MD.15.1.4	1 × 230	2,2 / 1,6	9,0	1425	DN 80	130	49	69	86	119	97901086[A]	**5977,00**
MD.15.3.4	3 × 400	2,1 / 1,7	3,8	1410	DN 80	130	49	69	86	119	97901087[A]	**5977,00**
MD.22.3.4	3 × 400	2,8 / 2,2	5,3	1405	DN 80	130	49	69	86	121	97901088	**6438,00**
MD.24.3.2	3 × 400	3,0 / 2,4	5,5	2860	DN 80	130	49	69	86	126	97901090	**6848,00**
MD.32.3.2	3 × 400	4,2 / 3,2	7,0	2795	DN 80	130	49	69	86	126	97901092	**6933,00**
MD.38.3.2	3 × 400	4,6 / 3,8	7,5	2880	DN 80	130	49	69	86	126	97901094	**8033,00**

[1] – отметка приемного патрубка (мм) от уровня пола.

Multilift MLD с кабелем электродвигателя 4 м

Группа продукта J 4

Тип продукта	Номинальное напряжение сети, В, 50 Гц	Мощность P_1/ P_2, кВт	Номин. ток I_N, А	Скорость вращения, об/мин	Напор. патрубок	Емкость резервуара, л	Полезная емкость резервуара, л [2]	Вес, кг	№ продукта	EUR
MLD.12.1.4	1 × 230	1,9 / 1,4	9,0	1430	DN 80	270	190	130	97901104	**8631,00**
MLD.12.3.4	3 × 400	1,8 / 1,5	3,6	1430	DN 80	270	190	130	97901105	**8715,00**
MLD.15.1.4	1 × 230	2,2 / 1,6	9,0	1425	DN 80	270	190	130	97901106	**9306,00**
MLD.15.3.4	3 × 400	2,1 / 1,7	3,8	1410	DN 80	270	190	130	97901107	**9216,00**
MLD.22.3.4	3 × 400	2,8 / 2,2	5,3	1405	DN 80	270	190	132	97901108	**9497,00**
MLD.24.3.2	3 × 400	3,0 / 2,4	5,5	2860	DN 80	270	190	136	97901110	**9490,00**
MLD.32.3.2	3 × 400	4,2 / 3,2	7,0	2795	DN 80	270	190	136	97901112	**9968,00**
MLD.38.3.2	3 × 400	4,6 / 3,8	7,5	2880	DN 80	270	190	136	97901114	**10187,00**

[2] – отметка оси горизонтального подводящего трубопровода 560 мм от уровня пола.

[A] – поддерживается складской запас готового продукта; [B] – поддерживается складской запас компонентов для сборки продукта.

Цены указаны на условиях «склад-Москва» с учетом НДС.
Рекомендованные розничные цены с 01.03.2017.

Информация, размещенная в Прайс-листе, не является публичной офертой.

Multilift MSS с кабелем электродвигателя 10 м

Группа продукта J 4

Тип продукта	Номинальное напряжение сети, В, 50 Гц	Мощность P_1/ P_2, кВт	Номин. ток I_N, А	Скорость вращения, об/мин	Напор. патрубок	Емкость резервуара, л	Полезная емкость резервуара, л		Вес, кг	№ продукта	EUR
							180[1]	250[1]			
MSS.11.1.2	1 × 230	1,8 / 1,1	8,0	2760	DN 80	44	20	28	28	97901028	**2097,00**
MSS.11.3.2	3 × 400	1,8 / 1,1	3,2	2785	DN 80	44	20	28	28	97901029	**2097,00**

Multilift MSS без обратного клапана на напорном патрубке, с кабелем электродвигателя 10 м

Тип продукта	Номинальное напряжение сети, В, 50 Гц	Мощность P_1/ P_2, кВт	Номин. ток I_N, А	Скорость вращения, об/мин	Напор. патрубок	Емкость резервуара, л	Полезная емкость резервуара, л		Вес, кг	№ продукта	EUR
							180[1]	250[1]			
MSS.11.1.2	1 × 230	1,8 / 1,1	8,0	2760	DN 80	44	20	28	28	97901062	**2097,00**
MSS.11.3.2	3 × 400	1,8 / 1,1	3,2	2785	DN 80	44	20	28	28	97901063	**2097,00**

[1] – отметка приемного патрубка (мм) от уровня пола.

9

Multilift M с кабелем электродвигателя 10 м

Группа продукта J 4

Тип продукта	Номинальное напряжение сети, В, 50 Гц	Мощность P_1/ P_2, кВт	Номин. ток I_N, А	Скорость вращения, об/мин	Напор. патрубок	Емкость резервуара, л	Полезная емкость резервуара, л			Вес, кг	№ продукта	EUR
							180[1]	250[1]	315[1]			
M.12.1.4	1 × 230	1,9 / 1,4	9,0	1430	DN 80	92	34	49	62	69	97901076	**3311,00**
M.12.3.4	3 × 400	1,8 / 1,5	3,6	1430	DN 80	92	34	49	62	69	97901077	**3311,00**
M.15.1.4	1 × 230	2,2 / 1,6	10,1	1410	DN 80	92	34	49	62	69	97901078	**3666,00**
M.15.3.4	3 × 400	2,1 / 1,7	4,0	1410	DN 80	92	34	49	62	69	97901079	**3666,00**
M.22.3.4	3 × 400	3,0 / 2,5	5,5	1430	DN 80	92	34	49	62	70,5	97901080	**3940,00**
M.24.3.2	3 × 400	3,1 / 2,7	5,5	2920	DN 80	92	34	49	62	72	97901081	**4178,00**
M.32.3.2	3 × 400	4,0 / 3,4	6,7	2920	DN 80	92	34	49	62	72	97901082	**4538,00**
M.38.3.2	3 × 400	4,6 / 3,8	7,5	2880	DN 80	92	34	49	62	72	97901083	**4800,00**

[1] – отметка приемного патрубка (мм) от уровня пола.

Multilift MD с кабелем электродвигателя 10 м

Группа продукта J 4

Тип продукта	Номинальное напряжение сети, В, 50 Гц	Мощность P_1/ P_2, кВт	Номин. ток I_N, А	Скорость вращения, об/мин	Напор. патрубок	Емкость резервуара, л	Полезная емкость резервуара, л			Вес, кг	№ продукта	EUR
							180[1]	250[1]	315[1]			
MD.12.1.4	1 × 230	1,9 / 1,4	9,0	1430	DN 80	130	49	69	86	119	97901096	**5817,00**
MD.12.3.4	3 × 400	1,8 / 1,5	3,6	1430	DN 80	130	49	69	86	119	97901097	**5700,00**
MD.15.1.4	1 × 230	2,2 / 1,6	9,0	1425	DN 80	130	49	69	86	119	97901098	**6185,00**
MD.15.3.4	3 × 400	2,1 / 1,7	3,8	1410	DN 80	130	49	69	86	119	97901099	**6185,00**
MD.22.3.4	3 × 400	2,8 / 2,2	5,3	1405	DN 80	130	49	69	86	121	97901100	**6501,00**
MD.24.3.2	3 × 400	3,0 / 2,4	5,5	2860	DN 80	130	49	69	86	126	97901101	**7005,00**
MD.32.3.2	3 × 400	4,2 / 3,2	7,0	2795	DN 80	130	49	69	86	126	97901102	**7092,00**
MD.38.3.2	3 × 400	4,6 / 3,8	7,5	2880	DN 80	130	49	69	86	126	97901103	**8513,00**

[1] – отметка приемного патрубка (мм) от уровня пола.

Multilift MLD с кабелем электродвигателя 10 м

Группа продукта J 4

Тип продукта	Номинальное напряжение сети, В, 50 Гц	Мощность P_1/ P_2, кВт	Номин. ток I_N, А	Частота вращения, об/мин	Напор. патрубок	Емкость резервуара, л	Полезная емкость резервуара, л [2]	Вес, кг	№ продукта	EUR
MLD.12.1.4	1 × 230	1,9 / 1,4	9,0	1430	DN 80	270	190	130	97901116	**8867,00**
MLD.12.3.4	3 × 400	1,8 / 1,5	3,6	1430	DN 80	270	190	130	97901117	**8867,00**
MLD.15.1.4	1 × 230	2,2 / 2,6	9,0	1425	DN 80	270	190	130	97901118	**9341,00**
MLD.15.3.4	3 × 400	2,1 / 1,7	3,8	1410	DN 80	270	190	130	97901119	**9341,00**
MLD.22.3.4	3 × 400	2,8 / 2,2	5,3	1405	DN 80	270	190	132	97901120	**9576,00**
MLD.24.3.2	3 × 400	3,0 / 2,4	5,5	2860	DN 80	270	190	136	97901121	**9814,00**
MLD.32.3.2	3 × 400	4,2 / 3,2	7,0	2795	DN 80	270	190	136	97901122	**10000,00**
MLD.38.3.2	3 × 400	4,6 / 3,8	7,5	2880	DN 80	270	190	136	97901123	**10419,00**

[2] – отметка оси горизонтального подводящего трубопровода 560 мм от уровня пола.

Цены указаны на условиях «склад-Москва» с учетом НДС.
Рекомендованные розничные цены с 01.03.2017.

Информация, размещенная в Прайс-листе, не является публичной офертой.

Канализационные насосные установки Multilift MOG, MDG с режущим механизмом

Полностью готовые для монтажа установки с накопительным резервуаром, шкафом управления, реле уровня. Полностью готовые для монтажа установки с 1 или 2 насосами, накопительным резервуаром, шкафом управления, реле уровня (пневматическая труба, соединенная 4- или 10-м шлангом с пьезорезистивным датчиком в шкафу управления). Рабочее колесо с режущим механизмом 10 м. Кабель шкафа управления со штекером 1,5 м.
Защита электродвигателя: встроенные термовыключатели. Напорный патрубок: 1 ½".
Обратный клапан в комплект поставки не входит (см. раздел «Принадлежности»).

Перекачиваемая жидкость: Бытовые сточные воды (включая фекалии) из жилых, административных и промышленных зданий.

Температура перекачиваемой жидкости: 0 ... +40 °C.

Материалы: Чугун (детали проточной части).

Номинальная частота: 50 Гц.

Степень защиты: IP68.

Класс изоляции: H.

Группа продукта J 4

Тип продукта	Номинальное напряжение, В, 50 Гц	Мощность P_1/ P_2, кВт	Номин. ток I_N, А	Скорость вращения, об/мин	Напор. патрубок	Емкость резервуара, л	Полезная емкость резервуара, л			Вес, кг	№ продукта	EUR
							180[1]	250[1]	315[1]			
MOG.09.1.2	1 × 230	1,4 / 0,9	6,3	2890	1 ½"	93	23	37	50	62	97901124	**4848,00**
MOG.09.3.2	3 × 400	1,4 / 0,9	2,6	2860	1 ½"	93	23	37	50	62	97901125	**4256,00**
MOG.12.1.2	1 × 230	1,8 / 1,2	8,2	2820	1 ½"	93	23	37	50	62	97901126	**5319,00**
MOG.12.3.2	3 × 400	1,8 / 1,2	3,1	2750	1 ½"	93	23	37	50	62	97901127	**4609,00**
MOG.15.3.2	3 × 400	2,3 / 1,5	3,8	2700	1 ½"	93	23	37	50	64	97901128	**4846,00**
MOG.26.3.2	3 × 400	3,7 / 2,6	5,3	2870	1 ½"	93	23	37	50	85	97901130	**5674,00**
MOG.31.3.2	3 × 400	3,9 / 3,1	6,3	2900	1 ½"	93	23	37	50	93	97901132	**6029,00**
MOG.40.3.2	3 × 400	5,2 / 4,0	8,2	2830	1 ½"	93	23	37	50	93	97901134	**6385,00**
MDG.09.3.2	3 × 400	1,4 / 0,9	2,6	2860	1 ½"	93	23	37	50	106	97901137	**8513,00**
MDG.12.3.2	3 × 400	1,8 / 1,2	3,1	2750	1 ½"	93	23	37	50	106	97901139	**8750,00**
MDG.15.3.2	3 × 400	2,3 / 1,5	3,8	2700	1 ½"	93	23	37	50	108	97901140	**8867,00**
MDG.26.3.2	3 × 400	3,7 / 2,6	5,3	2870	1 ½"	93	23	37	50	150	97901142	**9814,00**
MDG.31.3.2	3 × 400	3,9 / 3,1	6,3	2900	1 ½"	93	23	37	50	166	97901144	**10522,00**
MDG.40.3.2	3 × 400	5,2 / 4,0	8,2	2830	1 ½"	93	23	37	50	166	97901146	**11232,00**

[1] – отметка приемного патрубка (мм) от уровня пола.

Цены указаны на условиях «склад-Москва» с учетом НДС.
Рекомендованные розничные цены с 01.03.2017.

Информация, размещенная в Прайс-листе, не является публичной офертой.

Принадлежности для канализационных установок Multilift M/MD, MSS, MLD, MOG/MDG

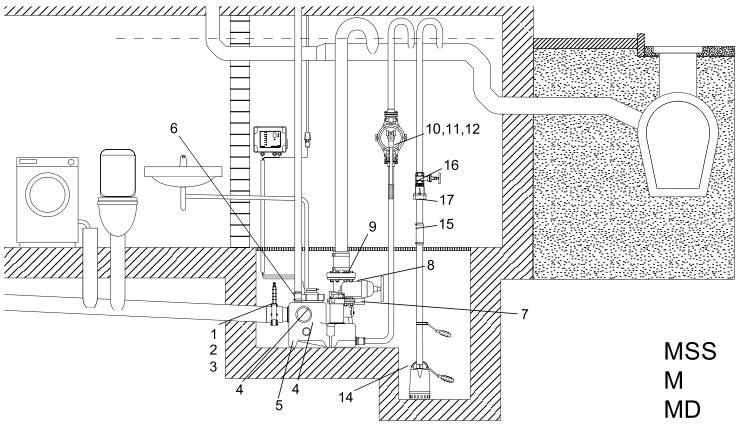

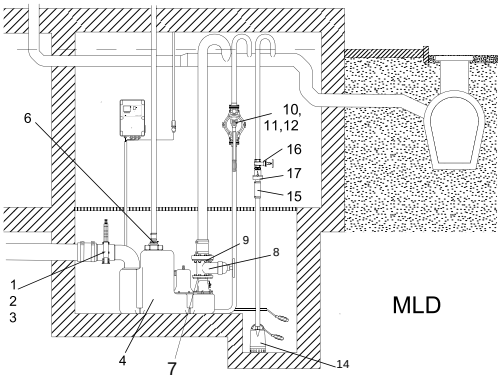

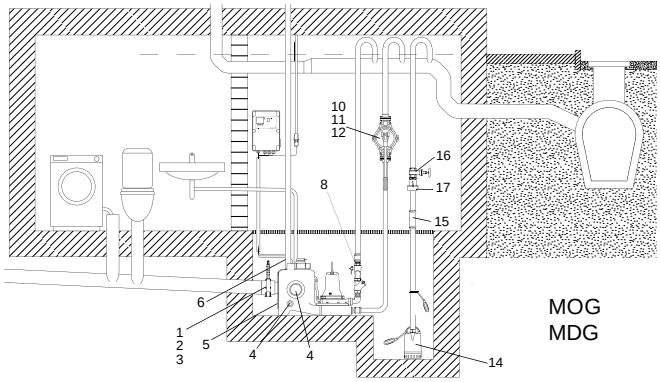

9

Группа продукта Z

Тип продукта	Размеры	Описание	Тип установки					№ продукта	EUR
			MSS	M, MD	MLD	MOG	MDG		
● Шкаф управления		LC 220	x						
		LC 221		x	x	x	x		
Со стороны подводящего трубопровода (на входе в бак)									
① **Фланцевая муфта**	DN 100 / Ø110	С раструбом, без монтажного комплекта. Только для монтажа фланцевой чугунной задвижки	x	x		x	x	91071862	**124,00**
	DN 150 / Ø160				x			96003701	**344,00**
② **Задвижка**	PN 10 / DN 100	Multilift MSS, M, MD, MOG, MDG. Клиновая, чугун, без монтажного комплекта	x	x		x	x	96002012[A]	**282,00**
		Шиберная, ПВХ, без фланцев, без монтажного комплекта. Монтажная длина 130 мм	x	x		x	x	96615831[A]	**343,00**
	PN 10 / DN 150	Клиновая, чугун, без монтажного комплекта			x			96003427	**466,00**
		Шиберная, ПВХ, без фланцев, без монтажного комплекта. Монтажная длина 227 мм			x			96697920	**810,00**
③ **Патрубок с фланцем**	DN 100 / Ø110	Сталь. Без монтажного комплекта, с двумя хомутами, монтажная длина 200 мм. Только для монтажа фланцевой чугунной задвижки	x	x		x	x	96002014[A]	**204,00**
	DN150 / Ø160	Сталь. Без монтажного комплекта, с двумя хомутами. Только для монтажа фланцевой чугунной задвижки			x			96003702	**158,00**

● – входит в комплект поставки; ❍ – принадлежность

Принадлежности для шкафов управления см. после раздела «Принадлежности для установок Multilift MD1/MDV».

[A] – поддерживается складской запас готового продукта; [B] – поддерживается складской запас компонентов для сборки продукта.

Цены указаны на условиях «склад-Москва» с учетом НДС.
Рекомендованные розничные цены с 01.03.2017.

Информация, размещенная в Прайс-листе, не является публичной офертой.

Группа продукта Z

Тип продукта	Размеры	Описание	Тип установки					№ продукта	EUR
			MSS	M, MD	MLD	MOG	MDG		
④ **Дополнительная гибкая соединительная манжета**	DN 50 / Внутр. Ø48-50	Для дополнительного входа	x	x	x	x	x	98079669	**32,00**
	DN 100 / Внутр. Ø110	Для дополнительного стандартного входа	x	x		x	x	97726942	**29,00**
	DN 150 / Внутр. Ø160	Для дополнительного стандартного входа		x		x	x	96636544	**78,00**
⑤ **Вращающийся входной диск**	DN 150 / Внутр. Ø160	Для возможности замены стандартного вращающегося диска DN100 на DN150. Возможность точной установки уровня входа. В комплекте с уплотняющей манжетой		x		x	x	98079681	**108,00**
Со стороны напорной линии									
❻ **Гибкая соединительная муфта**	DN 70	С двумя хомутами, для вентиляционной трубы	x	x	x	x	x		
❼ **Обратный клапан с напорным патрубком**	DN 80	Для MD, MLD – с коллектором	x	x	x				
⑦ **Шаровый обратный клапан**	Rp 1 ½" (с двух сторон)					x		96489972[A]	**124,00**
⑧ **Клиновая задвижка**	PN 10 / DN 80	Без монтажного комплекта Монтажная длина l = 180 мм	x	x	x			96002011[A]	**236,00**
	PN 10 / Rp 1 ½"					x	x	96489977[A]	**159,00**
⑧ **Напорный узел в сборе**	Для напорной трубы 1 ½"	Включает один штуцер для шланга Rp 1 ½"/ DN 40, один шаровый вентиль 1 ½", один шаровый обратный клапан R 1 ½", один ниппель Rp 1 ½"/ Rp 1 ¼", одно колено Rp 1 ¼"/ R 1 ¼"				x		98085356	**534,00**
		Включает один штуцер для шланга Rp 1 1 ½"/ D N40, один шаровый вентиль 1 ½", один коллектор Rp 1 ½", одна заглушка Rp 1 ½", два удлиненных ниппеля Rp 1 ½", шаровых обратных клапана R 1 ½", два ниппеля Rp 1 ½"/ Rp 1 ¼", два колена Rp 1 ¼"/R 1 ¼"					x	98085358	**964,00**
❾ **Патрубок с фланцем**	PN 10 / DN 80 / Ø90		x	x	x				
❾ **Патрубок с фланцем**	PN 10 / DN 100 / Ø110	Для напорной линии, с гибким переходником, 2 хомутами (без монтажного комплекта)	x	x	x				
⑩ **Ручной мембранный насос**	Rp 1 ½" (с двух сторон)		x	x	x	x	x	96003721[A]	**276,00**
⑪ **Обратный клапан**	Rp 1 ½" (с двух сторон)	Для ручного мембранного насоса, из пластика	x	x	x	x	x	96005309[A]	**64,00**
⑫ **Заслонка**	Rp 1 ½" (с двух сторон)	Для ручного мембранного насоса, из пластика	x	x	x	x	x	96023846[A]	**50,00**
⑬ **Гибкая соединительная муфта**	Ø53, l = 150 мм	Для ручного мембранного насоса, с 2 хомутами	x	x	x	x	x	96472943	**72,00**
○ **Монтажный комплект**	DN 80 / 8 шт. 16 × 65 DN 100 / 8 шт. 16 × 65	Состоит из болтов и гаек из оцинкованной стали, уплотнительной прокладки	x	x	x			96001999 96003823	**40,00** **42,00**
○ **Патрубок с фланцем**	PN 10 / DN 80 / Ø90	Для напорной линии, с гибким переходником, 2 хомутами (без монтажного комплекта)	x	x	x	x	x	96003703	**177,00**
○ **Дополнительная гибкая соединительная муфта**	DN 100 / Ø110 (внутр.) l = 150 мм DN 150 / Ø160 (внутр.) l = 200 мм	С 2 хомутами. Для всех имеющихся в резервуаре подводящих патрубков гибкие переходники с хомутами входят в комплект поставки	x	x	x			96075422 96473060	**118,00** **206,00**
○ **Вентиляционный клапан**	DN70/ 80/ 100	С угольным фильтром	x	x	x	x	x	98059596	**132,00**
○ **Сменный фильтр**		Для вентиляционного клапана	x	x	x	x	x	98059594	**62,00**
○ **Комплект для монтажа вентиляционного трубопровода через стену**			x	x	x	x	x	98059598	**139,00**
⑭ **Дренажный насос**		На случай затопления помещения. Рекомендуемый тип насоса – Unilift KP...A1, Unilift CC....A1	x	x	x	x	x		
⑮ **Гибкая соединительная муфта**	DN 32/ Ø42 (внутр.)	Для дренажного насоса	x	x	x	x	x	91071645[A]	**15,00**
⑯ **Задвижка**	Латунь, Rp 1 ¼"	Для дренажного насоса	x	x	x	x	x	00ID0918[A]	**40,00**
⑰ **Обратный клапан**	Пластик, Rp 1 ¼", l = 90 мм	Для дренажного насоса	x	x	x	x	x	96005308[A]	**41,00**

● – входит в комплект поставки; ❍ – принадлежность

Принадлежности для шкафов управления см. после раздела «Принадлежности для установок Multilift MD1/MDV».

[A] – поддерживается складской запас готового продукта; [B] – поддерживается складской запас компонентов для сборки продукта.

Цены указаны на условиях «склад-Москва» с учетом НДС.
Рекомендованные розничные цены с 01.03.2017.

Информация, размещенная в Прайс-листе, не является публичной офертой.

Канализационные насосные установки Multilift MDV, MD1

Полностью готовые для монтажа установки с двумя насосами SEV, SE1, SLV, SL1 (сухой горизонтальный монтаж), одним или двумя накопительными резервуарами, шкафом управления, реле уровня (пневматическая труба, соединенная 10-м шлангом с пьезорезистивным датчиком в шкафу управления).
Установка предназначена для повторно-кратковременного режима эксплуатации.
Рабочее колесо: вихревое (SEV, SLV), канальное (SE1, SL1). Кабель электродвигателя: 10 м.
Защита электродвигателя: реле влажности под крышкой электродвигателя (SL1, SLV), встроенные термовыключатели.

Перекачиваемая жидкость: Бытовые сточные воды (включая фекалии) из жилых, административных и промышленных зданий.

Температура перекачиваемой жидкости: 0 ... +40 °C.

Материалы: Чугун (детали проточной части).

Номинальная частота: 50 Гц.

Степень защиты: IP68.

Класс изоляции: F (SE1, SEV), H (SL1, SLV).

MDV 65, MDV 80

Группа продукта J 4

Тип продукта	Мощность P_1/P_2, кВт	Номинальный ток I_N, А	Напорный патрубок	Объем резервуара, л	Вес, кг	№ продукта	EUR
MDV.65.80.22.2.50D/450.SE	2,8 / 2,2	5	80	450	280	96102274	**12069,00**
MDV.65.80.30.2.50D/450.SE	3,8 / 3,0	6,6	80	450	280	96102276	**12885,00**
MDV.65.80.40.2.51D/450.SE	4,8 / 4,0	8,6	80	450	320	96102278	**17187,00**
MDV.80.80.60.2.51D/450.SE	7,1 / 6,0	13,9	80	450	335	96776520	**20761,00**
MDV.80.80.75.2.51D/450.SE	8,9 / 7,5	16,2	80	450	336	96741485	**22060,00**
MDV.80.80.92.2.51D/450.SE	10,5/9,2	18,0	80	450	384	96746285	**26142,00**
MDV.80.80.110.2.51D/450.SE	12,6/11,0	21,7	80	450	389	96746286	**29270,00**
MDV.65.80.22.2.50D/450.SL	2,8 / 2,2	5	80	450	280	97577818	**10861,00**
MDV.65.80.30.2.50D/450.SL	3,8 / 3,0	6,6	80	450	280	97577833	**11595,00**
MDV.65.80.40.2.51D/450.SL	4,8 / 4,0	8,6	80	450	320	97577836	**15469,00**
MDV.80.80.60.2.51D/450.SL	6,9 / 6,0	13,9	80	450	335	97577838	**18684,00**
MDV.80.80.75.2.51D/450.SL	8,7 / 7,5	16,2	80	450	336	97577840	**19853,00**
MDV.80.80.92.2.51D/450.SL	10,5/9,2	18,0	80	450	384	97577853	**23528,00**
MDV.80.80.110.2.51D/450.SL	12,6/11,0	21,7	80	450	389	97577855	**27414,00**

MD 1.80

Группа продукта J 4

Тип продукта	Мощность P_1/P_2, кВт	Номинальный ток I_N, А	Напорный патрубок	Объем резервуара, л	№ продукта	EUR
MD1.80.80.15.4.50D/450.SE	2,1 / 1,5	4,2	80	450	96102280	**12998,00**
MD1.80.80.22.4.50D/450.SE	2,9 / 2,2	5,9	80	450	96102282	**13190,00**
MD1.80.80.30.4.50D/450.SE	3,7 / 3,0	7,4	80	450	96102284	**16244,00**
MD1.80.80.40.4.51D/450.SE	4,9 / 4,0	10	80	450	96102286	**19526,00**
MD1.80.80.55.4.51D/450.SE	6,5 / 5,5	13,4	80	450	96102288	**20940,00**
MD1.80.80.75.4.51D/450.SE	9,0 / 7,5	17,3	80	450	96102290	**22673,00**
MD1.80.80.15.4.50D/450.SL	2.1 / 1.5	3,9	80	450	97577857	**11697,00**
MD1.80.80.22.4.50D/450.SL	2.9 / 2.2	5,3	80	450	97577859	**12124,00**
MD1.80.80.30.4.50D/450.SL	3.7 / 3.0	7,2	80	450	97577861	**14622,00**
MD1.80.80.40.4.51D/450.SL	4.9 / 4.0	9,7	80	450	97577863	**17572,00**
MD1.80.80.55.4.51D/450.SL	6.4 / 5.5	11,8	80	450	97577865	**18847,00**
MD1.80.80.75.4.51D/450.SL	8.6 / 7.5	15,2	80	450	97577867	**20408,00**
MD1.80.100.15.4.50D/450-2.SE	2,1 / 1,5	4,2	100	2 × 450	96102292	**15815,00**
MD1.80.100.22.4.50D/450-2.SE	2,9 / 2,2	5,9	100	2 × 450	96102294	**17345,00**
MD1.80.100.30.4.50D/450-2.SE	3,7 / 3,0	7,4	100	2 × 450	96102296	**18518,00**
MD1.80.100.40.4.51D/450-2.SE	4,9 / 4,0	10	100	2 × 450	96102298	**21731,00**
MD1.80.100.55.4.51D/450-2.SE	6,5 / 5,5	13,4	100	2 × 450	96102300	**23382,00**
MD1.80.100.75.4.51D/450-2.SE	9,0 / 7,5	17,3	100	2 × 450	96102302	**25391,00**
MD1.80.100.15.4.50D/450-2.SL	2.1 / 1.5	3,9	100	2 × 450	97577870	**14234,00**
MD1.80.100.22.4.50D/450-2.SL	2.9 / 2.2	5,3	100	2 × 450	97577872	**15534,00**
MD1.80.100.30.4.50D/450-2.SL	3.7 / 3.0	7,2	100	2 × 450	97577874	**16665,00**
MD1.80.100.40.4.51D/450-2.SL	4.9 / 4.0	9,7	100	2 × 450	97577876	**19558,00**
MD1.80.100.55.4.51D/450-2.SL	6.4 / 5.5	11,8	100	2 × 450	97577878	**21043,00**
MD1.80.100.75.4.51D/450-2.SL	8.6 / 7.5	15,2	100	2 × 450	97577880	**22852,00**

Примечание. Рекомендуется установка задвижки на всасывании, задвижек между резервуаром и насосами, задвижек и шаровых обратных клапанов на напорных трубопроводах, при необходимости – коллектора на напорном трубопроводе (см. раздел «Принадлежности для канализационных установок Multilift MD1/MDV»).

Принадлежности для канализационных установок Multilift MDV/MD1

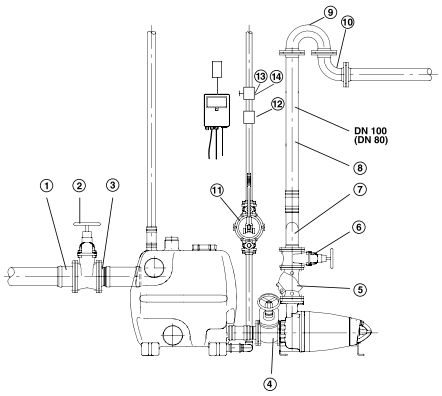

В комплект поставки входят:
- гибкая соединительная муфта DN70 с хомутами для вентиляционного патрубка – 1 шт.;
- гибкая соединительная муфта DN100 для соединения со стороны входа в насос – 2 шт.;
- фланцевый патрубок DN80/Ø110 (Multilift MDV) или DN100/Ø110 (Multilift MD1) – 2 шт.;
- гибкая соединительная муфта Ø50 (внутренний) для соединения с ручным мембранным насосом или для входа ND50;
- комплект прокладок DN80 (Multilift MDV) или DN100 (Multilift MD1), 8 болтов 16 × 65, гайки, шайбы – 2 шт.;
- манжета для уплотнения на входе в приемный бак DN 150 / Ø160 – 1 шт., DN 110 / Ø117 – 2 шт.

9

Группа продукта Z

Тип продукта	Размеры	Описание	Тип установки			№ продукта	EUR
			MDV.65.80, MDV.80.80	MD1.80.80	MD1.80.100		
Со стороны подводящего трубопровода (на входе в бак)							
① **Фланцевая муфта**	DN 150 / Ø160	ПВХ. С раструбом, без монтажного комплекта. Для монтажа с чугунной задвижкой	●	●	●	96003701	**344,00**
② **Клиновая задвижка**	PN 10/ DN 150	Чугун с эпоксидным покрытием, без монтажного комплекта	●	●	●	96003427	**466,00**
	Ø160 (L=227 мм)	Шиберная, ПВХ, без фланцев, без монтажного комплекта	●	●	●	96697920	**810,00**
③ **Патрубок с фланцем**	PN 10/ DN 150/ Ø150	Сталь. Для монтажа с чугунной задвижкой	●	●	●	96003702	**158,00**
Между приемным баком и входным патрубком насоса (для Multilift MD 1, MDV)							
④ **Клиновая задвижка**	PN10/ DN 100	Чугун с эпоксидным покрытием, без монтажного комплекта		●	●	96002012[A]	**282,00**
	PN10/ DN 80		●			96002011[A]	**236,00**
④ **Клиновая задвижка**	DN 100 (L=130 мм)	Шиберная, ПВХ, без фланцев, без монтажного комплекта		●	●	96615831[A]	**343,00**
Примечание. Фланцевые патрубки и гибкие муфты входят в комплект поставки.							
Со стороны напорной линии:							
⑤ **Шаровый обратный клапан**	PN 10/ DN 80	Чугун с эпоксидным покрытием, без монтажного комплекта	●	●		96002009[A]	**311,00**
	PN 10/ DN 100				●	96002085	**427,00**
⑥ **Клиновая задвижка**	PN 10/ DN 80	Чугун с эпоксидным покрытием, без монтажного комплекта	●	●		96002011[A]	**236,00**
	PN 10/ DN100				●	96002012[A]	**282,00**
⑦ **Коллектор**	PN 10 / DN 80 / Ø90 (H=359 мм)	Стальной, для 2 насосов, включая гибкую муфту и хомуты. Межосевое расстояние 450 мм	●	●		96003704	**604,00**
	PN 10 / DN 80/ Ø110 (H=459 мм)		●	●		96003705	**656,00**
	PN 10 / DN 100 / Ø110 (H=410 мм)				●	96003706	**851,00**
⑧ **Напорный трубопровод**	PN 10/ DN 80/ DN80	Сталь 1.4301, с 2 фланцами, длина = 1 м	●	●		98390125	**297,00**
	PN 10/ DN 100 / Ø100			●	●	98390127	**312,00**
	PN 10/ DN 80 / Ø 80	Сталь 1.4301, с 2 фланцами, длина = 2 м	●	●		98390134	**434,00**
	PN 10/ DN 100/ Ø100				●	98390136	**536,00**
⑨ **Колено 180°**	PN 10/ DN 80 PN 10/ DN 100	Сталь 1.4301, с 2 фланцами	●	●		98390130	**305,00**
					●	98390132	**386,00**
⑨ **Колено 90°**	PN 10/ DN 80 PN 10/ DN 100	Сталь 1.4301, с 2 фланцами	●	●		98390121	**243,00**
					●	98390123	**306,00**

[A] – поддерживается складской запас готового продукта; [B] – поддерживается складской запас компонентов для сборки продукта.

Цены указаны на условиях «склад-Москва» с учетом НДС.
Рекомендованные розничные цены с 01.03.2017.

Информация, размещенная в Прайс-листе, не является публичной офертой.

Принадлежности для установок Multilift MD1/MDV

Группа продукта Z

Тип продукта	Размеры	Описание	Тип установки			№ продукта	EUR
			MDV.65.80	MD1.80.80	MD1.80.100		
Дополнительная манжета	DN 150 / Ø160 (внутр.)	Для нижнего входа	●	●	●	91071939	**37,00**
Насадка для сверления	Ø177	Для дополнительного входа Ø160	●	●	●	91713755	**171,00**
Центральное сверло	Ø6	Для дополнительного входа Ø160	●	●	●	91712026	**34,00**
Другие опции							
⑩ **Ручной мембранный насос**	Rp 1 ½" (с двух сторон)		●	●	●	96003721[A]	**276,00**
⑪ **Обратный клапан**	DN 40	Для ручного мембранного насоса, из пластика	●	●	●	96005309[A]	**64,00**
⑫ **Заслонка**	DN 40	Для ручного мембранного насоса, из пластика	●	●	●	96023846[A]	**50,00**
⑬ **Гибкая соединительная муфта**	Ø53, l = 150 мм	Для ручного мембранного насоса, с 2-мя хомутами, l = 150 мм	●	●	●	96472943	**72,00**
Монтажный комплект (для фланцевых соединений)	DN 80/ 8 шт. 16 × 65	Состоит из болтов и гаек из оцинкованной стали, уплотнительной прокладки	●	●		96001999	**40,00**
	DN 100/ 8шт. 16 × 65				●	96003823	**42,00**
	DN 150/ 8 шт. 20 × 75		●	●	●	96003605	**110,00**
Дополнительная гибкая соединительная муфта	DN 100/ Ø110 (внутр.) l = 250 мм	С 2 хомутами. Для всех имеющихся в резервуаре подводящих патрубков гибкие переходники с хомутами входят в комплект поставки.			●	96075422	**118,00**
	DN 150/ Ø160 (внутр.) l = 200 мм		●	●	●	96473060	**206,00**
Патрубок с фланцем	PN10/DN80/Ø90	Для напорной линии с гибким переходником 2 хомутами (без монтажного комплекта)	●	●		96003703	**177,00**
Вентиляционный клапан	DN70/ 80/ 100	С угольным фильтром	●	●	●	98059596	**132,00**
Сменный фильтр		Для вентиляционного клапана				98059594	**62,00**
Дополнительный бак		450 л, включая соединительные элементы и анкерные болты	●	●	●	96982790	**2084,00**
Дренажный насос		На случай затопления помещения. Рекомендуемый тип насоса – Unilift KP...A1, Unilift CC....A1	●	●	●		
⑭ **Гибкая муфта**	DN 32/ Ø42 (внутр.)	Для дренажного насоса	●	●	●	91071645[A]	**15,00**
⑮ **Задвижка**	Латунь, Rp 1 ¼"	Для дренажного насоса				00ID0918[A]	**40,00**
⑯ **Обратный клапан**	Пластик, Rp 1 ¼", l = 90 мм	Для дренажного насоса				96005308[A]	**41,00**

Принадлежности для шкафов управления всех типов установок Multilift

Группа продукта Z

Тип продукта	Исполнение	№ продукта	EUR
Батарея аккумуляторная	Для подачи аварийного сигнала, независимого от сетевого питания	96002520	**65,00**
Проблесковый маячок аварии	Для наружного монтажа, желтого цвета, 1 × 230 В, 50 Гц	91075516	**182,00**
Сирена аварии	Для наружного монтажа, 1 × 230 В, 50 Гц	62500021	**192,00**
	Для монтажа внутри помещения, 1 × 230 В, 50 Гц	62500022	**123,00**
Главный выключатель в отдельном корпусе	Поставка без монтажа	96002511	**79,00**
Розетка тип CEE для 3-фазного насоса переносная (кабельная)	16A, IP44	98915235	**12,00**
Розетка тип CEE для 3-фазного насоса стационарная для настенного крепления	16A, IP44	98915236	**14,00**

[A] – поддерживается складской запас готового продукта; [B] – поддерживается складской запас компонентов для сборки продукта.

Цены указаны на условиях «склад-Москва» с учетом НДС.
Рекомендованные розничные цены с 01.03.2017.

Информация, размещенная в Прайс-листе, не является публичной офертой.

Комплектные канализационные станции с резервуаром из полиэтилена высотой до 4000 мм

- Врезка подводящего трубопровода «по месту» на площадке в соответствии с требованием заказчика
- Удобство монтажа
- Комплектная поставка от одного производителя

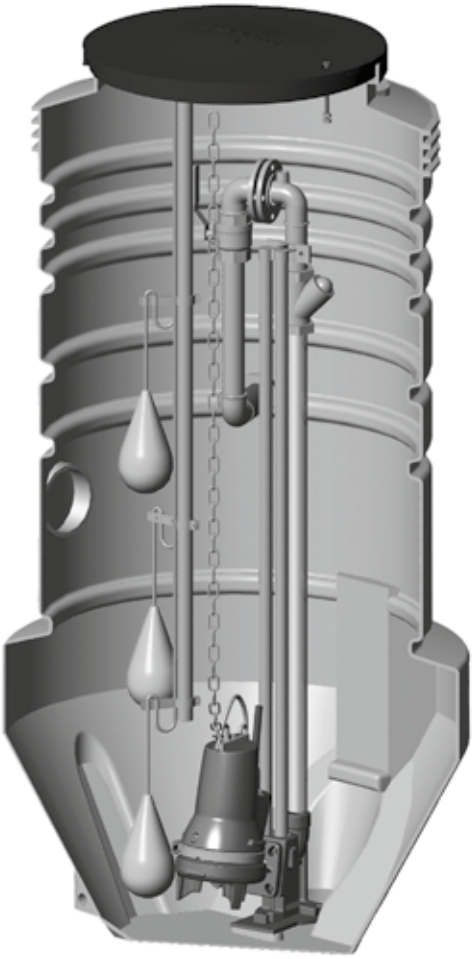

- Адаптация станции к конкретному месту установки
- Коррозионно-стойкий колодец из полиэтилена
- Прочная конструкция
- Конструкция нижней части колодца препятствует скоплению осадка
- Автоматическая работа насосов
- Расширение в нижней части резервуара предотвращает всплытие. Не требуется применение бетонной плиты-основания

Цены указаны на условиях «склад-Москва» с учетом НДС.
Рекомендованные розничные цены с 01.03.2017.

Информация, размещенная в Прайс-листе, не является публичной офертой.

Комплектная насосная станция для канализации, дренажа, отвода ливневых стоков высотой до 4000 мм
Включает в себя:
1. Монолитный полиэтиленовый резервуар с крышкой, трубопроводами, запорной арматурой, принадлежностями для монтажа насосов. Насосы в состав резервуара не входят и заказываются дополнительно.
Резервуар для насосов Unilift KP комплектуется уплотнительными манжетами 110/127 мм – 2 шт., 40/50 мм – 1 шт.
Резервуар для насосов SEG, Unilift AP 35B, AP 50B комплектуется манжетами 110/127 мм – 2 шт.
Резервуар для насосов DP, EF, Unilift AP 12, AP 35, AP 50 комплектуется манжетами 110/127 мм – 2 шт., 50/60 мм – 1 шт.
Резервуар для насосов SEG, DP, EF, Unilift AP 35B, AP 50B комплектуется нержавеющей цепью – 1 или 2 шт.
Подводящий трубопровод может быть врезан в резервуар на любом уровне, допустимом для нормальной работы станции.
2. Насосы (1 или 2 шт.) – в комплект поставки резервуара не входят.
3. Принадлежности – в комплект поставки резервуара не входят.

Внимание! Резервуар высотой 1500, 2000, 2500 мм отдельно не поставляется – только в составе насосной станции.
Для запроса номера продукта насосной станции с резервуаром 1500, 2000, 2500 мм необходимо обратиться в представительство GRUNDFOS.
Шкаф управления, центральное сверло и насадка для сверления в состав насосной станции не входят и заказываются как отдельные позиции.

Резервуар для одного насоса, диаметр 400 мм Группа продукта J 4

Тип продукта	Высота резервуара, мм	Тип насоса	Тип крепления	Диаметр напорного патрубка/Применение	Материал арматуры	№ продукта	EUR
PS.R.05.20.S.GC.PE40.S.KP	2000	KP	Свободная установка	1 ¼"/ Дренаж, водоотведение	Полиэтилен	96235288	**872,00**

Резервуар для одного насоса, диаметр 600 мм Группа продукта J 4

Тип продукта	Высота резервуара, мм	Тип насоса	Тип крепления	Диаметр напорного патрубка/Применение	Материал арматуры	№ продукта	EUR
PS.R.08.20.S.GC.SS50.A50.SEG	2000	SEG	Авт. трубная муфта нижнего крепления	2"/ Хозбытовая канализация	Нержавеющая сталь AISI 316 (DIN 1.4401)	96235289	**2637,00**
PS.R.08.25.S.GC.SS50.A50.SEG	2500					96235290	**2978,00**
PS.R.08.20.S.GC.PE50.S.AP35	2000	AP 12.40, AP 35	Свободная установка	2"/ Дренаж, водоотведение	Полиэтилен	96235297	**1301,00**
PS.R.08.20.S.GC.PE50.S.AP35	2500					96235298	**1445,00**
PS.R.08.20.S.GC.PE50.S.AP50	2000	AP 12.50, AP 50	Свободная установка	2"/ Дренаж, водоотведение	Полиэтилен	96235295	**1303,00**
PS.R.08.25.S.GC.PE50.S.AP50	2500					96235296	**1443,00**
PS.R.08.20.S.GC.PE50.S.DP/EF	2000	DP (до 1.5 кВт), EF	Свободная установка	2"/ Дренаж, водоотведение	Полиэтилен	96235299	**1586,00**
PS.R.08.25.S.GC.PE50.S.DP/EF	2500					96235300	**1750,00**
PS.R.08.20.S.GC.SS50.A50.APB	2000	AP 35B, AP 50B	Авт. трубная муфта нижнего крепления	2"/ Дренаж, водоотведение	Нержавеющая сталь AISI 316 (DIN 1.4401)	96235293	**2624,00**
PS.R.08.25.S.GC.SS50.A50.APB	2500					96235294	**2852,00**

Резервуар для одного насоса, диаметр 800 мм Группа продукта J 4

Тип продукта	Высота резервуара, мм	Тип насоса	Тип крепления	Диаметр напорного патрубка/ Применение	Материал арматуры	№ продукта	EUR
PS.R.10.15.S.GC.SS50.A50.SEG	1500	SEG	Авт. трубная муфта нижнего крепления	2"/ Хозбытовая канализация	Нержавеющая сталь AISI 316 (DIN 1.4401)	96235270	**2585,00**
PS.R.10.20.S.GC.SS50.A50.SEG	2000					96235271	**2854,00**
PS.R.10.25.S.GC.SS50.A50.SEG	2500					96235272	**3219,00**
PS.R.10.15.S.GC.PE50.S.AP35	1500	AP 12.40, AP 35	Свободная установка	2"/ Дренаж, водоотведение	Полиэтилен	96235282	**1424,00**
PS.R.10.20.S.GC.PE50.S.AP35	2000					96235283	**1603,00**
PS.R.10.25.S.GC.PE50.S.AP35	2500					96235284	**1778,00**
PS.R.10.15.S.GC.PE50.S.AP50	1500	AP 12.50, AP 50	Свободная установка	2"/ Дренаж, водоотведение	Полиэтилен	96235279	**1428,00**
PS.R.10.20.S.GC.PE50.S.AP50	2000					96235280	**1605,00**
PS.R.10.25.S.GC.PE50.S.AP50	2500					96235281	**1777,00**
PS.R.10.15.S.GC.PE50.S.DP/EF	1500	DP (до 1.5 кВт), EF	Свободная установка	2"/ Дренаж, водоотведение	Полиэтилен	96235285	**1692,00**
PS.R.10.20.S.GC.PE50.S.DP/EF	2000					96235286	**1888,00**
PS.R.10.25.S.GC.PE50.S.DP/EF	2500					96235287	**2084,00**
PS.R.10.20.S.GC.SS50.A50.DP/EF	2000	DP.10.50 (до 1.5 кВт), EF30.50	Авт. трубная муфта нижнего крепления	2"/ Дренаж, водоотведение	Нержавеющая сталь AISI 316 (DIN 1.4401)	98105566	**по запросу**
PS.R.10.25.S.GC.SS50.A50.DP/EF	2500					98105567	**по запросу**
PS.R.10.15.S.GC.SS50.A50.APB	1500	AP 35B, AP 50B	Авт. трубная муфта нижнего крепления	2"/ Дренаж, водоотведение	Нержавеющая сталь AISI 316 (DIN 1.4401)	96235276	**2647,00**
PS.R.10.20.S.GC.SS50.A50.APB	2000					96235277	**2926,00**
PS.R.10.25.S.GC.SS50.A50.APB	2500					96235278	**3186,00**

Резервуар для одного насоса, диаметр 1000 мм Группа продукта J 4

Тип продукта	Высота резервуара, мм	Тип насоса	Тип крепления	Диаметр напорного патрубка/ Применение	Материал арматуры	№ продукта	EUR
PS.R.12.20.S.GC.SS50.A50.SEG	2000	SEG	Авт. трубная муфта нижнего крепления	2"/ Хозбытовая канализация	Нержавеющая сталь AISI 316 (DIN 1.4401)	96235302	**3303,00**
PS.R.12.25.S.GC.SS50.A50.SEG	2500					96235303	**3683,00**
PS.R.12.30.S.GC.SS50.A50.SEG	3000					96738193	**4702,00**
PS.R.12.20.S.GC.PE50.S.AP35	2000	AP 12.40, AP 35	Свободная установка	2"/ Дренаж, водоотведение	Полиэтилен	96235314	**2070,00**
PS.R.12.25.S.GC.PE50.S.AP35	2500					96235315	**2245,00**
PS.R.12.20.S.GC.PE50.S.AP50	2000	AP 50	Свободная установка	2"/ Дренаж,	Полиэтилен	96235311	**2153,00**
PS.R.12.25.S.GC.PE50.S.AP50	2500			водоотведение		96235312	**2244,00**
PS.R.12.20.S.GC.PE50.S.DP/EF	2000	DP.10.50	Свободная установка	2"/ Дренаж,	Полиэтилен	96235317	**2356,00**
PS.R.12.25.S.GC.PE50.S.DP/EF	2500	(до 1.5 кВт),		водоотведение		96235318	**2551,00**
PS.R.12.30.S.GC.PE50.S.DP/EF	3000	EF30.50				96738700	**3274,00**
PS.R.12.20.S.GC.SS50.A50.DP/EF	2000	DP.10.50 (до 1.5 кВт), EF30.50	Авт. трубная муфта нижнего крепления	2"/ Дренаж, водоотведение	Нержавеющая сталь AISI 316 (DIN 1.4401)	98105572	**по запросу**
PS.R.12.25.S.GC.SS50.A50.DP/EF	2500					98105573	**3694,00**
PS.R.12.30.S.GC.SS50.A50.DP/EF	3000					98105574	**по запросу**
PS.R.12.20.S.GC.SS50.A50.APB	2000	AP 35B, AP 50B	Авт. трубная муфта нижнего крепления	2"/ Дренаж, водоотведение	Нержавеющая сталь AISI 316 (DIN 1.4401)	96235308	**3394,00**
PS.R.12.25.S.GC.SS50.A50.APB	2500					96235309	**3796,00**
PS.R.12.20.S.GC.SS65.A65.DP/SL	2000	DP (2.6 кВт), SL1.50.65 (до 1,5 кВт), SLV.65.65 (до 1,5 кВт)	Авт. трубная муфта нижнего крепления	DN65/ Дренаж, водоотведение	Нержавеющая сталь AISI 316 (DIN 1.4401)	96235320	**5183,00**
PS.R.12.25.S.GC.SS65.A65.DP/SL	2500					96235321	**5520,00**
PS.R.12.30.S.GC.SS65.A65.DP/SL	3000					96739056	**6049,00**

Цены указаны на условиях «склад-Москва» с учетом НДС.
Рекомендованные розничные цены с 01.03.2017.

Информация, размещенная в Прайс-листе, не является публичной офертой.

Резервуар для двух насосов, диаметр 1000 мм

Группа продукта J 4

Тип продукта	Высота резервуара, мм	Тип насоса	Тип крепления	Диаметр напорного патрубка/ Применение	Материал арматуры	№ продукта	EUR
PS.R.12.20.D.GC.SS50.A50.SEG	2000	SEG	Авт. трубная муфта нижнего крепления	2"/ Хозбытовая канализация	Нержавеющая сталь AISI 316 (DIN 1.4401)	96235322	**5012,00**
PS.R.12.25.D.GC.SS50.A50.SEG	2500					96235323	**5563,00**
PS.R.12.30.D.GC.SS50.A50.SEG	3000					95918760	**7102,00**
PS.R.12.35.D.GC.SS50.A50.SEG	3500					95918767	**8455,00**
PS.R.12.40.D.GC.SS50.A50.SEG	4000					95918775	**8980,00**
PS.R.12.20.D.GC.PE50.S.AP35	2000	AP 12.40, AP 35	Свободная установка	2"/ Дренаж, водоотведение	Полиэтилен	96235330	**2893,00**
PS.R.12.25.D.GC.PE50.S.AP35	2500					96235331	**3245,00**
PS.R.12.30.D.GC.PE50.S.AP35	3000					95918758	**4327,00**
PS.R.12.35.D.GC.PE50.S.AP35	3500					95918765	**4950,00**
PS.R.12.40.D.GC.PE50.S.AP35	4000					95918772	**5539,00**
PS.R.10.20.D.GC.PE50.S.AP50	2000	AP 12.50, AP 50	Свободная установка	2"/ Дренаж, водоотведение	Полиэтилен	96235328	**3305,00**
PS.R.10.25.D.GC.PE50.S.AP50	2500					96235329	**3242,00**
PS.R.10.30.D.GC.PE50.S.AP50	3000					95918757	**4190,00**
PS.R.10.35.D.GC.PE50.S.AP50	3500					95918764	**4998,00**
PS.R.10.40.D.GC.PE50.S.AP50	4000					95918771	**5468,00**
PS.R.12.20.D.GC.PE50.S.DP/EF	2000	DP (до 1.5 кВт), EF	Свободная установка	2"/ Дренаж, водоотведение	Полиэтилен	96235332	**3338,00**
PS.R.12.25.D.GC.PE50.S.DP/EF	2500					96235333	**3730,00**
PS.R.12.30.D.GC.PE50.S.DP/EF	3000					95918759	**4435,00**
PS.R.12.35.D.GC.PE50.S.DP/EF	3500					95918766	**5163,00**
PS.R.12.40.D.GC.PE50.S.DP/EF	4000					95918773	**5681,00**
PS.R.12.20.D.GC.SS50.A50.DP/EF	2000	DP.10.50 (до 1.5 кВт), EF30.50	Авт. трубная муфта нижнего крепления	2"/ Дренаж, водоотведение	Нержавеющая сталь AISI 316 (DIN 1.4401)	98105575	**по запросу**
PS.R.12.25.D.GC.SS50.A50.DP/EF	2500					98105576	**4389,00**
PS.R.12.30.D.GC.SS50.A50.DP/EF	3000					98105577	**по запросу**
PS.R.12.20.D.GC.SS50.A50.APB	2000	AP 35B, AP 50B	Авт. трубная муфта нижнего крепления	2"/ Дренаж, водоотведение	Нержавеющая сталь AISI 316 (DIN 1.4401)	96235326	**5042,00**
PS.R.12.25.D.GC.SS50.A50.APB	2500					96235327	**5562,00**
PS.R.12.30.D.GC.SS50.A50.APB	3000					95918762	**7611,00**
PS.R.12.35.D.GC.SS50.A50.APB	3500					95918769	**8621,00**
PS.R.12.40.D.GC.SS50.A50.APB	4000					95918776	**8981,00**
PS.R.12.25.D.GC.SS65.A65.DP/SL	2000	DP (2.6 кВт), SL1.50.65 (до 1,5 кВт), SLV.65.65 (до 1,5 кВт)	Авт. трубная муфта нижнего крепления	DN65/ Дренаж, водоотведение, хозбытовая канализация	Нержавеющая сталь AISI 316 (DIN 1.4401)	96235334	**8547,00**
PS.R.12.30.D.GC.SS65.A65.DP/SL	2500					96235335	**8979,00**
PS.R.12.30.D.GC.SS65.A65.DP/SL	3000					95918763	**9147,00**
PS.R.12.35.D.GC.SS65.A65.DP/SL	3500					95918770	**10457,00**
PS.R.12.40.D.GC.SS65.A65.DP/SL	4000					95918777	**10812,00**

Для запроса (заказа) насосной установки необходимо определить ее комплектность: тип резервуара и насосов, перечень принадлежностей. Для этого необходимо заполнить опросный лист (см. каталог) и отправить его в ближайший офис Грундфос. При заказе комплектной КНС высотой до 2500 мм, а также всех КНС высотой 3000 мм включительно для одного насоса присваивается № продукта.

Примечание: Стоимость комплектной КНС диамером от 1400 до 3000 мм с резервуаром из стеклопластика рассчитывается индивидуально после заполнения опросного листа.

Принадлежности для комплектных насосных станций Группа продукта Z

Тип продукта	Описание	№ продукта	EUR
Система контроля уровня для шкафа управления LC 108 (2 поплавка)	Комплект из трубы, двух поплавковых выключателей с кронштейнами для крепления в резервуаре высотой 1500 мм	96905147	**253,00**
Система контроля уровня для шкафа управления LC 108 (2 поплавка)	Комплект из трубы, двух поплавковых выключателей с кронштейнами для крепления в резервуаре высотой 2000 мм	96905148	**271,00**
Система контроля уровня для шкафа управления LC 108 (2 поплавка)	Комплект из трубы, двух поплавковых выключателей с кронштейнами для крепления в резервуаре высотой 2500 мм	96905149	**290,00**
Система контроля уровня для шкафа управления LC 108 (2 поплавка)	Комплект из трубы, двух поплавковых выключателей с кронштейнами для крепления в резервуаре высотой 3000 мм	96905150	**344,00**
Система контроля уровня для шкафа управления LC/LCD 108 (3 поплавка)	Комплект из трубы, трех поплавковых выключателей с кронштейнами для крепления в резервуаре высотой 1500 мм	96905151	**336,00**
Система контроля уровня для шкафа управления LC/LCD 108 (3 поплавка)	Комплект из трубы, трех поплавковых выключателей с кронштейнами для крепления в резервуаре высотой 2000 мм	96905162	**354,00**
Система контроля уровня для шкафа управления LC/LCD 108 (3 поплавка)	Комплект из трубы, трех поплавковых выключателей с кронштейнами для крепления в резервуаре высотой 2500 мм	96905163	**373,00**
Система контроля уровня для шкафа управления LC/LCD 108 (3 поплавка)	Комплект из трубы, трех поплавковых выключателей с кронштейнами для крепления в резервуаре высотой 3000 мм	96905164	**509,00**
Система контроля уровня для шкафа управления LC/LCD 108 (3 поплавка)	Комплект из трех поплавковых выключателей с кронштейнами для крепления в резервуарах высотой 3000, 3500 и 4000 мм	97623483	**374,00**
Система контроля уровня для шкафа управления LCD 108 (4 поплавка)	Комплект из трубы, четырех поплавковых выключателей с кронштейнами для крепления в резервуаре высотой 1500 мм	96905171	**474,00**
Система контроля уровня для шкафа управления LCD 108 (4 поплавка)	Комплект из трубы, четырех поплавковых выключателей с кронштейнами для крепления в резервуаре высотой 2000 мм	96905172	**474,00**
Система контроля уровня для шкафа управления LCD 108 (4 поплавка)	Комплект из трубы, четырех поплавковых выключателей с кронштейнами для крепления в резервуаре высотой 2500 мм	96905173	**474,00**
Система контроля уровня для шкафа управления LCD 108 (4 поплавка)	Комплект из трубы, четырех поплавковых выключателей с кронштейнами для крепления в резервуаре высотой 3000 мм	96905174	**474,00**
Система контроля уровня для шкафа управления LCD 108 (4 поплавка)	Комплект из четырех поплавковых выключателей с кронштейнами для крепления в резервуарах высотой 3000, 3500 и 4000 мм	97623473	**474,00**
Система контроля уровня для шкафа управления LC/LCD 110 (4 электрода)	Комплект из трубы, четырех электродов с кронштейном для крепления в резервуаре высотой 1500 мм	96905165	**262,00**
Система контроля уровня для шкафа управления LC/LCD 110 (4 электрода)	Комплект из трубы, четырех электродов с кронштейном для крепления в резервуаре высотой 2000 мм	96905168	**278,00**
Система контроля уровня для шкафа управления LC/LCD 110 (4 электрода)	Комплект из трубы, четырех электродов с кронштейном для крепления в резервуаре высотой 2500 мм	96905169	**299,00**
Система контроля уровня для шкафа управления LC/LCD 110 (4 электрода)	Комплект из трубы, четырех электродов с кронштейном для крепления в резервуаре высотой 3000 мм	96905170	**349,00**

Цены указаны на условиях «склад-Москва» с учетом НДС.
Рекомендованные розничные цены с 01.03.2017.

Информация, размещенная в Прайс-листе, не является публичной офертой.

Принадлежности для комплектных насосных станций Группа продукта Z

Тип продукта	Описание	№ продукта	EUR
Система контроля уровня для шкафа управления LCD 110 (5 электродов)	Комплект из трубы, пяти электродов с кронштейном для крепления в резервуаре высотой 1500 мм	96905175	**375,00**
Система контроля уровня для шкафа управления LCD 110 (5 электродов)	Комплект из трубы, пяти электродов с кронштейном для крепления в резервуаре высотой 2000 мм	96905178	**397,00**
Система контроля уровня для шкафа управления LCD 110 (5 электродов)	Комплект из трубы, пяти электродов с кронштейном для крепления в резервуаре высотой 2500 мм	96905179	**416,00**
Система контроля уровня для шкафа управления LCD 110 (5 электродов)	Комплект из трубы, пяти электродов с кронштейном для крепления в резервуаре высотой 3000 мм	96905181	**465,00**
Уплотнительная манжета LM 50 40/50	Для трубы Ø40 мм	96230763	**15,00**
Уплотнительная манжета LM 50 50/60	Для трубы Ø50 мм	96230753	**16,00**
Уплотнительная манжета LM 50 63/75	Для трубы Ø63 мм	96571523	**21,00**
Уплотнительная манжета LM 50 75/86	Для трубы Ø75 мм	96571527	**21,00**
Уплотнительная манжета LM 50 90/102	Для трубы Ø90 мм	96571528	**32,00**
Уплотнительная манжета INSITU L965 110/127	Для трубы Ø110 мм	91716040	**26,00**
Уплотнительная манжета INSITU L965 160/177x60	Для трубы Ø160 мм	91713754	**46,00**
Уплотнительная манжета Sleeve LM100 D200/212 мм	Для трубы Ø200 мм	91712032	**63,00**
Центральное сверло	Для использования с насадкой для сверления	91712026	**34,00**
Насадка для сверления, 60 мм	Для сверления отверстия Ø60 мм для трубы Ø50 мм и уплотнительной манжеты LM 50 50/60	96571533	**32,00**
Насадка для сверления, 75 мм	Для сверления отверстия Ø75 мм для трубы Ø63 мм и уплотнительной манжеты LM 50 63/75	96571534	**38,00**
Насадка для сверления, 86 мм	Для сверления отверстия Ø86 мм для трубы Ø75 мм и уплотнительной манжеты LM 50 75/86	96571535	**40,00**
Насадка для сверления, 102 мм	Для сверления отверстия Ø102 мм для трубы Ø90 мм и уплотнительной манжеты LM 50 90/102	96571536	**48,00**
Насадка для сверления, 127 мм	Для сверления отверстия Ø127 мм для трубы Ø110 мм и уплотнительной манжеты INSITU L965 110/127x60	91713756	**66,00**
Насадка для сверления, 177 мм	Для сверления отверстия Ø177 мм для трубы Ø160 мм и уплотнительной манжеты INSITU L965 160/177x60	91713755	**171,00**
Теплоизолирующий кожух	Для теплоизоляции напорного трубопровода (станция с одним насосом)	96571529	**127,00**
	Для теплоизоляции напорного трубопровода (станция с двумя насосами)	96653751	**209,00**
Комплект для вентиляции	Включает уплотнительную манжету LM 50 50/60 мм	96571531	**110,00**

Комплектные канализационные станции с резервуаром из стеклопластика

- Удобство монтажа
- Адаптация станции к конкретному месту установки
- Прочная конструкция
- Не требуется фундаментная плита

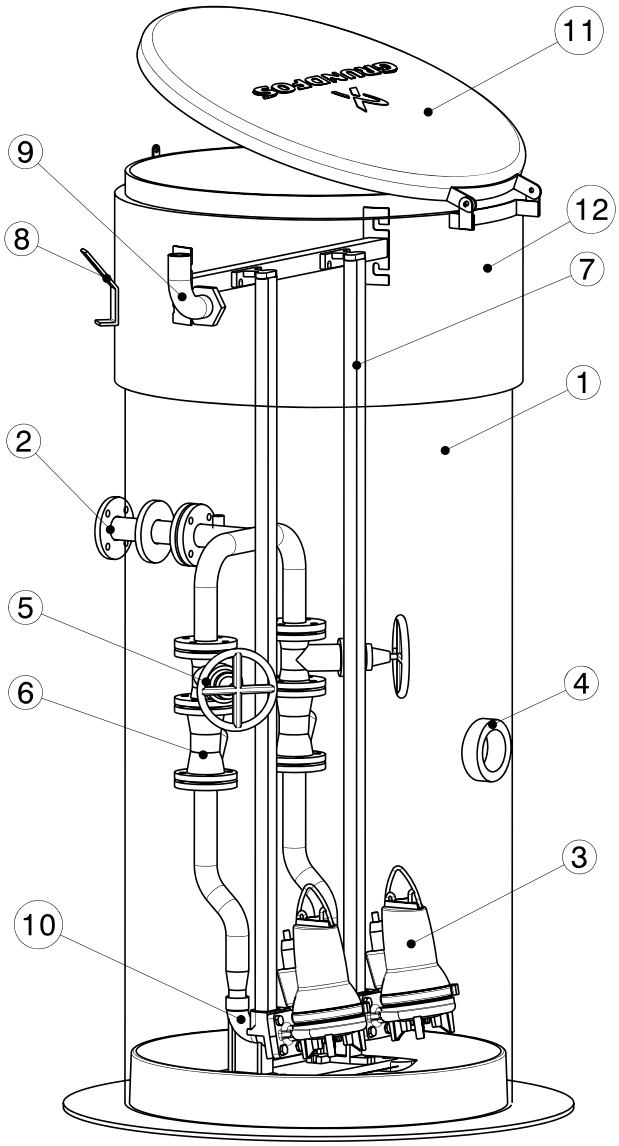

- Врезка подводящего трубопровода «по месту» на площадке в соответствии с требованием заказчика
- Комплектная поставка от одного производителя
- Коррозионно-стойкий колодец из армированного стеклопластика

Номер поз.	Наименование	Кол–во
12	Изоляция	1
11	Крышка (изолированная)	1
10	Автоматическая муфта	2
9	Кабельный ввод	1
8	Подъёмная скоба	2
7	Направляющие трубы AISI304	4
6	Обратный клапан DN50	2
5	Задвижка DN50	2
4	Подводящий патрубок D110	1
3	Насос	2
2	Напорный трубопровод AISI304 DN50	1
1	Резервуар Ø 1000 мм	1

- Вариант комплектации насосами SEG AUTO*ADAPT*: не требуются реле уровня и шкаф управления

Цены указаны на условиях «склад-Москва» с учетом НДС.
Рекомендованные розничные цены с 01.03.2017.

Информация, размещенная в Прайс-листе, не является публичной офертой.

Комплектная канализационная насосная станция с насосами SEG AUTO*ADAPT*.
Включает в себя:
1. Монолитный резервуар из стеклопластика диаметром 1000 мм с теплоизоляцией 1500 мм.
2. Крышка из полиэтилена.
3. Напорный трубопровод (для КНС с 2 насосами – также коллектор) DN50 из нержавеющей стали AISI304 (один выход DN 50 на отметке 1500 мм от дна).
4. Автоматическая трубная муфта для нижнего крепления насосов SEG с направляющими из нержавеющей стали AISI304 – 1 или 2 шт. в зависимости от количества насосов.
5. Задвижка DN 50 – 1 или 2 шт. в зависимости от количества насосов.
6. Шаровый обратный клапан DN 50 – 1 или 2 шт. в зависимости от количества насосов.
7. Подъемная цепь, оцинкованная сталь – 1 или 2 шт. в зависимости от количества насосов.
8. Манжета под подводящий трубопровод DN 110 – 1 шт.
   Примечание: отверстие для подводящего трубопровода сверлится по месту, не ниже 1150 мм от дна до оси.
9. Кабельный ввод DN 110 (для силовых кабелей) – 1 шт.
10. Вентиляционный комплект, труба из PE – 1 шт.
11. Насосы SEG AUTO*ADAPT* – 1 или 2 шт. в зависимости от типоразмера.

Примечание. Шкаф управления и реле уровня для насосов SEG AUTO*ADAPT* не требуются. Автоматическая работа, чередование функций рабочего и резервного насосов, защита электродвигателей обеспечиваются функциями насосов SEG AUTO*ADAPT*.

Группа продукта J 4

Тип продукта	Высота резервуара, мм	Тип насоса	Кол-во насосов	№ продукта	EUR
PS.M.G.10.30.SEG	3000	SEG.40.09.E.2.1.502	1	98186483	**7186,00**
PS.M.G.10.30.SEG	3000	SEG.40.09.E.2.50B	1	98186484	**7186,00**
PS.M.G.10.30.SEG	3000	SEG.40.09.E.2.50B	2	98186485	**10303,00**
PS.M.G.10.30.SEG	3000	SEG.40.12.E.2.50B	1	98186486	**7186,00**
PS.M.G.10.30.SEG	3000	SEG.40.12.E.2.50B	2	98186487	**10303,00**
PS.M.G.10.30.SEG	3000	SEG.40.15.E.2.50B	2	98186488	**10673,00**

Принадлежности к комплектной канализационной насосной станции

Группа продукта Z

Тип продукта		№ продукта	EUR
Уплотнительная манжета INSITU L965 160/177x60	Для трубы Ø160 мм	91713754	**46,00**
Уплотнительная манжета Sleeve LM100 D200/212 мм	Для трубы Ø200 мм	91712032	**63,00**

Внимание! Стоимость комплектной КНС в нестандартной конфигурации, а также КНС с резервуаром диаметром от 1400 до 3000 мм – по запросу.

Цены указаны на условиях «склад-Москва» с учетом НДС.
Рекомендованные розничные цены с 01.03.2017.

Информация, размещенная в Прайс-листе, не является публичной офертой.

Корпус комплектной канализационной насосной станции высотой до 5000 мм. Используется с насосами SEG всех типов.
В стандартной комплектации включает в себя:

1. Монолитный резервуар из стеклопластика диаметром 1000 мм с теплоизоляцией 500 мм.
2. Крышка из полиэтилена.
3. Напорные трубопроводы и коллектор 2xDN50 из нержавеющей стали AISI304 (один выход DN50 на отметке 1500 мм от дна).
4. Автоматическая трубная муфта для нижнего крепления насосов SEG с направляющими из нержавеющей стали AISI304 – 2 комплекта.
5. Задвижки DN50 – 2 шт.
6. Шаровый обратный клапан DN50 – 2 шт.
7. Подъемная цепь, оцинкованная сталь – 2 шт.
8. Манжета под подводящий трубопровод DN 110.
   Примечание: отверстие для подводящего трубопровода сверлится по месту.
9. Кабельный ввод DN 110 (как для силовых кабелей, так и для поплавков).

Насосы в состав корпуса КНС не входят.
Внимание! Корпус КНС отдельно не поставляется – только с насосами и принадлежностями. Для запроса номера продукта насосной станции, включающей насосы и принадлежности, необходимо обратиться в представительство GRUNDFOS. Шкаф управления и реле уровня в состав насосной станции, включающей насосы и принадлежности, не входят и заказываются отдельно.

Корпуса КНС в стандартной комплектации

Группа продукта J 4

Тип продукта	Высота резервуара, мм	№ продукта	EUR
PS.G.10.35.D.SS50.A40.SEG	3500	97824619	**9565,00**
PS.G.10.40.D.SS50.A40.SEG	4000	97824621	**10045,00**
PS.G.10.45.D.SS50.A40.SEG	4500	97824622	**10527,00**
PS.G.10.50.D.SS50.A40.SEG	5000	97824623	**11390,00**

Принадлежности к комплектной канализационной насосной станции Pumping Station 1000 PS
Поставляются только в составе с корпусом КНС, насосами, принадлежностями. Отдельно не поставляются.

Тип продукта		№ продукта	EUR
Вентиляционная труба PE		–	**261,00**
Комплект манжеты для входа DN 160 (для пластиковой трубы)		–	**65,00**

Внимание! Стоимость комплектной КНС в нестандартной конфигурации, а также КНС с резервуаром диаметром от 1400 до 3000 мм – по запросу.

Цены указаны на условиях «склад-Москва» с учетом НДС.
Рекомендованные розничные цены с 01.03.2017.

Информация, размещенная в Прайс-листе, не является публичной офертой.

Комплектные канализационные станции с резервуаром из стеклопластика диаметром 1400 мм

- Врезка подводящего трубопровода диаметром 160, 200, 250 мм на месте в соответствии с требованиями заказчика
- Напорные трубопроводы из нержавеющей стали
- Теплоизоляционный слой 1200 мм
- Не требуется фундаментная плита

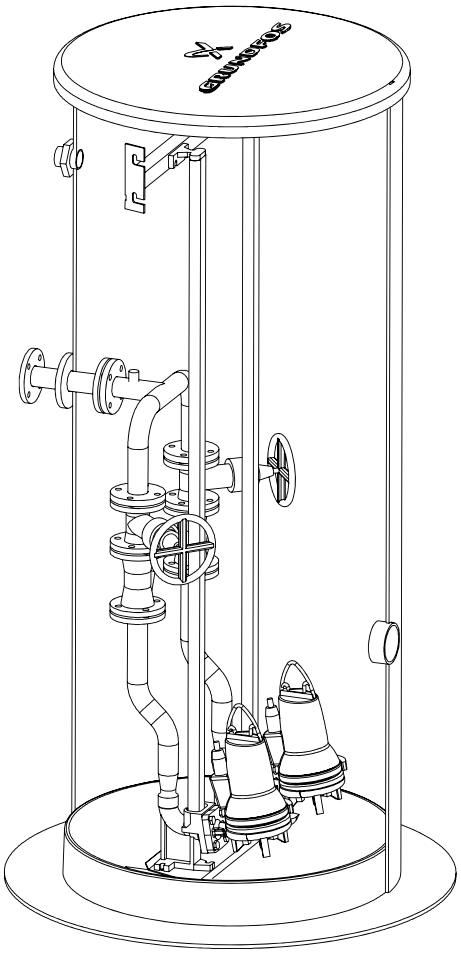

- Комплектная поставка от одного производителя
- Коррозионно-стойкий колодец из армированного стеклопластика, изготовленный методом непрерывной машинной намотки
- Площадка обслуживания
- Вентиляционный патрубок

- В комплекте поплавковые выключатели
- Сферическое дно предотвращает скапливание осадка

Цены указаны на условиях «склад-Москва» с учетом НДС.
Рекомендованные розничные цены с 01.03.2017.

Информация, размещенная в Прайс-листе, не является публичной офертой.

Комплектные канализационные станции с резервуаром из стеклопластика диаметром 1400 мм

1. Монолитный резервуар из стеклопластика диаметром 1400 мм с теплоизоляцией 1200 мм.
2. Крышка из стеклопластика.
3. Лестница, алюминий.
4. Площадка обслуживания, алюминий.
5. Напорные трубопроводы и коллектор DN50 или DN80 из нержавеющей стали AISI304 (один выход DN50 или DN80 на отметке 1700 мм от крышки).
6. Автоматическая трубная муфта для нижнего крепления насосов DN50 или DN80 с направляющими из нержавеющей стали AISI304 – 2 комплекта.
7. Задвижки DN50 или DN80 – 2 шт.
8. Шаровый обратный клапан DN50 или DN80 – 2 шт.
9. Подъемная цепь, оцинкованная сталь – 2 шт.
10. Поплавковые выключатели – 4 шт. с кронштейном для крепления.
11. Кабельный ввод DN 75 (для силовых кабелей и поплавковых выключателей).

Насосы в состав корпуса КНС не входят.

Внимание! Корпус КНС отдельно не поставляется – только с насосами и принадлежностями. Для запроса номера продукта насосной станции, включающей насосы и принадлежности, необходимо обратиться в представительство GRUNDFOS. Шкаф управления в состав насосной станции, включающей насосы и принадлежности, не входит и заказывается отдельно.

Корпуса КНС в стандартной комплектации с одним напорным патрубком DN50
Используются для насосов SEG всех типов

Группа продукта J 4

Тип продукта	Высота резервуара, мм	Диаметр	№ продукта	EUR
PS.G.14.35.D.SS50.A40.SEG	3500	1400	98404659	**12833,00**
PS.G.14.40.D.SS50.A40.SEG	4000	1400	98404694	**13581,00**
PS.G.14.45.D.SS50.A40.SEG	4500	1400	98404696	**14115,00**
PS.G.14.50.D.SS50.A40.SEG	5000	1400	98404697	**15424,00**
PS.G.14.55.D.SS50.A40.SEG	5500	1400	98404698	**16038,00**
PS.G.14.60.D.SS50.A40.SEG	6000	1400	98404700	**16841,00**

Корпуса КНС в стандартной комплектации с одним напорным патрубком DN80
Используются для насосов SLV.65.80, SLV.80.80, SL1.80.80, SE1.80.80 всех типов

Группа продукта J 4

Тип продукта	Высота резервуара, мм	Диаметр	№ продукта	EUR
PS.G.14.35.D.SS80.A80.SESL	3500	1400	98405519	**13981,00**
PS.G.14.40.D.SS80.A80.SESL	4000	1400	98405581	**14729,00**
PS.G.14.45.D.SS80.A80.SESL	4500	1400	98405582	**15264,00**
PS.G.14.50.D.SS80.A80.SESL	5000	1400	98405584	**16732,00**
PS.G.14.55.D.SS80.A80.SESL	5500	1400	98405585	**17240,00**
PS.G.14.60.D.SS80.A80.SESL	6000	1400	98405586	**19430,00**

Принадлежности к комплектной канализационной насосной станции Pumping Station 1400 PS

Поставляются только в составе с корпусом КНС, насосами, принадлежностями. Отдельно не поставляются.

Тип продукта		№ продукта	EUR
Вентиляционная труба PE		–	**261,00**
Комплект манжеты для входа DN110 (для пластиковой трубы)	С комплектом крепежа	–	**205,00**
Комплект манжеты для входа DN110 (для пластиковой трубы)	«Эконом-вариант» (без крепежных деталей)	–	**38,00**
Комплект манжеты для входа DN160 (для пластиковой трубы)	С комплектом крепежа	–	**318,00**
Комплект манжеты для входа DN160 (для пластиковой трубы)	«Эконом-вариант» (без крепежных деталей)	–	**65,00**
Комплект манжеты для входа DN200 (для пластиковой трубы)	С комплектом крепежа	–	**385,00**
Комплект манжеты для входа DN250 (для пластиковой трубы)	С комплектом крепежа	–	**545,00**
Комплект манжеты для входа DN315 (для пластиковой трубы)	С комплектом крепежа	–	**678,00**
Конический переходник DN80/DN100	Для напорного патрубка, нержавеющая сталь	–	**706,00**

Примечание. Отверстие под вентиляционную трубу и под подводящую трубу вырезается по месту.

Внимание! По запросу КНС также могут поставляться в другой конфигурации:
– высотой от 6000 до 12000 мм;
– с контейнерной решеткой на входе;
– с двумя напорными патрубками;
– с другими отметками расположения напорного патрубка;
– с большей высотой теплоизоляционного слоя и др.
По запросу стоимости КНС в другой конфигурации, а также диаметром от 1800 до 3000 мм просьба обратиться в представительство ГРУНДФОС.

Цены указаны на условиях «склад-Москва» с учетом НДС.
Рекомендованные розничные цены с 01.03.2017.

Насосы для водоотведения при строительных и дренажных работах

Откачивание загрязненной воды в тоннелях, на строительных площадках, прудовых хозяйствах, объектах ЖКХ

- Высокая износостойкость благодаря специально подобранным материалам
- Простота монтажа

- Удобство в обслуживании и эксплуатации
- Широкий диапазон рабочих характеристик

Цены указаны на условиях «склад-Москва» с учетом НДС.
Рекомендованные розничные цены с 01.03.2017.

Информация, размещенная в Прайс-листе, не является публичной офертой.

Погружные грязевые насосы DW

Рабочее колесо полуоткрытое многоканальное. Свободный проход – в зависимости от размера отверстий во всасывающей решетке. Максимальное число пусков в час – 20. Длина кабеля 20 м.
Защита электродвигателя: термовыключатель в каждой обмотке.

Перекачиваемая жидкость: Дренажные, поверхностные, грунтовые и воды с повышенным содержанием абразивных веществ, плотностью до 1100 кг/м^3.

Температура перекачиваемой жидкости: 0 ... +40 °C.

Материалы: Корпус электродвигателя и нижнее основание – алюминий или полипропилен (DW.50.08), рабочее колесо – легированный чугун, корпус – нержавеющая сталь, покрытая износостойкой резиной.

Номинальное частота: 50 Гц.

Степень защиты: IP68.

Класс изоляции: F.

Скорость вращения: 2800 об/мин.

DW в пластиковом корпусе Группа продукта J 5

Тип продукта	Мощность P_1/P_2, кВт	Напряжение (50 Гц)	Номинальный ток In, A	Напорный патрубок	Размер отверстий во всас. решетке, мм	Штекер	Масса, кг	№ продукта	EUR
DW.50.08.1	1,1/0,8	1 × 230 В	6,0	R 2" / Storz C	Ø8	Schuko	13	96090200	**1705,00**
DW.50.08.3	1,1/0,8	3 × 400 В	2,5	R 2" / Storz C	Ø8	CEE, 16 A	13	96090202	**1814,00**

Насос DW с внешним поплавковым выключателем

DW.50.08.A1	1,1/0,8	1 × 230 В	6,0	R 2" / Storz C	Ø8	Schuko	13	96090201	**1898,00**
DW.50.08.A3	1,1/0,8	3 × 400 В	2,5	R 2" / Storz C	Ø8	CEE, 16 A	13	96090203	**1956,00**

DW в алюминиевом корпусе Группа продукта J 5

Тип продукта	Мощность P_1/P_2, кВт	Напряжение (50 Гц)	Номинальный ток In, A	Напорный патрубок	Размер отверстий во всас. решетке, мм	Штекер	Масса, кг	№ продукта	EUR
DW.50.07.1	1,0/0,7	1 × 230 В	4,0	R 2" / Storz C	8 x 32	Schuko	17	96090238	**2888,00**
DW.50.09.3	1,25/0,9	3 × 400 В	2,4	R 2" / Storz C	8 x 32	CEE, 16 A	17	96090253	**3297,00**
DW.65.27.3	3,5/2,7	3 × 400 В	6,2	R 2 ½" / Storz B	7 × 30	CEE, 16 A	33	96090240	**3959,00**
DW.65.39.3.H	4,8/3,9	3 × 400 В	8,6	R 2 ½" / Storz B	7 × 30	CEE, 16 A	38	96090241	**4641,00**
DW.100.39.3	4,8/3,9	3 × 400В	8,6	R 4" / Storz	7 × 30	CEE, 16 A	38	96090242	**4576,00**
DW.100.66.3.H	8,0/6,6	3 × 400 В	12,5	R 4" / Storz	7 × 30	CEE, 16 A	51	96090243	**5817,00**
DW.100.66.3	8,0/6,6	3 × 400 В	12,5	R 4" / Storz	7 × 30	CEE, 16 A	51	96090244	**5394,00**
DW.100.110.3.H	12,8/11,0	3 × 400 В	21,0	R 4" / Storz	10 × 30	CEE, 32 A	110	96090245	**11303,00**
DW.150.110.3	12,8/11,0	3 × 400 В	21,0	R 6" / Storz F	10 × 30	CEE, 32 A	110	96090246	**10920,00**
DW.150.200.3	22,5/20,0	3 × 400 В	40,0	R 6" / Storz F	10 × 30	нет	148	96090269	**14515,00**

DW...A со встроенным контуром контроля уровня с помощью электродов (может отключаться) Группа продукта J 5

Тип продукта	Мощность P_1/P_2, кВт	Напряжение (50 Гц)	Номинальный ток In, A	Напорный патрубок	Размер отверстий во всас. решетке, мм	Штекер	Масса, кг	№ продукта	EUR
DW.50.07.A1	1,0/0,7	1 × 230 В	4,0	R 2" / Storz C	8 x 32	Schuko	18	96090239	**3703,00**
DW.50.09.A3	1,25/0,9	3 × 400 В	2,4	R 2" / Storz C	8 x 32	CEE, 16 A	18	96090254	**3546,00**
DW.65.27.A3	3,5/2,7	3 × 400 В	6,2	R 2 ½" / Storz B	7 × 30	CEE, 16 A	33	96090255	**4560,00**
DW.65.39.A3.H	4,8/3,9	3 × 400 В	8,6	R 2 ½" / Storz B	7 × 30	CEE, 16 A	38	96090256	**5408,00**
DW.100.39.A3	4,8/3,9	3 × 400 В	8,6	R 4" / Storz	7 × 30	CEE, 16 A	38	96090257	**5322,00**
DW.100.66.A3.H	8,0/6,6	3 × 400 В	12,5	R 4" / Storz	7 × 30	CEE, 16 A	51	96090258	**6359,00**
DW.100.66.A3	8,0/6,6	3 × 400 В	12,5	R 4" / Storz	7 × 30	CEE, 16 A	51	96090259	**6344,00**
DW.100.110.A3.H	12,8/11,0	3 × 400 В	21,0	R 4v / Storz	10 × 30	CEE, 32 A	110	96090260	**12322,00**
DW.150.110.A3	12,8/11,0	3 × 400 В	21,0	R 6v / Storz F	10 × 30	CEE, 32 A	110	96090261	**12534,00**

DW без защитного автомата

Прямой пуск, без штекера. Группа продукта J 5

Тип продукта	Мощность P_1/P_2, кВт	Напряжение (50 Гц)	Номинальный ток In, A	Напорный патрубок	Размер отверстий во всас. решетке, мм	Масса, кг	№ продукта	EUR
DW.50.09.3	1,25 / 0,9	3 × 400 В	2,4	R 2"	8 x 32	17	96090206	**2942,00**
DW.65.27.3	3,5/2,7	3 × 400 В	6,2	R 2 ½"	7 × 30		96090208	**3575,00**
DW.65.39.3.H	4,8 / 3,9	3 × 400 В	8,6	R 2 ½"	7 × 30	38	96090210	**4280,00**
DW.100.39.3	4,8 / 3,9	3 × 400В	8,6	R 4"	7 × 30	38	96090212	**4082,00**
DW.100.66.3	8,0/6,6	3 × 400 В	12,5	R 4"	7 × 30	51	96090214	**5136,00**
DW.100.66.3.H	8,0/6,6	3 × 400 В	12,5	R 4"	7 × 30	51	96090232	**5778,00**
DW.100.110.3.H	12,8/11,0	3 × 400 В	21,0	R 4"	10 × 30	110	96090216	**11082,00**
DW.100.200.3.H	22,5/20,0	3 × 400 В	40,0	R 4" / Storz	10 × 30	110	96090268	**14962,00**

Пуск «звезда-треугольник», без штекера

DW.100.110.3.H	12,8/11	3 × 400 В	21	R 4" / Storz	10 × 30	110	96090247	**10994,00**
DW.150.110.3	12,8/11	3 × 400 В	21	R 6" / Storz F	10 × 30	110	96090248	**10330,00**
DW.100.200.3.H	22,5/20	3 × 400 В	40	R 4" / Storz	10 × 30	148	96090251	**14493,00**
DW.150.200.3	22,5/20	3 × 400 В	40	R 6" / Storz F	10 × 30	148	96090252	**14435,00**

Переключение «звезда-треугольник» осуществляется стартером внутри насоса.

DW со встроенным контуром контроля уровня с помощью электродов, без защитного автомата двигателя

Группа продукта J 5

DW.100.200.A3.H	22,5/20	3 × 400 В	40	R 4"	10 × 30	110	96090225	**15637,00**

Принадлежности для насосов DW

Группа продукта Z

Тип продукта	Размер	Типовой ряд насосов DW.50.08	DW.50	DW.65	DW.100	DW.150	№ продукта	EUR
Подъемная цепь с карабином. Нерж. сталь. До 320 кг	3 м	x	x	x	x	x	98989664[A]	**74,00**
	4 м	x	x	x	x	x	98989666	**89,00**
	6 м	x	x	x	x	x	98989668[A]	**111,00**
	8 м	x	x	x	x	x	98989670	**144,00**
	10 м	x	x	x	x	x	98989672	**174,00**
Муфта Storz со стороны насоса	Rp 2 для шланга 2"	x	x				96001982	**41,00**
	Rp 4 для шланга 4"				x		96005252	**79,00**
	Rp 6 для шланга 6"					x	96005253	**206,00**
Напорный шланг L = 10 м с муфтами Storz	2"	x	x				96001987	**233,00**
	4"				x		96005255	**461,00**
	6"					x	96005256	**622,00**
Напорный шланг L = 20 м с муфтами Storz	2"	x	x				96005257	**294,00**
	4"				x		96005260	**538,00**
	6"					x	96005261	**1036,00**

[A] – поддерживается складской запас готового продукта; [B] – поддерживается складской запас компонентов для сборки продукта.

Цены указаны на условиях «склад-Москва» с учетом НДС.
Рекомендованные розничные цены с 01.03.2017.

Информация, размещенная в Прайс-листе, не является публичной офертой.

Дренажные насосы DWK моноблочного типа в чугунном корпусе
Рабочее колесо полуоткрытое (исполнение «O») или закрытое (исполнение «E»). Максимальное число пусков в час – 30. Длина кабеля 10 м. Защита электродвигателя: датчик влажности (5,5 кВт и выше), термовыключатель.

Перекачиваемая жидкость: Дренажные, поверхностные, грунтовые и воды с повышенным содержанием абразивных веществ.

Температура перекачиваемой жидкости: 0 ... +40 °C.

Материалы: Корпус электродвигателя и корпус насоса – чугун, рабочее колесо – чугун (стандартное исполнение), высокохромистая нержавеющая сталь сталь (исполнение «R»), сетчатый фильтр на всасывании (исполнение «R»).

Номинальное напряжение: 3 x 380-415 В.

Номинальное частота: 50 Гц.

Степень защиты: IP68.

Класс изоляции: F.

Скорость вращения: 2800 об/мин.

DWK.O с полуоткрытым рабочим колесом в стандартном исполнении. Прямой пуск Группа продукта J 5

Тип продукта	Мощность P_2, кВт	Номинальный ток In, A	Напорный патрубок	Свободный проход, мм	Масса, кг	№ продукта	EUR
DWK.O.6.50.075.5.0D	0,75	2,0	Фланец DN50	6	31	96922639	**830,00**
DWK.O.6.50.15.5.0D	1,5	3,6	Фланец DN50	6	41	96922641	**869,00**
DWK.O.6.80.15.5.0D	1,5	3,6	Фланец DN80	6	41	96922643	**913,00**
DWK.O.6.50.22.5.0D	2,2	5,1	Фланец DN50	6	45	96922645	**940,00**
DWK.O.6.80.22.5.0D	2,2	5,1	Фланец DN80	6	45	96922647	**987,00**
DWK.O.10.80.37.5.0D	3,7	8,2	Фланец DN80	10	81	96922649	**1435,00**
DWK.O.10.100.37.5.0D	3,7	8,2	Фланец DN100	10	81	96922651	**1506,00**
DWK.O.13.80.55.5.0D	5,5	11,9	Фланец DN80	13	110	96922653	**2054,00**
DWK.O.13.100.55.5.0D	5,5	11,9	Фланец DN100	13	110	96922655	**2157,00**
DWK.O.13.100.75.5.0D	7,5	16,0	Фланец DN100	13	156	96922657	**2235,00**
DWK.O.13.150.75.5.0D	7,5	16,0	Фланец DN150	13	156	96922659	**2347,00**
DWK.O.13.100.110.5.0D	11,0	23,0	Фланец DN100	13	190	96922661	**2991,00**
DWK.O.13.150.110.5.0D	11,0	23,0	Фланец DN150	13	190	96922663	**3082,00**
DWK.O.13.100.150.5.0D	15,0	31,0	Фланец DN100	13	195	96922665	**3142,00**
DWK.O.13.150.150.5.0D	15,0	31,0	Фланец DN150	13	195	96922666	**3235,00**

DWK.O с полуоткрытым рабочим колесом и сетчатым фильтром на всасывании из высокохромистой нержавеющей стали (исполнение «R»). Прямой пуск Группа продукта J 5

Тип продукта	Мощность P_2, кВт	Номинальный ток In, A	Напорный патрубок	Свободный проход, мм	Масса, кг	№ продукта	EUR
DWK.O.6.50.075.5.0D.R	0,75	2,0	Патрубок Ø50	6	31	96922719	**1040,00**
DWK.O.6.50.15.5.0D.R	1,5	3,6	Патрубок Ø50	6	41	96922721	**1078,00**
DWK.O.6.80.15.5.0D.R	1,5	3,6	Патрубок Ø80	6	41	96922723	**1133,00**
DWK.O.6.50.22.5.0D.R	2,2	5,1	Патрубок Ø50	6	45	96922725	**1154,00**
DWK.O.6.80.22.5.0D.R	2,2	5,1	Патрубок Ø80	6	45	96922727	**1210,00**
DWK.O.10.80.37.5.0D.R	3,7	8,2	Патрубок Ø80	10	81	96922729	**1677,00**
DWK.O.10.100.37.5.0D.R	3,7	8,2	Патрубок Ø100	10	81	96922731	**1761,00**
DWK.O.13.80.55.5.0D.R	5,5	11,9	Патрубок Ø80	13	110	96922733	**2217,00**
DWK.O.13.100.55.5.0D.R	5,5	11,9	Патрубок Ø100	13	110	96922735	**2327,00**
DWK.O.13.100.75.5.0D.R	7,5	16,0	Патрубок Ø100	13	156	96922737	**2430,00**
DWK.O.13.150.75.5.0D.R	7,5	16,0	Патрубок Ø150	13	156	96922739	**2552,00**
DWK.O.13.100.110.5.0D.R	11,0	23,0	Патрубок Ø100	13	190	96922741	**3180,00**
DWK.O.13.150.110.5.0D.R	11,0	23,0	Патрубок Ø150	13	190	96922743	**3274,00**
DWK.O.13.100.150.5.0D.R	15,0	31,0	Патрубок Ø100	13	195	96922745	**3351,00**
DWK.O.13.150.150.5.0D.R	15,0	31,0	Патрубок Ø150	13	195	96922746	**3452,00**

DWK.O с полуоткрытым рабочим колесом в стандартном исполнении. Пуск «звезда-треугольник» Группа продукта J 5

Тип продукта	Мощность P_2, кВт	Номинальный ток In, A	Напорный патрубок	Свободный проход, мм	Масса, кг	№ продукта	EUR
DWK.O.13.80.55.5.1D	5,5	11,9	Фланец DN80	13	110	96926046	**2054,00**
DWK.O.13.100.55.5.1D	5,5	11,9	Фланец DN100	13	110	96926048	**2157,00**
DWK.O.13.100.75.5.1D	7,5	16,0	Фланец DN100	13	156	96926050	**2235,00**
DWK.O.13.150.75.5.1D	7,5	16,0	Фланец DN150	13	156	96926052	**2347,00**
DWK.O.13.100.110.5.1D	11,0	23,0	Фланец DN100	13	190	96926054	**2991,00**
DWK.O.13.150.110.5.1D	11,0	23,0	Фланец DN150	13	190	96926056	**3082,00**
DWK.O.13.100.150.5.1D	15,0	31,0	Фланец DN100	13	195	96926058	**3142,00**
DWK.O.13.150.150.5.1D	15,0	31,0	Фланец DN150	13	195	96926060	**3235,00**

DWK.O с полуоткрытым рабочим колесом и сетчатым фильтром на всасывании из высокохромистой нержавеющей стали (исполнение «R») Группа продукта J 5

9

Тип продукта	Мощность P_2, кВт	Номинальный ток In, A	Напорный патрубок	Свободный проход, мм	Масса, кг	№ продукта	EUR
DWK.O.13.80.55.5.1D.R	5,5	11,9	Патрубок Ø80	13	110	96926078	**2217,00**
DWK.O.13.100.55.5.1D.R	5,5	11,9	Патрубок Ø100	13	110	96926080	**2327,00**
DWK.O.13.100.75.5.1D.R	7,5	16,0	Патрубок Ø100	13	156	96926082	**2430,00**
DWK.O.13.150.75.5.1D.R	7,5	16,0	Патрубок Ø150	13	156	96926084	**2552,00**
DWK.O.13.100.110.5.1D.R	11,0	23,0	Патрубок Ø100	13	190	96926086	**3180,00**
DWK.O.13.150.110.5.1D.R	11,0	23,0	Патрубок Ø150	13	190	96926088	**3274,00**
DWK.O.13.100.150.5.1D.R	15,0	31,0	Патрубок Ø100	13	195	96926090	**3351,00**
DWK.O.13.150.150.5.1D.R	15,0	31,0	Патрубок Ø150	13	195	96926092	**3452,00**

DWK.E с закрытым рабочим колесом в стандартном исполнении. Пуск «звезда-треугольник» Группа продукта J 5

Тип продукта	Мощность P_2, кВт	Номинальный ток In, A	Напорный патрубок	Свободный проход, мм	Масса, кг	№ продукта	EUR
DWK.E.10.100.220.5.1D	22	43,0	Фланец DN100	10	408	96922667	**11535,00**
DWK.E.10.150.220.5.1D	22	43,0	Фланец DN150	10	417	96922668	**12900,00**
DWK.E.10.150.300.5.1D	30	59,0	Фланец DN150	10	442	96922669	**13602,00**
DWK.E.10.200.300.5.1D	30	59,0	Фланец DN200	10	444	96922670	**12856,00**
DWK.E.10.150.370.5.1D	37	72,0	Фланец DN150	10	837	96922671	**19330,00**
DWK.E.10.200.370.5.1D	37	72,0	Фланец DN200	10	839	96922672	**18270,00**
DWK.E.10.150.450.5.1D	45	87,0	Фланец DN150	10	846	96922673	**19768,00**
DWK.E.10.200.450.5.1D	45	87,0	Фланец DN200	10	848	96922674	**19395,00**
DWK.E.10.150.550.5.1D	55	105,0	Фланец DN150	10	909	96922675	**20884,00**
DWK.E.10.200.550.5.1D	55	105,0	Фланец DN200	10	911	96922676	**21092,00**
DWK.E.10.200.750.5.1D	75	144,0	Фланец DN200	10	961	96922677	**22563,00**
DWK.E.10.200.900.5.1D	90	172,0	Фланец DN200	10	1016	96922678	**27997,00**

DWK.E с закрытым рабочим колесом и сетчатым фильтром на всасывании из высокохромистой нержавеющей стали (исполнение «R») Группа продукта J 5

Тип продукта	Мощность P_2, кВт	Номинальный ток In, A	Напорный патрубок	Свободный проход, мм	Масса, кг	№ продукта	EUR
DWK.E.10.100.220.5.1D.R	22	43,0	Патрубок Ø100	10	408	96922747	**12183,00**
DWK.E.10.150.220.5.1D.R	22	43,0	Патрубок Ø150	10	417	96922748	**12548,00**
DWK.E.10.150.300.5.1D.R	30	59,0	Патрубок Ø150	10	442	96922749	**13746,00**
DWK.E.10.200.300.5.1D.R	30	59,0	Патрубок Ø200	10	444	96922750	**13882,00**
DWK.E.10.150.370.5.1D.R	37	72,0	Патрубок Ø150	10	837	96922751	**20066,00**
DWK.E.10.200.370.5.1D.R	37	72,0	Патрубок Ø200	10	839	96922752	**20266,00**
DWK.E.10.150.450.5.1D.R	45	87,0	Патрубок Ø150	10	846	96922753	**21334,00**
DWK.E.10.200.450.5.1D.R	45	87,0	Патрубок Ø200	10	848	96922754	**21548,00**
DWK.E.10.150.550.5.1D.R	55	105,0	Патрубок Ø150	10	909	96922755	**22773,00**
DWK.E.10.200.550.5.1D.R	55	105,0	Патрубок Ø200	10	911	96922756	**23001,00**
DWK.E.10.200.750.5.1D.R	75	144,0	Патрубок Ø200	10	961	96922757	**24530,00**
DWK.E.10.200.900.5.1D.R	90	172,0	Патрубок Ø200	10	1016	96922758	**29024,00**

Цены указаны на условиях «склад-Москва» с учетом НДС.
Рекомендованные розничные цены с 01.03.2017.

Информация, размещенная в Прайс-листе, не является публичной офертой.

Принадлежности к насосам DWK

Группа продукта Z

Тип продукта	Размеры	DWK.O (кВт)										DWK.E (кВт)					№ продукта	EUR
		0,75	1,5	2,2	3,7	5,5	7,5	11	15	22	30	37	45	55	75	90		
1. Напорный патрубок, DIN, фланцевое соединение	DN50	●	●	●													96922567	**24,00**
	DN80		●	●													96922568	**40,00**
	DN80				●	●											96922569	**43,00**
	DN100				●	●	●	●	●								96922570	**48,00**
	DN150						●	●	●								96922571	**82,00**
	DN100									●							96922572	**410,00**
	DN150									●	●						96922573	**431,00**
	DN150											●	●				96922574	**453,00**
	DN150													●			96922575	**495,00**
	DN200										●						96922576	**507,00**
	DN200											●	●				96922577	**517,00**
	DN200													●	●	●	96922578	**530,00**
2. Напорный патрубок для шланга	50 мм	●	●	●													96922591	**22,00**
	80 мм		●	●													96922592	**40,00**
	80 мм				●	●											96922593	**43,00**
	100 мм				●	●	●	●	●								96922594	**48,00**
	150 мм						●	●	●								96922595	**82,00**
	100 мм									●							96922596	**410,00**
	150 мм									●	●						96922597	**431,00**
	150 мм											●	●				96922598	**453,00**
	150 мм													●			96922599	**495,00**
	200 мм										●						96922600	**507,00**
	200 мм											●	●				96922601	**517,00**
	200 мм													●	●	●	96922602	**530,00**

Принадлежности для монтажа насосов DP, SL, SLV, SE, SEV, SEG, APG

Переносная установка

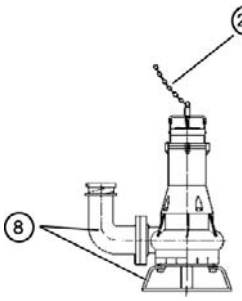

SE1, SEV
S1, SV
SL1, SLV
SE/SL 9-30 кВт

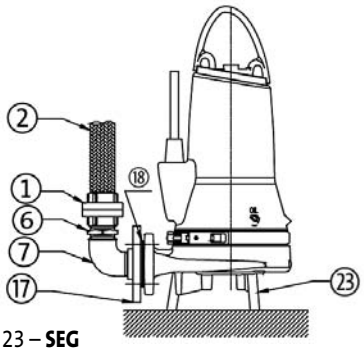

позиция 23 – **SEG**

SEG
APG 50.65
APG 50.92
DP 10.65
EF 30.65
SL 1.50.65<1,5 кВт
SLV.65.65<1,5 кВт

9

Стационарная установка на автоматической трубной муфте

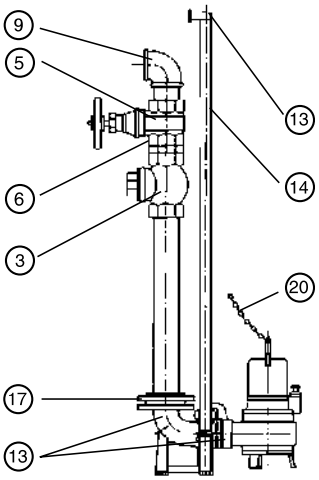

AP 35B
AP 50B
APG 50.65
APG 50.92
DP 10.65
SE1, SL 1,
SEV, SLV

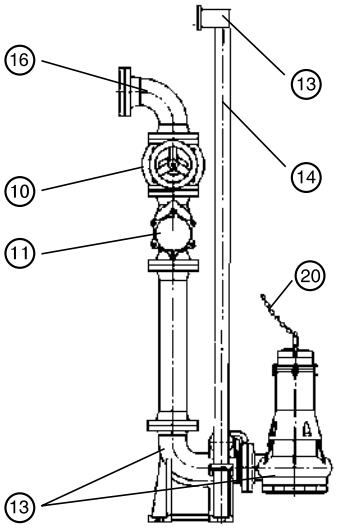

APG 50.65
APG 50.92
DP 10.65
SE1, SL1,
SEV, SLV,
S1, SV,
SE/SL 9-30 кВт

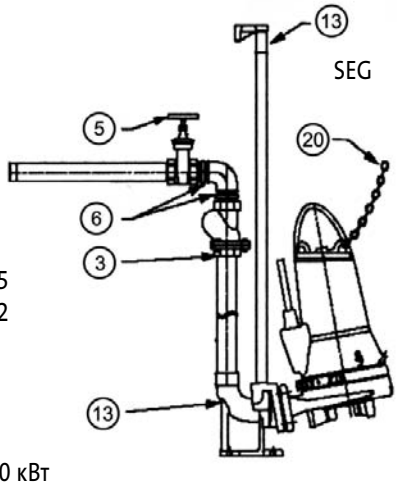

SEG

Комплектация с резьбовыми соединениями

Комплектация с фланцевыми соединениями

Сухая вертикальная установка

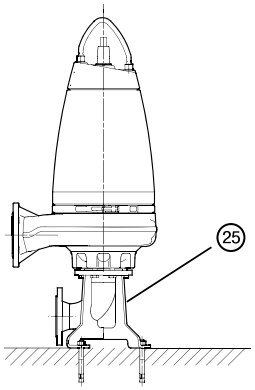

SE1.50.65 (2,2-4,0 кВт)
SEV 65.65 (2,2-4,0 кВт)
SE1.50.80
SE1.80.80
SE1.80.100
SE1.100.100
SEV 80.80, SEV 80.100
SEV 100.100
SE/SL 9-30кВт

Сухая горизонтальная установка

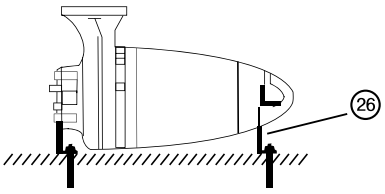

SE1.50.65 (2,2-4,0 кВт)
SEV 65.65 (2,2-4,0 кВт)
SE1.50.80
SE1.80.80
SE1.80.100
SE1.100.100
SEV 80.80, SEV 80.100
SEV 100.100
SE/SL 9-30кВт

Цены указаны на условиях «склад-Москва» с учетом НДС.
Рекомендованные розничные цены с 01.03.2017.

Информация, размещенная в Прайс-листе, не является публичной офертой.

Принадлежности для монтажа насосов DP, SL, SLV, SE, SEV, SEG, APG Группа продукта Z

Тип продукта	Размер напорного патрубка насоса	Типовой ряд насосов: SEG	DP 10.50 EF 30.50	APG 50.65 APG 50.92	DP 10.65	SL1.50.65 < 2,2 кВт	SL1.50.65 > 2,2 кВт	SE1.50.65 > 2,2 кВт	SLV 65.65 < 1,5 кВт	SLV 65.65 > 2,2 кВт	SEV 65.65 > 2,2 кВт	№ продукта	EUR
		DN 40	2"	DN 50	DN 65	DN 65	DN 65	DN 65	DN 65	DN 65	DN 65		
1. Муфта Storz для шланга со стороны насоса	Rp 1 ½" для шланга 2"	x										96001977	**34,00**
	Rp 2" для шланга 2"		x	x								96001982	**41,00**
2. Шланг напорный с двумя муфтами Storz, длина 10 м	Шланг 1 ½", Storz 2"	x	x	x								96001987	**233,00**
3. Шаровой обратный клапан (чугун) с винтом для удаления воздуха	Rp 1 ½"	x										96489972[A]	**124,00**
	Rp 2"	x	x	0								96002002[A]	**142,00**
	Rp 2 ½"				0	0	0	0	0	0	0	96002003	**233,00**
4. Задвижка Латунь	Rp 1 ½"	x										96489973[A]	**59,00**
	Rp 2"	x	x	0								96002005[A]	**56,00**
	Rp 2 ½"				0	0	0	0	0	0	0	96002006	**89,00**
5. Задвижка Чугун	Rp 1 ½"	x										96489977[A]	**159,00**
	Rp 2"	x	x	0								96489976	**207,00**
6. Ниппель шестигранный (оцинкованная сталь)	R 1 ½"	x										96489958[A]	**15,00**
	R 1 ½" (нерж .сталь)	x										91077981	**29,00**
	R 2"	x	x	0								96001993[A]	**15,00**
	R 2 ½"				0	0	0	0	0	0	0	96001994	**36,00**
7. Колено 90° из оцинков. стали (внутр. резьба/ наружн. резьба)	Rp 1½" / R 1½"	x										96001979[A]	**22,00**
	Rp 2" × R 2"	x	0	0								96001980	**24,00**
	Rp 2½" × R 2½"				0	0	0	0	0	0	0	96001981	**68,00**
8. Кольцевое основание с коленом 90°, штуцером для шланга (вкл. гайки, болты, прокладки, анкерные болты). Чугун с эпоксидным покрытием	DN 65 / DN 65 / 2 ½"					x	x	x		x	x	96102253	**172,00**
	DN 80 / DN 65 / 2 ½"								x	x	x	96102439	**152,00**
8. Кольцевое основание с коленом 90°, штуцером с внешней резьбой (вкл. гайки, болты, прокладки, анкерные болты). Чугун с эпоксидным покрытием	DN 65 / DN 65 / R 2 ½"					x	x	x		x	x	96102379	**152,00**
	DN 80 / DN 65 / R 2 ½"								x	x	x	96102440	**152,00**
9. Колено 90°, оцинков. сталь (внутр. резьба с 2-х сторон)	Rp 1 ½"	x										96489956	**24,00**
	Rp 1 ½" (нерж. сталь)	x										91076759	**32,00**
	Rp 2"	x	x	0								96001990	**34,00**
	Rp 2 ½"				0	0	0	0	0	0	0	96001991	**46,00**
10. Фланцевая клиновая задвижка. Чугун с эпоксидным покрытием	DN 50			x								96489975	**172,00**
	DN 65				x	x	x	x	x	x	x	96002010[A]	**212,00**

x – обязательное применение
0 – возможное применение

[A] – поддерживается складской запас готового продукта; [B] – поддерживается складской запас компонентов для сборки продукта.

Цены указаны на условиях «склад-Москва» с учетом НДС.
Рекомендованные розничные цены с 01.03.2017.

Информация, размещенная в Прайс-листе, не является публичной офертой.

Принадлежности для монтажа насосов DP, SL, SLV, SE, SEV, SEG, APG Группа продукта Z

Тип продукта			Типовой ряд насосов										№ продукта	EUR
			SEG	DP 10.50 EF 30.50	APG 50.65 APG 50.92	DP 10.65	SL1.50.65 < 2,2 кВт	SL1.50.65 > 2,2 кВт	SE1.50.65 > 2,2 кВт	SLV 65.65 < 1,5 кВт	SLV 65.65 > 2,2 кВт	SEV 65.65 > 2,2 кВт		
	Размер напорного патрубка насоса		DN 40	2"	DN 50	DN 65	DN 65	DN 65	DN 65	DN 65	DN 65	DN 65		
11. Шаровой обратный клапан Чугун с эпоксидным покрытием	DN 50			0	x								96116551	**245,00**
	DN 65					x	x	x	x	x	x	x	96002008[A]	**260,00**
11. Обратный клапан пластинчатый с возможностью продувки	DN 50			0	x							x	91075542	**238,00**
	DN 65					x	x	x	x	x	x		91075543	**268,00**
11. Обратный клапан створчатый со свободным концом для крепления грузика. Чугун с эпоксидным покрытием	DN 65					x	x	x	x	x	x	x	96116510	**531,00**
12. Грузик для створчатого обратного клапана Сталь с эпоксидным покрытием	DN 65 и DN 80					x	x	x	x	x	x		96116533	**101,00**
13. Система автоматической трубной муфты, включая болты, гайки, прокладку, колено-основание, верхнее крепление направляющих. Чугун с эпоксидным покрытием.	Размеры фланцев	Направл. трубы												
	Rp 1 ½"	1"	x										96076063[A]	**167,00**
	Rp 2"	¾"		x									97644486[A]	**222,00**
	DN 50/DN 50	1 ½"			x								96005353	**327,00**
	DN 65/DN 65	1 ½"				x	x	x	x	x	x	x	96090992[A]	**334,00**
	DN 80/DN 65	1 ½"					0	0	0	0	0	0	96102238	**376,00**
	DN65 (нерж. сталь)	1 ½"				x	x	x	x	x	x	x	96825104	**632,00**
13.1 Промежуточный кронштейн (при длине направляющих более 6 м)	IGRH DN 40	¾" - 1"	x	x									96825111	**47,00**
	IGRH DN 65	1 ½"				x	x	x	x	x	x	x	96825119	**84,00**
14. Направляющие трубы, 2 шт. комплект, оцинкованная сталь	1" 3 м		x										91070761[A]	**64,00**
	1" 6 м		x										91070764[A]	**128,00**
	1 ½" 3 м (для авт. муфты DN 50 / DN 50, DN 65 / DN 65, DN 80 / DN 65, DN 80 / DN 80)				x	x	x	x	x	x	x	x	91070762[A]	**96,00**
	1 ½" 6 м (для авт. муфты DN 50 / DN 50, DN 65 / DN 65, DN 80 / DN 65, DN 80 / DN 80)				x	x	x	x	x	x	x	x	91070765[A]	**196,00**
14. Направляющие трубы, 2 шт. комплект, нержавеющая сталь	1" 3 м		x										98387705	**362,00**
	1" 6 м		x										98387707	**661,00**
	1 ½" 3 м (для авт. муфты DN 50 / DN 50, DN 65 / DN 65, DN 80 / DN 65, DN 80 / DN 80)				x	x	x	x	x	x	x	x	98387708	**529,00**
	1 ½" 6 м (для авт. муфты DN 50 / DN 50, DN 65 / DN 65, DN 80 / DN 65, DN 80 / DN 80)				x	x	x	x	x	x	x	x	98387710	**876,00**
15. Коллектор фланцевый	3 × DN 65					x	x	x	x	x	x	x	96003619	**447,00**
	DN 65/65/80					x	x	x	x	x	x	x	96003620	**511,00**

x – обязательное применение
0 – возможное применение

[A] – поддерживается складской запас готового продукта; [B] – поддерживается складской запас компонентов для сборки продукта.

Цены указаны на условиях «склад-Москва» с учетом НДС.
Рекомендованные розничные цены с 01.03.2017.

Информация, размещенная в Прайс-листе, не является публичной офертой.

Принадлежности для монтажа насосов DP, SL, SLV, SE, SEV, SEG, APG Группа продукта Z

Тип продукта	Размер напорного патрубка насоса	Типовой ряд насосов: SEG	DP 10.50 EF 30.50	APG 50.65 APG 50.92	DP 10.65	SL1.50.65 < 2,2 кВт	SL1.50.65 > 2,2 кВт	SE1.50.65 > 2,2 кВт	SLV 65.65 < 1,5 кВт	SLV 65.65 > 2,2 кВт	SEV 65.65 > 2,2 кВт	№ продукта	EUR
		DN 40	2"	DN 50	DN 65	DN 65	DN 65	DN 65	DN 65	DN 65	DN 65		
16. Колено фланцевое 90°, PN 10. Чугун с лакокрасочным покрытием	DN 50			x								96489957	**321,00**
	DN 65				x	x	x	x	x	x	x	96003616	**176,00**
16. Колено фланцевое 90°, PN 10. Нерж. сталь	DN 80					0	0	0	0	0	0	98390121	**243,00**
17. Резьбовой фланец, оцинков. сталь (для перехода с фланцевого соединения на резьбовое)	DN 40, Rp 1 ½"	x										96489959[A]	**28,00**
	DN 40, Rp 1 ½" (нерж. сталь)	x										00ID7618	**97,00**
	DN 50, Rp 2"		x	x								96004451	**31,00**
	DN 65, Rp 2 ½"				x	x	x	x	x	x	x	96001996	**46,00**
18. Монтажный комплект (болты, гайки из оцинкованной стали, 1 прокладка)	4 шт. M16 × 65 мм, DN 40	x										96489970	**44,00**
	4 шт. M16 × 65 мм, DN 50	0		x								96004452	**23,00**
	4 шт. M16 × 65 мм, DN 65				x	x	x	x	x	x	x	96001998	**27,00**
	8 шт. M16 × 65 мм, DN 80					x	x	x	x	x	x	96001999	**40,00**
19. Прокладка	DN 65					x	x	x	x	x	x	96002000	**6,00**
20. Подъёмная цепь с карабином. Нерж. сталь. До 320 кг	3 м	x	x	x	x	x	x	x	x	x	x	98989664[A]	**74,00**
	4 м	x	x	x	x	x	x	x	x	x	x	98989666	**89,00**
	6 м	x	x	x	x	x	x	x	x	x	x	98989668[A]	**111,00**
	8 м	x	x	x	x	x	x	x	x	x	x	98989670	**144,00**
	10 м	x	x	x	x	x	x	x	x	x	x	98989672	**174,00**
21. Надводная автоматическая трубная муфта	1 ½"	x										96076089	**225,00**
	Rp / Rp 2											96004442	**174,00**
	2"		x									96004445	**184,00**
22. Защитный чехол кабеля (защита от воздействия неф)	5 м × 1"	x	x	x	x	x	x	x	x	x	x	98461128	**180,00**
23. Опоры для переносного исполнения SEG (нерж. сталь)		x										96076196[A]	**52,00**
24. Переходник для монтажа насоса SEG на авт. трубной муфте от насоса APG (до APG 50.31 вкл.)	Применяется при поставке SEG взамен ранее установленного APG	x										96578891	**286,00**
25. Основание с коленом 90° для вертикального «сухого» монтажа. Оцинкованная сталь	DN 65 всасыв. патрубка							x			x	96102257	**514,00**
	DN 80 всасыв. патрубка										x	96102258	**688,00**
26. Опоры для горизонтального «сухого» монтажа. Оцинкованная сталь	DN 65 всасывающего патрубка; 2,2 - 3 кВт, 2-полюсный							x				96102261	**249,00**
	DN 65 всасывающего патрубка; 4 кВт, 2-полюсный							x				96102262	**251,00**
	DN 80; 2,2 - 3 кВт , 2-полюсный										x	96101912	**253,00**
	DN 80 всасывающего патрубка; 4 - 7,5 кВт, 2-полюсный										x	96102200	**256,00**
Розетка тип CEE, 3-фазная переносная (кабельная)	16A, IP44 Только для DP10...A.2.50B, EF30...A.2.50B, SL1.50...A.2.50B, SLV.65.65...A.2.50B (3-фазные, с поплавковым выключателем)		x									98915235	**12,00**
Розетка тип CEE, 3-фазная стационарная для настенного крепления			x									98915236	**14,00**

x – обязательное применение
0 – возможное применение

[A] – поддерживается складской запас готового продукта; [B] – поддерживается складской запас компонентов для сборки продукта.

Цены указаны на условиях «склад-Москва» с учетом НДС.
Рекомендованные розничные цены с 01.03.2017.

Принадлежности для монтажа насосов SL, SLV, SE, SEV до 11 кВт Группа продукта Z

Тип продукта		Типовой ряд насосов																		№ продукта	EUR
		SL1.50.80	SE1.50.80	SLV 65.80	SEV 65.80	SL1.80.80	SE1.80.80	SLV.80.80	SEV.80.80	SLV.80.100	SEV.80.100	SLV 100.100	SEV 100.100	SL1.80.100	SE1.80.100	SL1.100.100	SE1.100.100	SL1.100.150	SE1.100.150		
	Размер всасывающего патрубка насоса	DN 65	DN 65	DN 80	DN 80	DN 100	DN 100	DN 80	DN 80	DN 80	DN 80	DN 100	DN 100	DN 100	DN 100	DN 150	DN 150	DN 150	DN 150		
	Размер напорного патрубка насоса	DN 80	DN 80	DN 80	DN 80	DN 80	DN 80	DN 80	DN 80	DN 100	DN 100	DN 100	DN 100	DN 100	DN 100	DN 100	DN 100	DN 150	DN 150		
1. Муфта Storz для шланга со стороны насоса	Rp 3" для шланга 3"	x	x	x	x	x	x	x	x											96001984	**50,00**
	Rp 4" для шланга 4"									x	x	x	x	x	x	x	x			96005252	**79,00**
	Rp 6" для шланга 6"																	x	x	96005253	**206,00**
2. Шланг напорный с двумя муфтами Storz, длина 10 м	Шланг 3", Storz 3"	x	x	x	x	x	x	x	x											96001989	**294,00**
	Шланг 4", Storz 4"									x	x	x	x	x	x	x	x			96005255	**461,00**
	Шланг 6", Storz 6"																	x	x	96005256	**622,00**
2. Шланг напорный с двумя муфтами Storz, длина 20 м	Шланг 3", Storz 3"	x	x	x	x	x	x	x	x											96005259	**354,00**
	Шланг 4", Storz 4"									x	x	x	x	x	x	x	x			96005260	**538,00**
	Шланг 6", Storz 6"																	x	x	96005261	**1036,00**
3. Шаровой обратный клапан (чугун) с винтом для удаления воздуха	Rp 3"	0	0	0	0	0	0	0	0											96002004	**465,00**
4. Задвижка Латунь	R / Rp 3"				0	0	0	0	0											96002007	**106,00**
6. Ниппель шестигранный (оцинкованная сталь)	R / Rp 3"					0	0	0	0											96001995	**52,00**
	R 4"									0	0	0	0	0	0	0	0			96006566	**195,00**
8. Кольцевое основание с коленом 90°, штуцером для шланга (вкл. гайки, болты, прокладки, анкерные болты). Чугун с эпоксидным покрытием	DN 65 вс./DN 80/ 3"	x	x																	96102378	**168,00**
	DN 80 вс./ DN 80/3"			x	x			x	x											96102254	**185,00**
	DN 80 вс./ DN100/4"									x	x									96943236	**222,00**
	DN 100 вс./ DN80/3"					x	x													96102313	**199,00**
	DN 100 вс./ DN 100/4"									x	x	x	x	x	x	x				96102255	**229,00**
	DN 150 вс./ DN 100/4", оцинков. сталь															x	x			96102314	**1055,00**
	DN150/ DN150/6", оцинков. сталь																	x	x	96102256	**1250,00**
8. Кольцевое основание с коленом 90°, штуцером с внешней резьбой (вкл. гайки, болты, прокладки, анкерные болты). Чугун с эпоксидным покрытием	DN 65 вс./DN 80/R 3"	x	x																	96102380	**168,00**
	DN 80 вс./DN 80/R 3"			x	x			x	x											96102381	**164,00**
	DN 80 вс./DN 100/R 4"									x	x									96943237	**202,00**
	DN 100 вс./DN 80/R 3"					x	x													96102382	**174,00**
	DN 100 вс./DN 100/R 4"									x	x	x	x	x	x					96102383	**201,00**
	DN 150 вс./DN 100/R 4"															x	x			96102384	**962,00**
	DN150 вс./DN150/R 6"																	x	x	96102385	**1314,00**
9. Колено 90°, оцинко.в сталь (внутр. резьба с 2-х сторон)	Rp 3"	0	0	0	0	0	0	0	0											96001992	**64,00**
10. Фланцевая клиновая задвижка. Чугун с эпоксидным покрытием	DN 80	x	x	x	x	x	x	x	x											96002011[A]	**236,00**
	DN 100									x	x	x	x	x	x	x	x			96002012[A]	**282,00**
	DN 150																	x	x	96003427	**466,00**
	DN 200																	0	0	96003840	**789,00**
11. Шаровой обратный клапан. Чугун с эпоксидным покрытием	DN 80	x	x	x	x	x	x	x	x											96002009[A]	**311,00**
	DN 100									x	x	x	x	x	x	x	x			96002085	**427,00**
	DN 150																	x	x	96003423	**953,00**
	DN 200																	0	0	96003839	**1476,00**

x – обязательное применение
0 – возможное применение

[A] – поддерживается складской запас готового продукта; [B] – поддерживается складской запас компонентов для сборки продукта.

Цены указаны на условиях «склад-Москва» с учетом НДС.
Рекомендованные розничные цены с 01.03.2017.

Информация, размещенная в Прайс-листе, не является публичной офертой.

Принадлежности для монтажа насосов SL, SLV, SE, SEV до 11 кВт Группа продукта Z

Тип продукта			Типовой ряд насосов																		№ продукта	EUR
			SL1.50.80	SE1.50.80	SLV 65.80	SEV 65.80	SL1.80.80	SE1.80.80	SLV.80.80	SEV.80.80	SLV.80.100	SEV.80.100	SLV 100.100	SEV 100.100	SL1.80.100	SE1.80.100	SL1.100.100	SE1.100.100	SL1.100.150	SE1.100.150		
	Размер всасывающего патрубка насоса		DN 65	DN 65	DN 80	DN 80	DN 100	DN 100	DN 80	DN 80	DN 80	DN 80	DN 100	DN 100	DN 100	DN 100	DN 150	DN 150	DN 150	DN 150		
	Размер напорного патрубка насоса		DN 80	DN 80	DN 80	DN 80	DN 80	DN 80	DN 80	DN 80	DN 100	DN 100	DN 100	DN 100	DN 100	DN 100	DN 100	DN 100	DN 150	DN 150		
11. Обратный клапан пластинчатый с возможностью продувки	DN 80		x	x	x	x	x	x	x	x											96003826	**327,00**
	DN 100										x	x	x	x	x	x	x	x			96003827	**434,00**
11. Обратный клапан створчатый со свободным концом для крепления грузика. Чугун с эпоксидным покрытием	DN 80		x	x	x	x	x	x	x	x											96116511	**595,00**
	DN 100										x	x	x	x	x	x	x	x			96116512	**716,00**
	DN 150																		x	x	96116514	**1163,00**
	DN 200																		0	0	96116515	**1848,00**
12. Грузик для створчатого обратного клапана. Сталь с эпоксидным покрытием	DN 65 и DN 80		x	x	x	x	x	x	x	x											96116533	**101,00**
	DN 100										x	x	x	x	x	x	x	x			96116534	**101,00**
	DN 150																		x	x	96116535	**140,00**
	DN 200																		0	0	96116536	**147,00**
13. Система автоматической трубной муфты, включая болты, гайки, прокладку, колено-основание, верхнее крепление направляющих	Размеры фланцев	направл. трубы																				
	DN 80/DN 80 (чугун)	1 ½"	x	x	x	x	x	x	x	x											96090993[A]	**381,00**
	DN 80/DN 80 (нерж.ст.)	1 ½"	x	x	x	x	x	x	x	x											96825106	**831,00**
	DN 100/DN 100 (чугун)	2"									x	x	x	x	x	x	x	x			96090994[A]	**649,00**
	DN 100/DN100 (нерж.ст.)	2"									x	x	x	x	x	x	x	x			96825108	**1321,00**
	DN 100/DN 80 2" (чугун)	2"	0	0	0	0	0	0	0	0											96102240[A]	**713,00**
	DN 150/DN 150 (чугун)	2"																	x	x	96090995[A]	**967,00**
	DN 150/DN 100 (чугун)	2"									0	0	0	0	0	0	0	0			96102241	**1342,00**
13.1 Промежуточный кронштейн (при длине направляющих более 6 м)	IGRH DN80		x	x	x	x	x	x	x	x											96825142	**95,00**
	IGRH DN100										x	x	x	x	x	x	x	x			96825161	**108,00**
	IGRH DN150																		x	x	96887674	**163,00**
14. Направляющие трубы, 2 шт. комплект, оцинкованная сталь	1 ½" 3 м (для авт. муфты DN 50/DN 50, DN 65/DN 65, DN 80/DN 65, DN 80/DN 80		x	x	x	x	x	x	x	x											91070762[A]	**96,00**
	1 ½" 6 м (для авт. муфты DN 50/DN 50, DN 65/DN 65, DN 80/DN 65, DN 80/DN 80)		x	x	x	x	x	x	x	x											91070765[A]	**196,00**
	2" 3 м (для авт. муфты DN 100/DN 80 DN 100/DN 100, DN 150/DN 100, DN 150)			0	0	0	0	0	0	0	x	x	x	x	x	x	x	x	x	x	91071175	**125,00**
	2" 6 м (для авт. муфты DN 100/DN 80 DN 100/DN 100, DN 150/DN 100, DN 150/DN 150)			0	0	0	0	0	0	0	x	x	x	x	x	x	x	x	x	x	91071176	**251,00**

x – обязательное применение
0 – возможное применение

[A] – поддерживается складской запас готового продукта; [B] – поддерживается складской запас компонентов для сборки продукта.

Цены указаны на условиях «склад-Москва» с учетом НДС.
Рекомендованные розничные цены с 01.03.2017.

Информация, размещенная в Прайс-листе, не является публичной офертой.

Принадлежности для монтажа насосов SL, SLV, SE, SEV до 11 кВт Группа продукта Z

Тип продукта		Типовой ряд насосов																		№ продукта	EUR
		SL1.50.80	SE1.50.80	SLV 65.80	SEV 65.80	SL1.80.80	SE1.80.80	SLV.80.80	SEV.80.80	SLV.80.100	SEV.80.100	SLV 100.100	SEV 100.100	SL1.80.100	SE1.80.100	SL1.100.100	SE1.100.100	SL1.100.150	SE1.100.150		
	Размер всасывающего патрубка насоса	DN 65	DN 65	DN 80	DN 80	DN 100	DN 100	DN 80	DN 80	DN 80	DN 80	DN 100	DN 100	DN 100	DN 100	DN 150	DN 150	DN 150	DN 150		
	Размер напорного патрубка насоса	DN 80	DN 80	DN 80	DN 80	DN 80	DN 80	DN 80	DN 80	DN 100	DN 100	DN 100	DN 100	DN 100	DN 100	DN 100	DN 100	DN 150	DN 150		
14. Направляющие трубы, 2 шт. комплект, нержавеющая сталь	1 ½" 3 м (для авт . муфты DN 50/DN 50, DN 65/DN 65, DN 80/DN 65, DN 80/DN80	x	x	x	x	x	x	x	x											98387708	**529,00**
	1 ½" 6 м (для авт . муфты DN50/DN50, DN 65/DN 65, DN 80/DN 65, DN 80/DN 80)	x	x	x	x	x	x	x	x											98387710	**876,00**
	2" 3 м (для авт. муфты DN 100/DN 80 DN 100/DN 100, DN 150/DN 100, DN 150/DN 150)		0	0	0	0	0	0	0	x	x	x	x	x	x	x	x	x	x	98387723	**579,00**
	2" 6 м (для авт. муфты DN 100/DN 80 DN 100, DN 150/DN 100, DN 150)		0	0	0	0	0	0	0	x	x	x	x	x	x	x	x	x	x	98387724	**1049,00**
15. Коллектор фланцевый	3 × DN 80	x	x	x	x	x	x	x	x											91069839	**767,00**
	DN 80/80/100	x	x	x	x	x	x	x	x											96003622	**565,00**
	3 × DN 100									x	x	x	x	x	x	x	x			91069841	**1332,00**
16. Колено фланцевое 90°, PN 10. Чугун с лакокрасочным покрытием	DN 150																	x	x	96003715	**338,00**
17. Резьбовой фланец, оцинков. сталь (для перехода с фланцевого соединения на резьбовое)	DN 80, Rp 3"	0	0	0	0	0	0	0	0											96003054	**72,00**
	DN 100, Rp 4"									0	0	0	0	0	0	0	0			96003336	**71,00**
18. Монтажный комплект (болты, гайки из оцинкованной стали, 1 прокладка)	8 шт. M16 × 65 мм, DN 80	x	x	x	x	x	x	x	x											96001999	**40,00**
	8 шт. M16 × 65 мм, DN 100	0	0	0	0	0	0	0	0	x	x	x	x	x	x	x	x			96003823	**42,00**
	8 шт. M20 × 75 мм, DN 150									0	0	0	0	0	0	0	0	x	x	96003605	**110,00**
	8 шт. M20 × 80 мм, DN 200																	0	0	96003837	**69,00**
19. Прокладка	DN 80	x	x	x	x	x	x	x	x											96002001	**6,00**
	DN 100	0	0	0	0	0	0	0	0	x	x	x	x	x	x	x	x			00ID2590	**7,00**
	DN 150																	x	x	96003606	**8,00**
	DN 200																	0	0	96003838	**19,00**
20. Подъёмная цепь с карабином. Нерж. сталь. До 320 кг	3 м	x	x	x	x	x	x	x	x	x	x	x	x	x	x	x	x	x	x	98989664[A]	**74,00**
	4 м	x	x	x	x	x	x	x	x	x	x	x	x	x	x	x	x	x	x	98989666	**89,00**
	6 м	x	x	x	x	x	x	x	x	x	x	x	x	x	x	x	x	x	x	98989668[A]	**111,00**
	8 м	x	x	x	x	x	x	x	x	x	x	x	x	x	x	x	x	x	x	98989670	**144,00**
	10 м	x	x	x	x	x	x	x	x	x	x	x	x	x	x	x	x	x	x	98989672	**174,00**
22. Защитный чехол кабеля (защита от нефтепродуктов)	5 м × 1"	x	x	x	x	x	x	x	x	x	x	x	x	x	x	x	x	x	x	98461128	**180,00**
25. Основание с коленом 90° для вертикального «сухого» монтажа. Оцинкованная сталь	DN 65 всасыв.		x																	96102257	**514,00**
	DN 80 всасыв.				x				x		x									96102258	**688,00**
	DN 100/DN 80 всасыв.				x				x		x									96567174	**667,00**
	DN 100 всасыв						x						x		x					96102259	**983,00**
	DN 150/DN 100 всасыв.						x						x		x					96567175	**954,00**
	DN 150 всасыв.																x		x	96102260	**1194,00**
	DN 200/DN 150 всасыв.																x		x	96567176	**1401,00**

x – обязательное применение
0 – возможное применение

[A] – поддерживается складской запас готового продукта; [B] – поддерживается складской запас компонентов для сборки продукта.

Цены указаны на условиях «склад-Москва» с учетом НДС.
Рекомендованные розничные цены с 01.03.2017.

Информация, размещенная в Прайс-листе, не является публичной офертой.

Принадлежности для монтажа насосов SL, SLV, SE, SEV до 11 кВт Группа продукта Z

Тип продукта		Типовой ряд насосов																		№ продукта	EUR
		SL1.50.80	SE1.50.80	SLV 65.80	SEV 65.80	SL1.80.80	SE1.80.80	SLV.80.80	SEV.80.80	SLV.80.100	SEV.80.100	SLV 100.100	SEV 100.100	SL1.80.100	SE1.80.100	SL1.100.100	SE1.100.100	SL1.100.150	SE1.100.150		
	Размер всасывающего патрубка насоса	DN 65	DN 65	DN 80	DN 80	DN 100	DN 100	DN 80	DN 80	DN 80	DN 80	DN 100	DN 100	DN 100	DN 100	DN 150	DN 150	DN 150	DN 150		
	Размер напорного патрубка насоса	DN 80	DN 80	DN 80	DN 80	DN 80	DN 80	DN 80	DN 80	DN 100	DN 100	DN 100	DN 100	DN 100	DN 100	DN 100	DN 100	DN 150	DN 150		
26. Опоры для горизонтального «сухого» монтажа. Оцинкованная сталь	DN 65 всасывающего патрубка; 2,2 - 3 кВт, 2-полюсный		x																	96102261	**249,00**
	DN 65 всасывающего патрубка; 4 кВт, 2-полюсный		x																	96102262	**251,00**
	DN 80 всасывающего патрубка; 2,2 - 3 кВт, 2-полюсный				x															96101912	**253,00**
	DN 80; 1,1 - 2,2 кВт, 4-полюсный								x		x									96101912	**253,00**
	DN 80 всасывающего патрубка; 4 - 7,5 кВт , 2-полюсный				x				x		x									96102200	**256,00**
	DN 80 всасывающего патрубка; 4 кВт, 4-полюсный								x		x									96102200	**256,00**
	DN 80 всасывающего патрубка; 9,2 - 11 кВт, 2-полюсный								x		x									96102386	**230,00**
	DN 100 всасывающего патрубка; 1,5 - 2,2 кВт, 4-полюсный						x								x					96102201	**272,00**
	DN 100 всасывающего патрубка; 3 - 5,5 кВт, 4-полюсный						x						x		x					96101917	**274,00**
	DN 100 всасывающего патрубка; 7,5 кВт, 4-полюсный						x						x		x					96102202	**247,00**
	DN 150 всасывающего патрубка; 4 - 5,5 кВт, 4-полюсный																x		x	96102263	**455,00**
	DN 150 всасывающего патрубка; 7,5 кВт, 4-полюсный																x		x	96102250	**469,00**

x – обязательное применение
0 – возможное применение

Принадлежности для монтажа насосов SE/SL 9-30 кВт

Группа продукта Z

Тип продукта			Типовой ряд насосов																	№ продукта	EUR
			SLV.80.80	SL1.75.100	SL1.80.100	SL1.85.150	SL1.95.150	SL1.110.200	SL1.140.250	SL1.160.300	SEV.80.80	SE1.75.100	SE1.80.100	SE1.85.150	SE1.95.150	SE1.110.200	SE1.140.250	SE1.160.300		
	Размер напорного патрубка насоса		DN80	DN100	DN100	DN150	DN150	DN200	DN250	DN300	DN80	DN100	DN100	DN150	DN150	DN200	DN250	DN300		
	Размер всасывающего патрубка насоса		DN100	DN100	DN100	DN150	DN150	DN200	DN250	DN300	DN100	DN100	DN100	DN150	DN150	DN200	DN250	DN300		
8. Кольцевое основание с коленом 90°, штуцером для шланга (вкл. гайки, болты, прокладки, анкерные болты). Чугун с эпоксидным покрытием	DN 100/DN 80		x								x								96102313	**199,00**
	DN 100			x	x							x	x						96102255	**229,00**
	DN 150					x	x							x	x				96102256	**1250,00**
	DN 200							x								x			96789480	**2423,00**
	DN 250								x								x		96789481	**2277,00**
8. Кольцевое основание с коленом 90°, штуцером с внеш. резьбой (вкл. гайки, болты, прокладки, анкерные болты)	DN 100/DN 80		x								x								96102382	**174,00**
	DN 100			x	x							x	x						96102383	**201,00**
	DN 150					x	x							x	x				96102385	**1314,00**
13. Система автоматической трубной муфты, включая болты, гайки, прокладку, колено-основание, верхнее крепление направляющих. Чугун с эпоксидным покрытием	Размеры фланцев	Напр. трубы																		
	DN 100/80	2"	x								x								96102240[A]	**713,00**
	DN 100	2"		x	x							x	x						96090994[A]	**649,00**
	DN 150	88 мм				x	x							x	x				97695489[A]	**1039,00**
	DN 200	88 мм						x								x			96641489[A]	**2013,00**
	DN 250	88 мм							x								x		96782483	**2336,00**
	DN 300	88 мм								x								x	96782484[A]	**3591,00**
25. Основание для вертикального «сухого» монтажа	DN 100										x	x	x						96308237	**634,00**
	DN 150													x	x				96308238	**958,00**
	DN 200															x			96094523	**1413,00**
25. Плита-основание для вертикального «сухого» монтажа	DN 250																x		96308240	**1071,00**
	DN 300																	x	96308241	**1092,00**

[A] – поддерживается складской запас готового продукта; [B] – поддерживается складской запас компонентов для сборки продукта.

Цены указаны на условиях «склад-Москва» с учетом НДС.
Рекомендованные розничные цены с 01.03.2017.

Информация, размещенная в Прайс-листе, не является публичной офертой.

Дополнительно:

Тип продукта	Наименование	№ продукта	EUR
Фланцевая клиновая задвижка. Чугун с эпоксидным покрытием	DN 100 PN 10	96002012[A]	**282,00**
	DN 150 PN 10	96003427	**466,00**
	DN 200 PN 10	96003840	**789,00**
	DN 250 PN 10	96060494	**991,00**
	DN 300 PN 10	96060495	**1411,00**
Шаровой обратный клапан. Чугун с эпоксидным покрытием	DN 100 PN 10	96002085	**427,00**
	DN 150 PN 10	96003423	**953,00**
	DN 200 PN 10	96003839	**1476,00**
	DN 250 PN 10	96004421	**2152,00**
	DN 300 PN 10	96004422	**3527,00**
Колено 90° с фланцами для «сухой» вертикальной установки, PN 10	GACQ 80/100	96060929	**398,00**
	GACQ 100/100	96060930	**150,00**
	GACQ 100/150	96060931	**549,00**
	GACQ 125/150	96060933	**534,00**
	GACQ 150/150	96060934	**260,00**
	GACQ 150/200	96060935	**721,00**
	GACQ 200/200	96060938	**337,00**
	GACQ 200/300	96060940	**965,00**
	GACQ 250/250	96060942	**591,00**
	GACQ 250/300	96060943	**1078,00**
	GACQ 300/300	96060946	**657,00**
Направляющие трубы, длина 6 м, оцинкованная сталь (требуется 2 шт. на один насос)	PDBC 80E (наружный диаметр 88 мм)	96061394[A]	**210,00**

Тип продукта	Максимальная грузоподъемность, кг	Длина, м	**Нержавеющая сталь** № продукта	EUR	**Оцинкованная сталь** №продукта	EUR
Подъемная цепь с карабином	500	3	98538175[A]	**112,00**	–	**–**
		4	98538176	**135,00**	–	**–**
		6	98538177[A]	**181,00**	–	**–**
		8	98538178	**239,00**	–	**–**
		10	98538179[A]	**269,00**	–	**–**
	800	4	98425797	**408,00**	98425760	**141,00**
		6	98425798	**527,00**	98425781	**193,00**
		8	98425799	**631,00**	98425782	**245,00**
		10	98425800	**734,00**	98425783	**294,00**
	2000	4	98425801	**1099,00**	98425784	**379,00**
		6	98425802	**1308,00**	98425785	**505,00**
		8	98425803	**1419,00**	98425786	**641,00**
		10	98425804	**1587,00**	98425787	**773,00**
	3200	4	98425805	**2413,00**	98425788	**478,00**
		6	98425806	**3095,00**	98425789	**649,00**
		8	98425807	**3809,00**	98425790	**839,00**
		10	98425808	**4519,00**	98425791	**1019,00**
	8000	4	98425809	**3238,00**	98425792	**2241,00**
		6	98425810	**4399,00**	98425793	**2657,00**
		8	98425811	**5561,00**	98425794	**3074,00**
		10	98425812	**6749,00**	98425795	**3488,00**

[A] – поддерживается складской запас готового продукта; [B] – поддерживается складской запас компонентов для сборки продукта.

DME / DDA / DDC / DDE / DDI / DMX / DMH

Новые насосные технологии – SMART DIGITAL DOSING – снимая барьеры в дозировании!

В наличии на складе!

- Шаговый двигатель с электронным управлением обеспечивает работу в широком диапазоне производительности
- Точность дозирования ± 1%
- Перекачивание высоковязких жидкостей
- Различные варианты режимов работы: ручной, импульсный, аналоговый, партия, по таймеру
- Шина связи Profibus DP / Modbus RTU
- Встроеннная функция контроля процесса дозирования FlowControl
- Измерение и отображение фактического расхода. Функция особенно актуальна при работе с загазованными жидкостями
- Встроеннная функция калибровки
- Отображение текстовых сообщений на русском языке о возможных причинах сбоя. Нет необходимости тратить время на анализ ошибок
- **В наличии на складе!**

- Двойная тефлоновая мембрана обеспечивает безопасное дозирование агрессивных жидкостей
- Применение цифровых технологий даёт плавное дозирование, высокую точность и глубокий диапазон регулирования

- Различные варианты материалов дозирующей головки
- Исполнение с двумя дозирующими головками. Возможность перекачивать одновременно две разных жидкости одним насосом
- Максимальное противодавление до 200 бар
- Управление от внешнего или встроенного преобразователя частоты
- Соответствие стандарту API
- Взрывозащищённое исполнение по ATEX

Цены указаны на условиях «склад-Москва» с учетом НДС.
Рекомендованные розничные цены с 01.03.2017.

Информация, размещенная в Прайс-листе, не является публичной офертой.

Цифровые мембранные дозировочные насосы DDA

Глубина регулирования: 1:3000 для насоса DDA 7.5-16 / 1:1000 для остальных.
Мембрана: Одинарная, TEFLON.
Точность дозирования: ± 1%.
Перекачиваемая жидкость: Жидкая, неабразивная, без волокнистых включений, негорючая. Для работы с химически агрессивными жидкостями необходимо выбрать соответствующую комбинацию материалов насоса, стойких к перекачиваемой среде.
Температура перекачиваемой жидкости: -10 ... +45 °C.
Температура окружающей среды: 0 ... +45 °C.
Присоединения: Материал – PP/PVC/PVDF: цанга под шланг 4/6, 6/9, 6/12, 9/12 мм; материал – SS: втулка с внутр. резьбой Rp ¼".
Тип двигателя: Шаговый.
Номинальное напряжение: 1 x 110-240 В
Номинальная частота: 50/60 Гц.
Степень защиты: IP65.
Кабель: 1,5 м со штекером SCHUKO.

Вариант управления AR

Ручная настройка производительности
Импульсный входной сигнал в мл/имп.
Аналоговый сигнал 0/4-20 мА (входной и выходной)
Режим партия (на основе импульсов)
Дозирование на базе таймера
Внешний старт/стоп
Двухуровневый контроль реагента
Релейные выходы (2 реле)
Управление по шине связи (требуется дополнительное оборудование E-box)
Автоматическое удаление воздуха

Группа продукта M 1

Тип продукта	Материал: Доз. головка	Материал: Уплотнения	Материал: Шарики клапанов	Базовая комплектация № продукта	EUR	Базовая с монтажным комплектом № продукта	EUR	Базовая с подпружиненными клапанами № продукта	EUR
DDA 7.5-16	PP	E	C	97721938[A]	**1237,00**	97721939	**1316,00**	97721940	**1256,00**
	PP	V	C	97721942	**1237,00**	97721943	**1316,00**	97721944	**1256,00**
	PVC*	E	C	97721946	**1265,00**	97721947	**1342,00**	97721948	**1281,00**
	PVC*	V	C	97721950	**1265,00**	97721951	**1342,00**	97721952	**1281,00**
	PV	T	C	97721966	**1448,00**	97721967	**1519,00**	97721968	**1457,00**
	SS	T	SS	97721970	**1970,00**	–	**–**	97721971	**1975,00**
DDA 12-10	PP	E	C	97722040	**1402,00**	97722041	**1499,00**	97722042	**1419,00**
	PP	V	C	97722044	**1402,00**	97722045	**1499,00**	97722046	**1419,00**
	PVC	E	C	97722048	**1430,00**	97722049	**1524,00**	97722050	**1445,00**
	PVC	V	C	97722052[A]	**1430,00**	97722053	**1524,00**	97722054	**1445,00**
	PV	T	C	97722068	**1612,00**	97722069	**1703,00**	97722070	**1623,00**
	SS	T	SS	97722072	**2135,00**	–	**–**	97722073	**2139,00**
DDA 17-7	PP	E	C	97722142	**1402,00**	97722143	**1499,00**	97722144	**1419,00**
	PP	V	C	97722146	**1402,00**	97722147	**1499,00**	97722148	**1419,00**
	PVC	E	C	97722150	**1430,00**	97722151	**1524,00**	97722152	**1445,00**
	PVC	V	C	97722154	**1430,00**	97722155	**1524,00**	97722156	**1445,00**
	PV	T	C	97722170	**1612,00**	97722171	**1703,00**	97722172	**1623,00**
	SS	T	SS	97722174	**2135,00**	–	**–**	97722175	**2139,00**
DDA 30-4	PP	E	C	97722244[A]	**1539,00**	97722245	**1636,00**	97722246	**1556,00**
	PP	V	C	97722248	**1539,00**	97722249	**1636,00**	97722250	**1556,00**
	PVC	E	C	97722252	**1566,00**	97722253	**1661,00**	97722254	**1582,00**
	PVC	V	C	97722256	**1566,00**	97722257	**1661,00**	97722258	**1582,00**
	PV	T	C	97722272	**1748,00**	97722273	**1839,00**	97722274	**1760,00**
	SS	T	SS	97722276	**2272,00**	–	**–**	97722277	**2276,00**

Обозначение материалов

Дозирующая головка	Уплотнение	Шарики
PVC = Поливинилхлорид	V = Viton (FKM)	C = Керамика
PP = Полипропилен	E = EPDM	G = Стекло
PV = PVDF = Поливинилиденфторид	T = Teflon	SS = Нержавеющая сталь
SS = Нержавеющая сталь		

* Давление до 10 бар

[A] – поддерживается складской запас готового продукта; [B] – поддерживается складской запас компонентов для сборки продукта.

Цены указаны на условиях «склад-Москва» с учетом НДС.
Рекомендованные розничные цены с 01.03.2017.

Информация, размещенная в Прайс-листе, не является публичной офертой.

Вариант управления FC
Аналогично AR
Контроль дозирования с диагностикой ошибок
Контроль давления (мин/макс)

Группа продукта M 1

Тип продукта	Материал			Базовая комплектация № продукта	EUR	Базовая с монтажным комплектом № продукта	EUR	Базовая с подпружиненными клапанами № продукта	EUR
	Доз. головка	Уплотнения	Шарики клапанов						
DDA 7.5-16	PP	E	C	97721972	**1552,00**	97721973	**1624,00**	97721974	**1563,00**
	PP	V	C	97721976	**1552,00**	97721977	**1624,00**	97721978	**1563,00**
	PVC*	E	C	97721980	**1578,00**	97721981	**1650,00**	97721982	**1588,00**
	PVC*	V	C	97721984	**1578,00**	97721985	**1650,00**	97721986	**1588,00**
	PV	T	C	97722000	**1761,00**	97722001	**1826,00**	97722002	**1765,00**
	SS	T	SS	97722004	**2284,00**	–	**–**	97722005	**2288,00**
DDA 12-10	PP	E	C	97722074	**1717,00**	97722075	**1806,00**	97722076	**1726,00**
	PP	V	C	97722078	**1717,00**	97722079	**1806,00**	97722080	**1726,00**
	PVC	E	C	97722082	**1743,00**	97722083	**1831,00**	97722084	**1752,00**
	PVC	V	C	97722086	**1743,00**	97722087	**1831,00**	97722088	**1752,00**
	PV	T	C	97722102	**1926,00**	97722103	**2010,00**	97722104	**1930,00**
	SS	T	SS	97722106	**2447,00**	–	**–**	97722107	**2452,00**
DDA 17-7	PP	E	C	97722176	**1717,00**	97722177	**1806,00**	97722178	**1726,00**
	PP	V	C	97722180	**1717,00**	97722181	**1806,00**	97722182	**1726,00**
	PVC	E	C	97722184	**1743,00**	97722185	**1831,00**	97722186	**1752,00**
	PVC	V	C	97722188	**1743,00**	97722189	**1831,00**	97722190	**1752,00**
	PV	T	C	97722204	**1908,00**	97722205	**2010,00**	97722206	**1930,00**
	SS	T	SS	97722208	**2447,00**	–	**–**	97722209	**2452,00**
DDA 30-4	PP	E	C	97722278	**1853,00**	97722279	**1944,00**	97722280	**1864,00**
	PP	V	C	97722282	**1853,00**	97722283	**1944,00**	97722284	**1864,00**
	PVC	E	C	97722286	**1880,00**	97722288	**1969,00**	97722289	**1890,00**
	PVC	V	C	97722291	**1880,00**	97722292	**1969,00**	97722293	**1890,00**
	PV	T	C	97722307	**2063,00**	97722308	**2145,00**	97722309	**2067,00**
	SS	T	SS	97722311	**2586,00**	–	**–**	97722312	**2590,00**

* Давление до 10 бар

Обозначение материалов

Дозирующая головка	Уплотнение	Шарики
PVC = Поливинилхлорид	V = Viton (FKM)	C = Керамика
PP = Полипропилен	E = EPDM	G = Стекло
PE = Полиэтилен	T = Teflon	SS = Нержавеющая сталь
PV = PVDF = Поливинилиденфторид		
SS = Нержавеющая сталь		

Цены указаны на условиях «склад-Москва» с учетом НДС.
Рекомендованные розничные цены с 01.03.2017.

Информация, размещенная в Прайс-листе, не является публичной офертой.

Вариант управления FCM
Аналогично FC
Измерение потока дозирования
Автоматическая адаптация дозирования

Группа продукта M 1

Тип продукта	Материал			Базовая комплектация № продукта	EUR	Базовая с монтажным комплектом № продукта	EUR	Базовая с подпружиненными клапанами № продукта	EUR
	Доз. головка	Уплотнения	Шарики клапанов						
DDA 7.5-16	PP	E	C	97722006	**1825,00**	97722007	**1893,00**	97722008	**1831,00**
	PP	V	C	97722010	**1825,00**	97722011	**1893,00**	97722012	**1831,00**
	PVC*	E	C	97722014	**1853,00**	97722015	**1919,00**	97722016	**1857,00**
	PVC*	V	C	97722018	**1853,00**	97722019	**1919,00**	97722020	**1857,00**
	PV	T	C	97722034	**2036,00**	97722035	**2096,00**	97722036	**2040,00**
	SS	T	SS	97722038	**2559,00**	–	**–**	97722039	**2563,00**
DDA 12-10	PP	E	C	97722108	**1991,00**	97722109	**2074,00**	97722110	**1997,00**
	PP	V	C	97722112	**1991,00**	97722113	**2074,00**	97722114	**1997,00**
	PVC	E	C	97722116	**2018,00**	97722117	**2100,00**	97722118	**2021,00**
	PVC	V	C	97722120	**2018,00**	97722121	**2100,00**	97722122	**2021,00**
	PV	T	C	97722136	**2200,00**	97722137	**2278,00**	97722138	**2204,00**
	SS	T	SS	97722140	**2723,00**	–	**–**	97722141	**2727,00**
DDA 17-7	PP	E	C	97722210	**1991,00**	97722211	**2074,00**	97722212	**1997,00**
	PP	V	C	97722214	**1991,00**	97722215	**2074,00**	97722216	**1997,00**
	PVC	E	C	97722218	**2018,00**	97722219	**2100,00**	97722220	**2021,00**
	PVC	V	C	97722222	**2018,00**	97722223	**2100,00**	97722224	**2021,00**
	PV	T	C	97722238	**2200,00**	97722239	**2278,00**	97722240	**2204,00**
	SS	T	SS	97722242	**2723,00**	–	**–**	97722243	**2727,00**
DDA 30-4	PP	E	C	97722313	**2127,00**	97722314	**2212,00**	97722315	**2134,00**
	PP	V	C	97722317	**2127,00**	97722318	**2212,00**	97722319	**2134,00**
	PVC	E	C	97722331	**2154,00**	97722332	**2238,00**	97722333	**2159,00**
	PVC	V	C	97722335	**2154,00**	97722336	**2238,00**	97722337	**2159,00**
	PV	T	C	97722351	**2336,00**	97722352	**2415,00**	97722353	**2340,00**
	SS	T	SS	97722355	**2860,00**	–	**–**	97722356	**2864,00**

* Давление до 10 бар

Обозначение материалов

Дозирующая головка	Уплотнение	Шарики
PVC = Поливинилхлорид	V = Viton (FKM)	C = Керамика
PP = Полипропилен	E = EPDM	G = Стекло
PV = PVDF = Поливинилиденфторид	T = Teflon	SS = Нержавеющая сталь
SS = Нержавеющая сталь		

Цены указаны на условиях «склад-Москва» с учетом НДС.
Рекомендованные розничные цены с 01.03.2017.

Информация, размещенная в Прайс-листе, не является публичной офертой.

Цифровые мембранные дозировочные насосы DDC

Вариант управления A

Ручная настройка производительности
Импульсный входной сигнал в мл./имп.
Внешний старт/стоп
Двухуровневый контроль реагента

Группа продукта M 1

Тип продукта	Материал			Базовая комплектация № продукта	EUR	Базовая с монтажным комплектом № продукта	EUR	Базовая с подпружиненными клапанами № продукта	EUR
	Доз. головка	Уплотнения	Шарики клапанов						
DDC 6-10	PP	E	C	97721324[A]	**689,00**	97721325	**767,00**	97721326	**705,00**
	PP	V	C	97721328	**689,00**	97721329	**767,00**	97721330	**705,00**
	PVC	E	C	97721332	**714,00**	97721333	**792,00**	97721334	**730,00**
	PVC	V	C	97721336	**714,00**	97721337	**792,00**	97721338	**730,00**
	PV	T	C	97721352	**891,00**	97721353	**969,00**	97721354	**908,00**
	SS	T	SS	97721356	**1400,00**	–	**–**	97721357	**1416,00**
DDC 9-7	PP	E	C	97721393	**689,00**	97721394	**784,00**	97721395	**705,00**
	PP	V	C	97721397	**689,00**	97721398	**784,00**	97721399	**705,00**
	PVC	E	C	97721401	**714,00**	97721402	**810,00**	97721403	**730,00**
	PVC	V	C	97721405	**714,00**	97721406	**810,00**	97721407	**730,00**
	PV	T	C	97721421	**891,00**	97721422	**987,00**	97721423	**908,00**
	SS	T	SS	97721425	**1400,00**	–	**–**	97721426	**1416,00**
DDC 15-4	PP	E	C	97721461	**840,00**	97721462	**936,00**	97721463	**858,00**
	PP	V	C	97721465	**840,00**	97721466	**936,00**	97721467	**858,00**
	PVC	E	C	97721469	**866,00**	97721470	**962,00**	97721471	**883,00**
	PVC	V	C	97721473	**866,00**	97721474	**962,00**	97721475	**883,00**
	PV	T	C	97721489	**1043,00**	97721490	**1140,00**	97721491	**1061,00**
	SS	T	SS	97721493	**1552,00**	–	**–**	97721494	**1569,00**

Вариант управления AR

Аналогично A
Аналоговый сигнал 0/4-20 мА
Выходные контакты реле (2 реле)

Группа продукта M 1

Тип продукта	Материал			Базовая комплектация № продукта	EUR	Базовая с монтажным комплектом № продукта	EUR	Базовая с подпружиненными клапанами № продукта	EUR
	Доз. головка	Уплотнения	Шарики клапанов						
DDC 6-10	PP	E	C	97721358[A]	**891,00**	97721359[A]	**964,00**	97721360	**902,00**
	PP	V	C	97721362	**891,00**	97721363	**964,00**	97721364	**902,00**
	PVC	E	C	97721366	**917,00**	97721367	**989,00**	97721368	**928,00**
	PVC	V	C	97721370	**917,00**	97721371	**989,00**	97721372	**928,00**
	PV	T	C	97721387[A]	**1095,00**	97721388[A]	**1167,00**	97721389	**1105,00**
	SS	T	SS	97721391	**1604,00**	–	**–**	97721392	**1613,00**
DDC 9-7	PP	E	C	97721427	**891,00**	97721428	**982,00**	97721429	**902,00**
	PP	V	C	97721431	**891,00**	97721432	**982,00**	97721433	**902,00**
	PVC	E	C	97721435	**917,00**	97721436	**1007,00**	97721437	**928,00**
	PVC	V	C	97721439	**917,00**	97721440	**1007,00**	97721441	**928,00**
	PV	T	C	97721455	**1095,00**	97721456	**1183,00**	97721457	**1105,00**
	SS	T	SS	97721459	**1604,00**	–	**–**	97721460	**1613,00**
DDC 15-4	PP	E	C	97721495[A]	**1043,00**	97721496	**1133,00**	97721497	**1055,00**
	PP	V	C	97721499	**1043,00**	97721500	**1133,00**	97721501	**1055,00**
	PVC	E	C	97721503	**1069,00**	97721504	**1159,00**	97721505	**1079,00**
	PVC	V	C	97721507	**1069,00**	97721508	**1159,00**	97721509	**1079,00**
	PV	T	C	97721523	**1248,00**	97721524	**1337,00**	97721525	**1258,00**
	SS	T	SS	97721527	**1756,00**	–	**–**	97721528	**1765,00**

Обозначение материалов

Дозирующая головка	Уплотнение	Шарики
PVC = Поливинилхлорид	V = Viton (FKM)	C = Керамика
PP = Полипропилен	E = EPDM	G = Стекло
PV = PVDF = Поливинилиденфторид	T = Teflon	SS = Нержавеющая сталь
SS = Нержавеющая сталь		

[A] – поддерживается складской запас готового продукта; [B] – поддерживается складской запас компонентов для сборки продукта.

Цены указаны на условиях «склад-Москва» с учетом НДС.
Рекомендованные розничные цены с 01.03.2017.

Информация, размещенная в Прайс-листе, не является публичной офертой.

Цифровые мембранные дозировочные насосы DDE

Вариант управления B

Ручная настройка производительности

Группа продукта M 1

Тип продукта	Материал			Базовая комплектация № продукта	EUR	Базовая с монтажным комплектом № продукта	EUR	Базовая с подпружиненными клапанами № продукта	EUR
	Доз. головка	Уплотнения	Шарики клапанов						
DDE 6-10	PP	E	C	97720905	**402,00**	97720906	**484,00**	97720907	**421,00**
	PP	V	C	97720909	**402,00**	97720910	**484,00**	97720921	**421,00**
	PVC	E	C	97720923	**430,00**	97720924	**511,00**	97720925	**447,00**
	PVC	V	C	97720927	**430,00**	97720928	**511,00**	97720929	**447,00**
	PV	T	C	97720943	**613,00**	97720944	**698,00**	97720945	**633,00**
	SS	T	SS	97720947	**1140,00**	–	**–**	97720948	**1166,00**
DDE 15-4	PP	E	C	97720983	**560,00**	97720984	**661,00**	97720985	**579,00**
	PP	V	C	97720987	**560,00**	97720988	**661,00**	97720989	**579,00**
	PVC	E	C	97720991	**587,00**	97720992	**688,00**	97720993	**606,00**
	PVC	V	C	97720995	**587,00**	97720996	**688,00**	97720997	**606,00**
	PV	T	C	97721011	**771,00**	97721012	**874,00**	97721013	**791,00**
	SS	T	SS	97721015	**1300,00**	–	**–**	97721016	**1325,00**

Вариант управления P

Аналогично B, импульсный сигнал (1:n), внешний старт/стоп, двухуровневый контроль реагента

Группа продукта M 1

Тип продукта	Материал			Базовая комплектация № продукта	EUR	Базовая с монтажным комплектом № продукта	EUR	Базовая с подпружиненными клапанами № продукта	EUR
	Доз. головка	Уплотнения	Шарики клапанов						
DDE 6-10	PP	E	C	97720949	**497,00**	97720950	**580,00**	97720951	**516,00**
	PP	V	C	97720953	**497,00**	97720954	**580,00**	97720955	**516,00**
	PVC	E	C	97720957	**524,00**	97720958	**607,00**	97720959	**542,00**
	PVC	V	C	97720961	**524,00**	97720962	**607,00**	97720963	**542,00**
	PV	T	C	97720977	**708,00**	97720978	**792,00**	97720979	**729,00**
	SS	T	SS	97720981	**1236,00**	–	**–**	97720982	**1262,00**
DDE 15-4	PP	E	C	97721017	**655,00**	97721018	**757,00**	97721019	**675,00**
	PP	V	C	97721021	**655,00**	97721022	**757,00**	97721023	**675,00**
	PVC	E	C	97721025	**682,00**	97721026	**784,00**	97721027	**700,00**
	PVC	V	C	97721029	**682,00**	97721030	**784,00**	97721031	**700,00**
	PV	T	C	97721045	**865,00**	97721046	**969,00**	97721047	**887,00**
	SS	T	SS	97721049	**1395,00**	–	**–**	97721050	**1419,00**

Вариант управления PR

Аналогично P, релейные выходы (2 реле)

Группа продукта M 1

Тип продукта	Материал			Базовая комплектация № продукта	EUR	Базовая с монтажным комплектом № продукта	EUR	Базовая с подпружиненными клапанами № продукта	EUR
	Доз. головка	Уплотнения	Шарики клапанов						
DDE 6-10	PP	E	C	98147240	**557,00**	98147261	**640,00**	98147262	**575,00**
	PP	V	C	98147264	**557,00**	98147265	**640,00**	98147266	**575,00**
	PVC	E	C	98147268	**583,00**	98147269	**666,00**	98147270	**602,00**
	PVC	V	C	98147272	**583,00**	98147273	**666,00**	98147274	**602,00**
	PV	T	C	98147288	**768,00**	98147289	**853,00**	98147290	**788,00**
	SS	T	SS	98147292	**1297,00**	–	**–**	98147293	**1321,00**
DDE 15-4	PP	E	C	98147294	**716,00**	98147295	**817,00**	98147296	**733,00**
	PP	V	C	98147298	**716,00**	98147299	**817,00**	98147300	**733,00**
	PVC	E	C	98147302	**742,00**	98147303	**843,00**	98147304	**760,00**
	PVC	V	C	98147306	**742,00**	98147307	**843,00**	98147308	**760,00**
	PV	T	C	98147322	**927,00**	98147323	**1030,00**	98147324	**947,00**
	SS	T	SS	98147326	**1455,00**	–	**–**	98147327	**1480,00**

Обозначение материалов

Дозирующая головка	Уплотнение	Шарики
PVC = Поливинилхлорид	V = Viton (FKM)	C = Керамика
PP = Полипропилен	E = EPDM	G = Стекло
PE = Полиэтилен	T = Teflon	SS = Нержавеющая сталь
PV = PVDF = Поливинилиденфторид		
SS = Нержавеющая сталь		

Цены указаны на условиях «склад-Москва» с учетом НДС.
Рекомендованные розничные цены с 01.03.2017.

Информация, размещенная в Прайс-листе, не является публичной офертой.

Цифровые мембранные дозировочные насосы DME

Глубина регулирования: 1:800.

Мембрана: Одинарная, EPDM покрытый TEFLON.

Точность дозирования: ± 1%.

Перекачиваемая жидкость: Жидкая, неабразивная, без волокнистых включений, негорючая.
Для работы с химически агрессивными жидкостями необходимо выбрать соответствующую комбинацию материалов насоса, стойких к перекачиваемой среде.

Температура перекачиваемой жидкости: 0 ... +50 °C.

Температура окружающей среды: 0 ... +45 °C.

Присоединения: «A1» – втулка с внутр. резьбой Rp ¾";
«A2» – втулка с внутр. резьбой Rp 1¼";
«Q» – штуцер под шланг 19/27, 25/34 мм.

Тип двигателя: Шаговый.

Номинальное напряжение: 1 x 110-240 В.

Номинальная частота: 50/60 Гц.

Степень защиты: IP65.

Кабель: 1,5 м со штекером SCHUKO.

Вариант управления B
Ручная настройка производительности

Группа продукта M 2

Тип продукта	Материал			Присоединения (всас./нап. сторона)	Комплектация с боковым пультом «S» № продукта	EUR	Комплектация с фронтальным пультом «F» № продукта	EUR
	Доз. головка	Уплотнения	Шарики клапанов					
DME 60-10	PP	E	C	QQ	96524917	**2142,00**	96524916	**2100,00**
	PP	V	C	QQ	96524919	**2142,00**	96524918	**2100,00**
	PV	V	C	QQ	96524921	**2367,00**	96524920	**2325,00**
	SS	V	SS	A1A1	96524924	**2843,00**	96524923	**2802,00**
DME 150-4	PP	E	C	QQ	96524934	**2374,00**	96524933	**2333,00**
	PP	V	C	QQ	96524936	**2374,00**	96524935	**2333,00**
	PV	V	C	QQ	96524938	**2614,00**	96524937	**2573,00**
	SS	V	SS	A1A1	96524940	**3132,00**	96524939	**3090,00**
DME 375-10	PP	E	C	A2A2	95905065	**4170,00**	95905063	**4300,00**
	PP	V	C	A2A2	95905075	**4185,00**	95905073	**4314,00**
	PV	V	C	A2A2	95905097	**4708,00**	95905095	**4861,00**
	SS	V	SS	A2A2	96524957	**4609,00**	96524956	**4758,00**
DME 940-4	PP	E	C	A2A2	95905253	**4945,00**	95905251	**5157,00**
	PP	V	C	A2A2	95905263	**4959,00**	95905261	**5173,00**
	PV	V	C	A2A2	95905285	**по запросу**	95905283	**по запросу**
	SS	V	SS	A2A2	96524983	**по запросу**	96524982	**по запросу**

Обозначение материалов

Дозирующая головка	Уплотнение	Шарики
PVC = Поливинилхлорид	V = Viton (FKM)	C = Керамика
PP = Полипропилен	E = EPDM	G = Стекло
PE = Полиэтилен	T = Teflon	SS = Нержавеющая сталь
PV = PVDF = Поливинилиденфторид		
SS = Нержавеющая сталь		

Цены указаны на условиях «склад-Москва» с учетом НДС.
Рекомендованные розничные цены с 01.03.2017.

Информация, размещенная в Прайс-листе, не является публичной офертой.

Вариант управления AR

Аналогично B

Импульсный входной сигнал в мл/имп.
Аналоговый сигнал 0/4-20 мА (входной)
Режим партия (на основе импульсов)
Дозирование на базе таймера

Внешний старт/стоп
Двухуровневый контроль реагента
Релейный выход (1 реле)
Управление по шине связи (вариант управления AP по запросу)

Группа продукта M 2

Тип продукта	Материал			Присоединения (всас./нап. сторона)	Комплектация с боковым пультом «S» № продукта	EUR	Комплектация с фронтальным пультом «F» № продукта	EUR
	Доз. головка	Уплотнения	Шарики клапанов					
DME 60-10	PP	E	C	QQ	96524879	**2841,00**	96524874	**2800,00**
	PP	V	C	QQ	96524911	**2841,00**	96524910	**2800,00**
	PV	V	C	QQ	96524913	**3065,00**	96524912	**3024,00**
	SS	V	SS	A1A1	96524915	**3542,00**	96524914	**3501,00**
DME 150-4	PP	E	C	QQ	96524926	**3076,00**	96524925	**3034,00**
	PP	V	C	QQ	96524928	**3076,00**	96524927	**3034,00**
	PV	V	C	QQ	96524930	**3316,00**	96524929	**3274,00**
	SS	V	SS	A1A1	96524932	**3833,00**	96524931	**3791,00**
DME 375-10	PP	E	C	A2A2	95905005	**4877,00**	95905003	**5036,00**
	PP	V	C	A2A2	95905015	**4890,00**	95905013	**5051,00**
	PV	V	C	A2A2	95905037	**5414,00**	95905035	**5597,00**
	SS	V	SS	A2A2	96524948	**5265,00**	96524947	**5495,00**
DME 940-4	PP	E	C	A2A2	95905193	**5642,00**	95905191	**5893,00**
	PP	V	C	A2A2	95905203	**5656,00**	95905201	**5907,00**
	PV	V	C	A2A2	95905225	**по запросу**	95905223	**по запросу**
	SS	V	SS	A2A2	96524965	**по запросу**	96524964	**по запросу**

Обозначение материалов

Дозирующая головка	Уплотнение	Шарики
PVC = Поливинилхлорид	V = Viton (FKM)	C = Керамика
PP = Полипропилен	E = EPDM	G = Стекло
PE = Полиэтилен	T = Teflon	SS = Нержавеющая сталь
PV = PVDF = Поливинилиденфторид		
SS = Нержавеющая сталь		

Цены указаны на условиях «склад-Москва» с учетом НДС.
Рекомендованные розничные цены с 01.03.2017.

Информация, размещенная в Прайс-листе, не является публичной офертой.

Цифровые мембранные дозировочные насосы DDI

Глубина регулирования: 1:800.

Мембрана: Сдвоенная, TEFLON.

Точность дозирования: ± 1,5%.

Перекачиваемая жидкость: Жидкая, неабразивная, без волокнистых включений, негорючая.
Для работы с химически агрессивными жидкостями необходимо выбрать соответствующую комбинацию материалов насоса, стойких к перекачиваемой среде.

Температура перекачиваемой жидкости: Материал – PP/PVC: 0 ... +40 °C;
материал – PV: -10 ... +60 °C;
материал – SS: -10 ... +70 °C.

Температура окружающей среды: 0 ... +40 °C.

Присоединения:
«6» – цанга под шланг 9/12 мм;
«A» – втулка с внутр. резьбой Rp ¼";
«A1» – втулка с внутр. резьбой Rp ¾";
«B1» – цанга под шланг 6/12 мм, втулка под вклейку труб PVC 10/12 мм;
«B2» – штуцер под шланг 13/20 мм, втулка под вклейку труб PVC 20/25 мм;
«B3» – втулка под приварку труб PV 14/16 мм;
«B4» – втулка под приварку труб PP 20/25 мм.

Тип двигателя: Шаговый.

Номинальное напряжение: 1 x 110-240 В.

Номинальная частота: 50/60 Гц.

Степень защиты: IP65.

Кабель: 1,5 м со штекером SCHUKO.

Вариант управления AR

Ручная настройка производительности
Импульсный входной сигнал в мл/имп.
Аналоговый сигнал 0/4-20 мА (входной и выходной)
Режим партия (на основе импульсов)
Дозирование на базе таймера
Внешний старт/стоп
Двухуровневый контроль реагента
Релейные выходы (2 реле)
Управление по шине связи
(вариант управления AP по запросу)

Группа продукта M 5

Тип продукта	Материал			Присоединения (нап./всас. сторона)	Комплектация с боковым пультом «S» № продукта	EUR
	Доз. головка	Уплотнения	Шарики клапанов			
DDI 60-10	PP	E	C	66	96717438	**2688,00**
	PP	V	C	66	96684789	**2691,00**
	PVC	E	C	B16	95719133	**2623,00**
	PVC	V	C	B16	95719134	**2644,00**
	PV	T	C	B3B3	96684765	**2984,00**
	SS	T	SS	AA	96684734	**3251,00**
DDI 150-4	PP	E	C	B4B4	95714556	**3131,00**
	PP	V	G	B4B4	96684606	**3018,00**
	PVC	E	C	B2B2	95729504	**3029,00**
	PVC	V	C	B2B2	96684639	**3126,00**
	PV	T	C	B4B4	96717268	**3980,00**
	SS	T	SS	A1A1	96731325	**4366,00**

Обозначение материалов

Дозирующая головка	Уплотнение	Шарики
PVC = Поливинилхлорид	V = Viton (FKM)	C = Керамика
PP = Полипропилен	E = EPDM	G = Стекло
PE = Полиэтилен	T = Teflon	SS = Нержавеющая сталь
PV = PVDF = Поливинилиденфторид		
SS = Нержавеющая сталь		

Цены указаны на условиях «склад-Москва» с учетом НДС.
Рекомендованные розничные цены с 01.03.2017.

Информация, размещенная в Прайс-листе, не является публичной офертой.

Вариант управления AF
Аналогично AR
Контроль дозирования с диагностикой ошибок
Контроль давления

Группа продукта M 5

Тип продукта	Материал			Присоединения (нап./всас. сторона)	Комплектация с боковым пультом «S» № продукта	EUR
	Доз. головка	Уплотнения	Шарики клапанов			
DDI 60-10	PP	E	C	66	96694396	**3573,00**
	PP	V	C	66	96684859	**3576,00**
	PVC	E	C	B16	96695846	**3530,00**
	PVC	V	C	B16	96684858	**3549,00**
	PV	T	C	B3B3	96684804	**3756,00**
	SS	T	SS	AA	96684846	**4136,00**
DDI 150-4	PP	E	C	B4B4	95715261	**4017,00**
	PP	V	G	B4B4	96684681	**3901,00**
	PVC	E	C	B2B2	95731069	**3913,00**
	PVC	V	C	B2B2	96684692	**4012,00**
	PV	T	C	B4B4	96684680	**4866,00**
	SS	T	SS	A1A1	96684684	**5253,00**

Обозначение материалов

Дозирующая головка	Уплотнение	Шарики
PVC = Поливинилхлорид	V = Viton (FKM)	C = Керамика
PP = Полипропилен	E = EPDM	G = Стекло
PE = Полиэтилен	T = Teflon	SS = Нержавеющая сталь
PV = PVDF = Поливинилиденфторид		
SS = Нержавеющая сталь		

Цены указаны на условиях «склад-Москва» с учетом НДС.
Рекомендованные розничные цены с 01.03.2017.

Информация, размещенная в Прайс-листе, не является публичной офертой.

Механические мембранные дозировочные насосы DMX

Глубина регулирования: 1:10.

Мембрана: Одинарная, NBR покрытый PTFE.

Точность дозирования: ± 1,5%.

Перекачиваемая жидкость: Жидкая, неабразивная, без волокнистых включений, негорючая.
Для работы с химически агрессивными жидкостями необходимо выбрать соответствующую комбинацию материалов насоса, стойких к перекачиваемой среде.
Для перекачивания взрывоопасных жидкостей необходимо взрывозащищённое исполнения насоса ATEX (по запросу).

Температура перекачиваемой жидкости: Материал – PP/PVC: 0 ... +40 °C;
материал – PVDF: -10 ... +60 °C;
материал – SS: -10 ... +70 °C.

Температура окружающей среды: 0 ... +40 °C.

Присоединения: «4» – цанга под шланг 6/9 мм;
«A» – втулка с внутр. резьбой Rp ¼";
«A1» – втулка с внутр. резьбой Rp ¾";
«A2» – втулка с внутр. резьбой Rp 1 ¼";
«B5» – втулка под приварку труб PP 32/40 мм;
«B9» – штуцер под шланг 19/27 мм;
«U4» – втулки под приварку труб PP и вклейку труб PVC 32/40 мм.

Тип двигателя: Асинхронный.

Номинальное напряжение: 3 x 230D/400Y В.

Номинальная частота: 50/60 Гц.

Степень защиты: IP65.

Кабель: Отсутствует.

Вариант управления B
Ручная настройка производительности

Группа продукта M 8

Тип продукта	Материал			Присоединения (нап./всас. сторона)	Базовая комплектация № продукта	EUR
	Доз. головка	Уплотнения	Шарики клапанов			
DMX 4-10	PP	E	T	44	96293585	**1211,00**
	SS	V	SS	AA	96293586	**1898,00**
DMX 8-10	PP	E	T	44	96293587	**1206,00**
	SS	V	SS	AA	96293588	**1893,00**
DMX 16-10	PP	E	T	44	96293589	**1167,00**
	SS	V	SS	AA	96293590	**1853,00**
DMX 27-10	PP	E	T	44	96293591	**1173,00**
	SS	V	SS	AA	96293592	**1859,00**
DMX 50-10	PP	E	T	44	96293593	**1306,00**
	SS	V	SS	AA	96293594	**1993,00**
DMX 67-10	PP	E	T	B9B9	96293599	**2585,00**
	SS	V	SS	A1A1	96293600	**3375,00**

Обозначение материалов

Дозирующая головка	Уплотнение	Шарики
PVC = Поливинилхлорид	V = Viton (FKM)	C = Керамика
PP = Полипропилен	E = EPDM	G = Стекло
PV = PVDF = Поливинилиденфторид	T = Teflon	SS = Нержавеющая сталь
SS = Нержавеющая сталь		

Цены указаны на условиях «склад-Москва» с учетом НДС.
Рекомендованные розничные цены с 01.03.2017.

Информация, размещенная в Прайс-листе, не является публичной офертой.

Группа продукта M 8

Тип продукта	Материал			Присоединения (нап./всас. сторона)	Базовая комплектация № продукта	EUR
	Доз. головка	Уплотнения	Шарики клапанов			
DMX 75-4	PP	E	T	B9B9	96293595	**1573,00**
	SS	V	SS	A1A1	96293596	**2221,00**
DMX 100-8	PP	E	T	B9B9	96293601	**2263,00**
	SS	V	SS	A1A1	96293602	**3023,00**
DMX 115-3	PP	E	T	B9B9	96293597	**1742,00**
	SS	V	SS	A1A1	96293598	**2418,00**
DMX 132-10	PP	E	T	B9B9	96293603	**2565,00**
	SS	V	SS	A1A1	96293604	**3354,00**
DMX 142-8	PP	E	T	B9B9	96293605	**2313,00**
	SS	V	SS	A1A1	96293606	**3070,00**
DMX 160-5	PP	E	T	B9B9	96293607	**2299,00**
	SS	V	SS	A1A1	96293608	**3112,00**
DMX 190-10	PP	E	T	B9B9	96293609	**2565,00**
	SS	V	SS	A1A1	96293610	**3354,00**
DMX 280-8	PP	E	T	B9B9	96293611	**2621,00**
	SS	V	SS	A1A1	96293612	**3410,00**
DMX 321-6	PP	E	T	B9B9	96293613	**2696,00**
	SS	V	SS	A1A1	96293614	**3616,00**
DMX 380-3	PP	E	T	B9B9	96293615	**2402,00**
	SS	V	SS	A1A1	96293616	**3410,00**
DMX 460-6	PP	E	T	B9B9	96293617	**2696,00**
	SS	V	SS	A1A1	96293618	**3616,00**
DMX 525-3	PP	E	T	U4U4	96293619	**3144,00**
	SS	V	SS	A2A2	96293620	**по запросу**
DMX 765-3	PP	E	T	B5B5	96631333	**3104,00**
	SS	V	SS	A2A2	96293622	**по запросу**

Обозначение материалов

Дозирующая головка	Уплотнение	Шарики
PVC = Поливинилхлорид	V = Viton (FKM)	C = Керамика
PP = Полипропилен	E = EPDM	G = Стекло
PV = PVDF = Поливинилиденфторид	T = Teflon	SS = Нержавеющая сталь
SS = Нержавеющая сталь		

Механические мембранные дозировочные насосы DMH

Глубина регулирования: 1:10.

Мембрана: Одинарная, PTFE.

Точность дозирования: ± 1%.

Перекачиваемая жидкость: Жидкая, неабразивная, без волокнистых включений, негорючая.
Для работы с химически агрессивными жидкостями необходимо выбрать соответствующую комбинацию материалов насоса, стойких к перекачиваемой среде.
Для перекачивания взрывоопасных жидкостей необходимо взрывозащищённое исполнения насоса ATEX (по запросу).

Температура перекачиваемой жидкости: Материал – PP/PVC: 0 ... +40 °C;
материал – PVDF: -10 ... +60 °C;
материал – SS: -10 ... +100 °C.

Температура окружающей среды: 0 ... +40 °C.

Присоединения: «4» – цанга под шланг 6/9 мм;
«A» – втулка с внутр. резьбой Rp ¼";
«A1» – втулка с внутр. резьбой Rp ¾";
«A2» – втулка с внутр. резьбой Rp 1 ¼";
«B1» – цанга под шланг 6/12 мм, втулка под вклейку труб PVC 10/12 мм;
«B2» – штуцер под шланг 13/20 мм, втулка под вклейку труб PVC 20/25 мм;
«B4» – втулка под приварку труб PP 20/25 мм;
«B5» – втулка под приварку труб PP 32/40 мм;
«B8» – втулка под вклейку труб PVC 32/40 мм;
«B9» – штуцер под шланг 19/27 мм;
«C1» – фланец DN32, ответный воротниковый фланец DN32 под приварку труб SS 1 ¼";
«U4» – втулки под приварку труб PP и вклейку труб PVC 32/40 мм.

Тип двигателя: Асинхронный.

Номинальное напряжение: 3 x 230D/400Y В.

Номинальная частота: 50/60 Гц.

Степень защиты: IP65.

Кабель: Отсутствует.

Вариант управления B
Ручная настройка производительности

Группа продукта M 9

Тип продукта	Материал			Присоединения (нап./всас. сторона)	Базовая комплектация № продукта	EUR
	Доз. головка	Уплотнения	Шарики клапанов			
DMH 5-10	PVC	V	G	B1B1	96722524	**2189,00**
	PP	E	T	44	96293623	**2201,00**
	SS	V	SS	AA	96293624	**2700,00**
DMH 13-10	PVC	V	G	B1B1	96686294	**2186,00**
	PP	E	T	44	96293625	**2198,00**
	SS	V	SS	AA	96293626	**2698,00**

Обозначение материалов

Дозирующая головка	Уплотнение	Шарики
PVC = Поливинилхлорид	V = Viton (FKM)	C = Керамика
PP = Полипропилен	E = EPDM	G = Стекло
PV = PVDF = Поливинилиденфторид	T = Teflon	SS = Нержавеющая сталь
SS = Нержавеющая сталь		

Цены указаны на условиях «склад-Москва» с учетом НДС.
Рекомендованные розничные цены с 01.03.2017.

Информация, размещенная в Прайс-листе, не является публичной офертой.

Группа продукта M 9

Тип продукта	Материал			Присоединения (нап./всас. сторона)	Базовая комплектация № продукта	EUR
	Доз. головка	Уплотнения	Шарики клапанов			
DMH 24-10	PVC	V	G	B1B1	96722194	**2186,00**
	PP	E	T	44	96293627	**2198,00**
	SS	V	SS	AA	96293628	**2698,00**
DMH 37-10	PVC	V	G	B1B1	96639979	**2267,00**
	PP	E	T	44	96293629	**2275,00**
	SS	V	SS	AA	96293630	**2777,00**
DMH 46-10	PVC	V	G	B1B1	96686730	**2227,00**
	PP	E	T	44	96293631	**2237,00**
	SS	V	SS	AA	96293632	**2738,00**
DMH 67-10	PVC	V	G	B2B2	96686861	**2688,00**
	PP	E	T	B4B4	95727676	**2659,00**
	SS	V	SS	A1A1	96293634	**3479,00**
DMH 100-10	PVC	V	G	B2B2	96723492	**2716,00**
	PP	E	T	B9B9	96293635	**2675,00**
	SS	V	SS	A1A1	96293636	**3506,00**
DMH 143-10	PVC	V	G	B2B2	96686958	**6478,00**
	PP	E	T	B9B9	96293637	**6282,00**
	SS	V	SS	A1A1	96293638	**7195,00**
DMH 213-10	PVC	V	G	B2B2	96687022	**6397,00**
	PP	E	T	B9B9	96293639	**6203,00**
	SS	V	SS	A1A1	96293640	**7116,00**
DMH 291-10	PVC	V	G	B2B2	96693506	**6420,00**
	PP	E	T	B9B9	96293641	**6226,00**
	SS	V	SS	A1A1	96293642	**7140,00**
DMH 332-10	PVC	V	G	B2B2	96687150	**6879,00**
	PP	E	T	B9B9	96293643	**6665,00**
	SS	V	SS	A1A1	96293644	**8388,00**
DMH 550-10	PVC	V	G	B2B8	96638698	**7271,00**
	PP	E	T	B9B5	96293645	**7128,00**
	SS	V	SS	A1C1	96293646	**8874,00**
DMH 770-10	PVC	V	G	B8B8	95729532	**9587,00**
	PP	E	G	B5B5	96293647	**9445,00**
	SS	V	SS	C1C1	96293648	**по запросу**
DMH 1150-10	PVC	V	G	B8B8	95734638	**9592,00**
	PP	E	G	U4B5	96293649	**9482,00**
	SS	V	SS	C1C1	96293650	**по запросу**

Обозначение материалов

Дозирующая головка	Уплотнение	Шарики
PVC = Поливинилхлорид	V = Viton (FKM)	C = Керамика
PP = Полипропилен	E = EPDM	G = Стекло
PV = PVDF = Поливинилиденфторид	T = Teflon	SS = Нержавеющая сталь
SS = Нержавеющая сталь		

Цены указаны на условиях «склад-Москва» с учетом НДС.
Рекомендованные розничные цены с 01.03.2017.

Информация, размещенная в Прайс-листе, не является публичной офертой.

Кабель / штекер

Группа продукта ZM 1

Тип продукта	Тип сигнала	Кол-во полюсов	Длина кабеля, м	№ продукта	EUR
DME 60-940-AR/AP	Входной импульсный, аналоговый	5	2	96440447[A]	44,00
			5	96440448[A]	52,00
			–	96440449	36,00
	Старт/стоп, выходной сигнал нормальной работы (беспотенциальный контакт)	5	2	96527109	44,00
			5	96527111[A]	52,00
			–	96606401	36,00
	Входной сигнал реле уровня	4	2	96440450	44,00
			5	96440451	52,00
			–	96440452	36,00
	Выходной сигнал реле аварии	3	2	96534214	68,00
			5	96534215[A]	84,00
DDI DDA DDC DDE DMX-AR DMH-AR	Входной импульсный, аналоговый, Старт/стоп	4	2	96609014[A]	44,00
			5	96609016[A]	52,00
			–	96698715[A]	36,00
	Выходной аналоговый сигнал (все насосы); Старт/стоп (только DMX-AR, DMH-AR)	4	2	96632921	44,00
			5	96632922[A]	52,00
			–	96609031	36,00
	Выходной сигнал реле аварии (все насосы); Выходной сигнал хода, входной сигнал реле уровня (DMX-AR,DMH-AR, DDI)	4	2	96609017[A]	44,00
			5	96609019[A]	52,00
			–	96696198	36,00

Монитор дозирования

Группа продукта ZM 1

Тип насоса	Описание	Материал (корпус/уплотнение)	№ продукта	EUR
DME 60-150	Установливается только на линию нагнетания	PP/EPDM	96655230	682,00
DME 375-940	Максимальное давление 10 бар		96655232	897,00
DME 60-150	Максимальная температура жидкости 50°C	PP/FKM	96655231	682,00
DME 375-940	Максимальная вязкость 500 мПа/с		96655233	897,00

Датчик разрыва мембраны

Группа продукта ZM 1

Тип	Описание	Длина кабеля, м	Штекер	№ продукта	EUR
DME 60-940-AR/AP	Опто-электронный датчик для насосов	0,5	M12	96534443	447,00

Модуль передачи данных

Группа продукта ZM 1

Тип насоса	Описание	№ продукта	EUR
DDA	Модуль E-Box 150 для интеграции насоса в сеть ProfiBus DP. Оснащён соединительным кабелем с вилкой для подключения напрямую к насосу	97513994	602,00
	Модуль E-Box 200 для интеграции насоса в сеть ModBus RTU. Оснащён соединительным кабелем с вилкой для подключения напрямую к насосу	98563350	602,00

Соединение PROFIBUS

Группа продукта ZM 1

Тип насоса	Описание	№ продукта	EUR
DDI, DME	Т-коннектор	96693735	398,00
	Нагрузочный резистор	96693737	60,00

Кронштейн для настенного монтажа

Группа продукта ZM 1

Тип насоса	Описание	№ продукта	EUR
DDI 60-150, DMX серии 221	Материал – PP В комплект входят крепёжные элементы для фиксации насоса на плите и плиты к стене.	91836471	332,00
DMX серии 226M, DMH серии 251/252, 280-281		96623672	332,00

[A] – поддерживается складской запас готового продукта; [B] – поддерживается складской запас компонентов для сборки продукта.

Цены указаны на условиях «склад-Москва» с учетом НДС.
Рекомендованные розничные цены с 01.03.2017.

Информация, размещенная в Прайс-листе, не является публичной офертой.

GRUNDFOS

Резервуары для химических реагентов и защитные поддоны к ним

Резервуар цилиндрический
Материал: полиэтилен (LLDPE), устойчивый к УФ.
Цвет: прозрачный, черный.
Навинчивающаяся крышка: черный полиэтилен.

Защитный поддон
Материал: полиэтилен (PE).
Цвет: прозрачный.

Группа продукта ZM 1

Объем резервуара, л	Усиленный под электромешалку	Прозрачный № продукта	EUR	Черный № продукта	EUR	Объём поддона, л	№ продукта	EUR
40		96688081	**295,00**	95701166	**307,00**	–	–	**–**
60		98148805	**247,00**	98149053	**284,00**	80	96726831	**350,00**
	●	98150038	**383,00**	98150040	**435,00**			
100 (кубический)		96489271	**287,00**	–	**–**	–	–	**–**
100		98149057	**324,00**	98149082	**370,00**	120	96726832	**432,00**
	●	98150051	**490,00**	98150052	**561,00**			
200		98149215	**452,00**	98149224	**537,00**	220	98153084	**449,00**
	●	98150053	**694,00**	98150054	**791,00**			
300		98149245	**574,00**	98149252	**654,00**	400	96726834	**1079,00**
	●	98150055	**853,00**	98150056	**974,00**			
500		98149266	**1100,00**	98149269	**1259,00**	500	95701272	**1575,00**
	●	98150057	**1537,00**	98150058	**1756,00**			
1000		96688086	**2991,00**	95706305	**3439,00**	1000	96726836	**2717,00**
	●	98173675	**4073,00**	98173752	**4327,00**			

Принадлежности для резервуаров объёмом 40-1000 л

Группа продукта ZM 1

Наименование	Описание	№ продукта	EUR
Сливной клапан	Материал – PVC, соединение с резервуаром G ¾	96689132	**136,00**
Вентиляционный клапан	Материал – PVC / FKM / Стекло Подпружиненный, давление открытия 0,05 бар	96694401	**28,00**
Ручная мешалка	Материал – PE, макс. длина 1200 мм	98133793	**105,00**
Набор скоб для монтажа на полу	4 скобы для монтажа на полу с крепёжными винтами для резервуаров 60-500 л	98149921	**44,00**
Набор винтов для монтажа насоса на 100-литровом квадратном резервуаре	Для насосв DDA, DDC, DDE	95730862	**21,00**
Набор винтов для монтажа насоса на 60-, 100-, 200-, 300-, 500-литровом цилиндрическом резервуаре	Для насосв DDA, DDC, DDE, DDI, DMX 221	98159495	**21,00**
Набор винтов для монтажа насоса на 40- и 1000-литровом цилиндрическом резервуаре	Для насосв DDA, DDC, DDE, DDI, DMX 221	95730864	**21,00**
Контргайка для резервуаров без разьбового отверстия	Материал – PVC Для резервуаров 100 л (квадратный) или 1000 л (цилиндрический)	98071170	**15,00**

Электрическая мешалка

Группа продукта ZM 1

Для резервуаров объемом, л	Длина вала мешалки, мм	Мощность, кВт	Материал мешалки	Напряжение 1 × 230 В, 50 Гц №продукта	EUR	Напряжение 3 × 400 В, 50 Гц №продукта	EUR
60	450	0,09	SS	98164569	**950,00**	98165309	**837,00**
		0,09	PP	98164573	**1050,00**	98165310	**937,00**
		0,09	PP, уплотн.	98164575	**1474,00**	98165318	**1362,00**
100	690	0,09	SS	98164606	**974,00**	98165355	**862,00**
		0,09	PP	98164607	**1074,00**	98165357	**962,00**
		0,09	PP, уплотн.	98164609	**1499,00**	98165382	**1386,00**
200	700	0,25	SS	98164987	**999,00**	98165385	**962,00**
		0,25	PP	98164990	**1099,00**	98165386	**1062,00**
		0,25	PP, уплотн.	98165152	**1524,00**	98165391	**1486,00**
300	950	0,25	SS	98165172	**1074,00**	98165393	**1037,00**
		0,25	PP	98165175	**1174,00**	98165432	**1137,00**
		0,25	PP, уплотн.	98165177	**1599,00**	98165433	**1561,00**
500	1100	0,25	SS	98165253	**1149,00**	98165435	**1111,00**
		0,25	PP	98165258	**1249,00**	98165436	**1211,00**
		0,25	PP, уплотн.	98165259	**1674,00**	98165437	**1637,00**
1000	1150	0,55	SS	98165287	**1274,00**	98165439	**1249,00**
		0,55	PP	98165290	**1374,00**	98165440	**1349,00**
		0,55	PP, уплотн.	98165304	**1798,00**	98165451	**1774,00**

Цены указаны на условиях «склад-Москва» с учетом НДС.
Рекомендованные розничные цены с 01.03.2017.

Информация, размещенная в Прайс-листе, не является публичной офертой.

Устройство контроля уровня

Группа продукта ZM 1

2-х позиционное реле уровня из PE с кабелем 5 м и штекером M12 для подсоединения к насосам типа DDA, DDC, DDE, DDI. Крепёжные элементы для присоединения гибкой всасывающей трубки не входят в комплект	98375695[A]	**132,00**

Переходник круглый M12/ плоский

Группа продукта ZM 1

Для подключения реле уровня к насосам версии DMX-AR, DMH-AR	96635010	**87,00**

Жесткая всасывающая линия без/с реле уровня (штекер M12)

Жесткая всасывающая трубка в сборе с приемным клапаном и цанговым соединением под шланги 4/6, 6/9, 6/12, 9/12 мм

Группа продукта ZM 1

Для резервуара Grundfos (л)	Максимальный расход л/ч	Максимальная длина, мм	Материал			Без реле уровня № продукта	EUR	С реле уровня (штекер M12) № продукта	EUR
			Корпус	Уплотнение	Шарик				
40	60	400	PE	V,E	C	98070978	**108,00**	98071074	**174,00**
				T	C	98070979	**122,00**	98071075	**193,00**
			PV	V,E	C	98070980	**268,00**	98071076	**352,00**
				T	C	98070981	**282,00**	98071077	**366,00**
60		500	PE	V,E	C	98070990	**108,00**	98071086	**174,00**
				T	C	98070991	**122,00**	98071087	**193,00**
			PV	V,E	C	98070992	**268,00**	98071088	**352,00**
				T	C	98070993	**282,00**	98071089	**366,00**
100 (кубический)		570	PE	V,E	C	98071002	**108,00**	98071098	**174,00**
				T	C	98071003	**122,00**	98071099	**193,00**
			PV	V,E	C	98071004	**268,00**	98071100	**352,00**
				T	C	98071005	**282,00**	98071101	**366,00**
100		690	PE	V,E	C	98071014	**108,00**	98071110	**174,00**
				T	C	98071015	**122,00**	98071111	**193,00**
			PV	V,E	C	98071016	**268,00**	98071112	**352,00**
				T	C	98071017	**282,00**	98071113	**366,00**
200		820	PE	V,E	C	98071026	**108,00**	98071122	**174,00**
				T	C	98071027	**122,00**	98071123	**193,00**
			PV	V,E	C	98071028	**287,00**	98071124	**370,00**
				T	C	98071029	**303,00**	98071125	**382,00**
300		980	PE	V,E	C	98071038	**108,00**	98071134	**174,00**
				T	C	98071039	**122,00**	98071135	**193,00**
			PV	V,E	C	98071040	**287,00**	98071136	**370,00**
				T	C	98071041	**303,00**	98071137	**382,00**
500		1100	PE	V,E	C	98071050	**108,00**	98071146	**174,00**
				T	C	98071051	**122,00**	98071147	**193,00**
			PV	V,E	C	98071052	**309,00**	98071148	**389,00**
				T	C	98071053	**322,00**	98071149	**406,00**
1000		1200	PE	V,E	C	98071062	**108,00**	98071158	**174,00**
				T	C	98071063	**122,00**	98071159	**193,00**
			PV	V,E	C	98071064	**309,00**	98071160	**389,00**
				T	C	98071065	**322,00**	98071161	**406,00**

Обозначение материалов

Дозирующая головка	Уплотнение	Шарики
PVC = Поливинилхлорид	V = Viton (FKM)	C = Керамика
PP = Полипропилен	E = EPDM	G = Стекло
PE = Полиэтилен	T = Teflon	SS = Нержавеющая сталь
PV = PVDF = Поливинилиденфторид		
SS = Нержавеющая сталь		

[A] – поддерживается складской запас готового продукта; [B] – поддерживается складской запас компонентов для сборки продукта.

Цены указаны на условиях «склад-Москва» с учетом НДС.
Рекомендованные розничные цены с 01.03.2017.

Информация, размещенная в Прайс-листе, не является публичной офертой.

Монтажный комплект

Состав: приемный клапан; инжекционный клапан; всасывающая трубка PVC, 2 м; нагнетательная трубка PE, 6 м; деаэрационная трубка PVC, 2 м.

Группа продукта ZM 1

Максимальный расход, л/ч	Максимальное давление, бар	Материал			Тип соединения	Без реле уровня № продукта	EUR	С реле уровня (штекер M12) № продукта	EUR
		Корпус	Уплотнение	Шарик					
7,5	13	PP	V	C	Цанговое под трубку 4/6 мм	95730440	**85,00**	95730464	**160,00**
		PP	E	C		95730441	**85,00**	95730465	**160,00**
		PVC	V	C		95730442	**85,00**	95730466	**160,00**
		PVC	E	C		95730443	**85,00**	95730467	**160,00**
		PVC	T	C		95730444	**101,00**	95730468	**176,00**
		PV	V	C		95730445	**111,00**	95730469	**198,00**
		PV	E	C		95730446	**111,00**	95730470	**198,00**
		PV	T	C		95730447	**125,00**	95730471	**218,00**
30	12	PP	V	C	Цанговое под трубку 6/9 мм	95730448	**96,00**	95730472	**170,00**
		PP	E	C		95730449	**96,00**	95730473	**170,00**
		PVC	V	C		95730450	**96,00**	95730474	**170,00**
		PVC	E	C		95730451	**96,00**	95730475	**170,00**
		PVC	T	C		95730452	**117,00**	95730476	**201,00**
		PV	V	C		95730453	**126,00**	95730477	**210,00**
		PV	E	C		95730454	**126,00**	95730478	**210,00**
		PV	T	C		95730455	**139,00**	95730479	**230,00**
60	9	PP	V	C	Цанговое под трубку 9/12 мм	95730456	**104,00**	95730480	**176,00**
		PP	E	C		95730457	**104,00**	95730481	**176,00**
		PVC	V	C		95730458	**104,00**	95730482	**176,00**
		PVC	E	C		95730459	**104,00**	95730483	**176,00**
		PVC	T	C		95730460	**117,00**	95730484	**197,00**
		PV	V	C		95730461	**129,00**	95730485	**212,00**
		PV	E	C		95730462	**129,00**	95730486	**212,00**
		PV	T	C		95730463	**142,00**	95730487	**243,00**

Приемный клапан

Группа продукта ZM 1

Макс. расход через клапан, л/ч	Материал			Тип соединения	Без реле уровня № продукта	EUR	С реле уровня (штекер M12) № продукта	EUR
	Корпус	Уплотнение	Шарик					
60	PE	V, E	C	Цанговое под трубки 4/6, 6/9, 6/12, 9/12 мм	98070951[A]	**44,00**	98070966	**127,00**
	PE	T	C		98070952	**59,00**	98070967	**142,00**
	PV	V, E	C		98070953	**68,00**	98070968	**179,00**
	PV	T	C		98070954	**84,00**	98070969	**196,00**
	SS	T	SS	Резьбовое Rp ¼"	98070963	**184,00**	–	**–**
400	PP	E	C	Штуцерное под шланги 19/27, 25/34 мм	96527112	**188,00**	–	**–**
	PP	V	C		96527113	**188,00**	–	**–**
	PV	V	C		96527114	**по запросу**	–	**–**
	SS	V	SS	Резьбовое Rp ¾"	96534450	**454,00**	–	**–**
1150	PP	E	G	Резьбовое Rp 1 ¼"	96527115	**343,00**	–	**–**
	PP	V	G		96527116	**353,00**	–	**–**
	PV	V	G		96527118	**по запросу**	–	**–**
	SS	V	S		96534454	**831,00**	–	**–**

Обозначение материалов

Дозирующая головка	Уплотнение	Шарики
PVC = Поливинилхлорид	V = Viton (FKM)	C = Керамика
PP = Полипропилен	E = EPDM	G = Стекло
PE = Полиэтилен	T = Teflon	SS = Нержавеющая сталь
PV = PVDF = Поливинилиденфторид		
SS = Нержавеющая сталь		

[A] – поддерживается складской запас готового продукта; [B] – поддерживается складской запас компонентов для сборки продукта.

Цены указаны на условиях «склад-Москва» с учетом НДС.
Рекомендованные розничные цены с 01.03.2017.

Информация, размещенная в Прайс-листе, не является публичной офертой.

Инжекционный клапан

Группа продукта ZM 1

Макс. расход через клапан, л/ч	Длина L, мм	Максимально допустимое давление, бар	Материал: Корпус	Материал: Уплотнение	Материал: Шарик	Тип соединения	№ продукта	EUR
60	100	16	PP	FKM	C	Цанговое под трубки 4/6, 6/9, 6/12, 9/12 мм	95730904	**54,00**
			PP	EPDM	C		95730908[A]	**54,00**
			PVC	FKM	C		95730912[A]	**48,00**
60 с лепестковым затвором	55		PVC	FKM	C		95730964	**88,00**
60	100		PVC	EPDM	C		95730916	**48,00**
			PVC	PTFE	C		95730920	**82,00**
			PVDF	FKM	C		95730924	**82,00**
			PVDF	EPDM	C		95730928	**81,00**
			PVDF	PTFE	C		95730932	**114,00**
	27	100	SS	PTFE	SS	Резьбовое Rp ¼"	95730936	**284,00**
	300	16	PVC	FKM	C	Цанговое под трубки 4/6, 6/9, 6/12, 9/12 мм	95730940	**89,00**
			PVC	EPDM	C		95730944	**89,00**
			PVC	PTFE	C		95730948	**118,00**
400	122	10	PP	EPDM	C	Штуцерное под шланги 19/27, 25/34 мм	96527119	**301,00**
			PP	FKM	C		96527120	**301,00**
			PVDF	FKM	C	Резьбовое Rp ¾"	96527121	**по запросу**
			SS	FKM	SS		96534457	**611,00**
550	60		PP	EPDM	C	Приварное под трубу 20/25 мм	95713528	**235,00**
			PP	FKM	G		96688312	**192,00**
			PVC	EPDM	C	Штуцерное под шланг 19/27 мм	95730856	**188,00**
			PVC	FKM	G		96688309	**140,00**
			PVC	EPDM	C	Штуцерное под шланг 13/20 мм, Клеевое под трубу 20/25 мм	95727722	**188,00**
			PVC	FKM	G		96688308	**140,00**
1150	120		PP	EPDM	G	Резьбовое Rp 1 ¼"	96527122	**555,00**
			PP	FKM	G		96527123	**564,00**
			PV	FKM	G		96527124	**по запросу**
			SS	FKM	SS		96534459	**1343,00**
	200		PVC	FKM	G	Резьбовое G2"	96688318	**580,00**

Гибкие трубки

Группа продукта ZM 1

Внутренний/внешний диаметр трубки	Максимально допустимое давление, бар	Длина, м	Материал	№ продукта	EUR
4/6 мм	20	10	ETFE	95730338	**117,00**
	20	50		95730339	**586,00**
	13	3	PE	91835676	**9,00**
	13	10		91836504[A]	**18,00**
	13	50		91835680[A]	**71,00**
	0,5	3	PVC	96701733	**9,00**
	0,5	10		96702133	**18,00**
	0,5	50		96727418	**71,00**
6/9 мм	20	10	ETFE	95730341	**224,00**
	20	50		95730342	**1117,00**
	13	3	PE	96727409	**10,00**
	13	10		96727412	**25,00**
	13	50		96727415	**127,00**
	0,5	3	PVC	95730334	**10,00**
	0,5	10		95730335	**25,00**
	0,5	50		95730336	**127,00**
6/12 мм	23	10	PVC армированный	96653571	**47,00**
	23	50		91835686	**243,00**
9/12 мм	13	10	ETFE	95730344	**335,00**
	13	50		95730345	**1675,00**
	9	10	PE	96705657	**29,00**
	9	50		96727398	**132,00**
	0,5	10	PVC	95730890	**29,00**
	0,5	50		95724702	**137,00**
12/19 мм	15	10	PVC армированный	96534489	**49,00**
15/20 мм	0,5	2	PVC	96535081	**5,00**
16/24 мм	14	10	PVC армированный	96441200	**107,00**
19/27 мм	12	10		96696200	**128,00**
	12	50		96695788	**603,00**
25/34 мм	10	5		96535070	**62,00**
	10	10		96441201	**128,00**
32/41 мм	9	5		96535077	**91,00**
	9	10		96535079	**179,00**

[A] – поддерживается складской запас готового продукта; [B] – поддерживается складской запас компонентов для сборки продукта.

Цены указаны на условиях «склад-Москва» с учетом НДС.
Рекомендованные розничные цены с 01.03.2017.

Информация, размещенная в Прайс-листе, не является публичной офертой.

Импульсный водосчётчик

Беспотенциальный импульсный сигнал для дозирования пропорционально расходу.
Длина кабеля 3 метра.
Для подключения к насосам серии DMX-AR, DMH-AR, DDI-AR(AF), DDA, DDC-A(AR), DDE-P(PR) используйте штекер 96698715[A].
Для подключения к насосам серии DME-AR используйте штекер 96440449.

Группа продукта ZM 1

Расход воды, м³/ч	Частота импульсов, л/имп.	Максимальное давление, бар	Максимальная температура воды							
			30°C		50°C		90°C		120°C	
			№продукта	EUR	№продукта	EUR	№продукта	EUR	№продукта	EUR
1,5	1	16	96446846	**317,00**	–		96446897	**397,00**	–	
2,5	2,5	16	96446847	**317,00**	–		96446898	**397,00**	–	
15,0	10	16	–		96446848	**1061,00**	–		96446899	**2702,00**
1,5	0,25	16	96482640	**305,00**	–		96482643	**397,00**	–	
2,5	0,25	16	96482641	**305,00**	–		96482644	**397,00**	–	
15,0	2,5	16	96482642	**1061,00**	–		96482645	**1061,00**	–	
40,0	100	10	–		96446849	**2150,00**	–		96446900	**3771,00**
60,0	25	10	–		96446850	**2396,00**	–		96446901	**3841,00**
150,0	100	10	–		96446851	**3255,00**	–		96446902	**5744,00**

Многофункциональный клапан

Противодавление регулируется в диапазоне 1-4 бар, предварительно установлено на 3 бар.
Давление сброса регулируется в диапазоне 7-16 бар, предварительно установлено на 10 или 16 бар соответственно.
Максимальное давление в системе 16 бар.
Материал корпуса PVDF.
Монтируется непосредственно на напорный клапан насоса, соединение G ⅝".
В комплекте с цанговыми соединениями под шланги 4/6 мм, 6/9 мм, 6/12 мм, 9/12 мм.

Группа продукта ZM 1

Максимальный расход, л/ч	Материал			Давление 10 бар № продукта	EUR	Давление 16 бар № продукта	EUR
	Соединения	Уплотнение	Мебрана				
60	PP	FKM	PTFE	95704585	**209,00**	95730821	**211,00**
		EPDM		95704591	**209,00**	95730822	**211,00**
	PVC	FKM		95730807[A]	**209,00**	95730823	**211,00**
		EPDM		95730808	**209,00**	95730824	**211,00**
		PTFE		95730809	**265,00**	95730825	**267,00**
	PVDF	FKM		95730810	**217,00**	95730826	**219,00**
		EPDM		95730811	**217,00**	95730827	**219,00**
		PTFE		95730812	**272,00**	95730828	**274,00**

Обозначение материалов

Дозирующая головка	Уплотнение	Шарики
PVC = Поливинилхлорид	V = Viton (FKM)	C = Керамика
PP = Полипропилен	E = EPDM	G = Стекло
PE = Полиэтилен	T = Teflon	SS = Нержавеющая сталь
PV = PVDF = Поливинилиденфторид		
SS = Нержавеющая сталь		

[A] – поддерживается складской запас готового продукта; [B] – поддерживается складской запас компонентов для сборки продукта.

Цены указаны на условиях «склад-Москва» с учетом НДС.
Рекомендованные розничные цены с 01.03.2017.

Информация, размещенная в Прайс-листе, не является публичной офертой.

Предохранительный клапан

Группа продукта ZM 1

Максимальный расход, л/ч	Материал		Тип соединения	Давление 10 бар № продукта	EUR	Давление 16 бар № продукта	EUR
	Корпус	Уплотнение					
60	PP	E/V	Цанговое под трубки 4/6, 6/9, 6/12, 9/12 мм	95730757	**136,00**	95730773	**136,00**
	PVC	E/V		95730758	**136,00**	95730774	**136,00**
	PVC	T		95730759	**188,00**	95730775	**188,00**
	PV	E/V		95730760	**199,00**	95730776	**199,00**
	PV	T		95730761	**248,00**	95730777	**248,00**
	SS	–	Резьбовое Rp ¼"	95730771	**322,00**	95730783	**322,00**
550	PP	E	Штуцерное под шланги 19/27, 25/34 мм	96295888	**573,00**	–	**–**
	PP	V		96295889	**573,00**	–	**–**
	PVC	E		96295890	**459,00**	–	**–**
	PVC	V		96295891	**459,00**	–	**–**
	PP	E	Приварное под трубу 20/25 мм	96727384	**589,00**		
	PP	V		95709804	**589,00**		
	PVC	E	Штуцерное под шланг 13/20 мм, Клеевое под трубу 20/25 мм	95709806	**419,00**		
	PVC	V		96693421	**419,00**		
	PV	T	Приварное под трубу 20/25 мм	96699704	**1023,00**		
	SS	–	Резьбовое Rp ¾"	96295892	**1408,00**	–	**–**
1150	PP	E	Приварное под трубу 32/40 мм	96295893	**945,00**	–	**–**
	PP	V		96295894	**945,00**	–	**–**
	PVC	E	Клеевое под трубу 32/40 мм	96295895	**802,00**	–	**–**
	PVC	V		96295896	**802,00**	–	**–**
	SS	–	Резьбовое Rp 1 ¼"	96295897	**2639,00**	–	**–**

Обозначение материалов

Дозирующая головка	Уплотнение	Шарики
PVC = Поливинилхлорид	V = Viton (FKM)	C = Керамика
PP = Полипропилен	E = EPDM	G = Стекло
PE = Полиэтилен	T = Teflon	SS = Нержавеющая сталь
PV = PVDF = Поливинилиденфторид		
SS = Нержавеющая сталь		

Цены указаны на условиях «склад-Москва» с учетом НДС.
Рекомендованные розничные цены с 01.03.2017.

Информация, размещенная в Прайс-листе, не является публичной офертой.

Клапан поддержания давления

Противодавление регулируется в диапазоне 1-5 бар, предварительно установлено на 3 бар.
Максимальное давление в системе 10 бар.

Группа продукта ZM 1

Максимальный расход, л/ч	Материал		Тип соединения	№ продукта	EUR
	Корпус	Уплотнение			
60	PP	E/V	Цанговое под трубки 4/6, 6/9, 6/12, 9/12 мм	95730741	**114,00**
	PVC	E/V		95730742	**114,00**
	PVC	T		95730743	**147,00**
	PV	E/V		95730744	**162,00**
	PV	T		95730745	**214,00**
	SS	–	Резьбовое Rp ¼"	95730751	**295,00**
550	PP	E	Штуцерное под шланги 19/27, 25/34 мм	96295903	**529,00**
	PP	V		96295904	**529,00**
	PVC	E		96295905	**429,00**
	PVC	V		96295906	**429,00**
	PP	E	Приварное под трубу 20/25 мм	96727370	**499,00**
	PP	V		96693704	**499,00**
	PVC	E	Штуцерное под шланг 13/20, Клеевое под трубу 20/25 мм	96693603	**385,00**
	PVC	V		96376567	**385,00**
	PV	T	Приварное под трубу 20/25 мм	96618727	**925,00**
	SS	–	Резьбовое Rp ¾"	96295907	**812,00**
1150	PP	E	Приварное под трубу 32/40 мм	96295908	**817,00**
	PP	V		96295909	**817,00**
	PVC	E	Клеевое под трубу 32/40 мм	96295910	**831,00**
	PVC	V		96295911	**831,00**
	SS	–	Резьбовое Rp 1 ¼"	96295912	**2241,00**

Обозначение материалов

Дозирующая головка	Уплотнение	Шарики
PVC = Поливинилхлорид	V = Viton (FKM)	C = Керамика
PP = Полипропилен	E = EPDM	G = Стекло
PE = Полиэтилен	T = Teflon	SS = Нержавеющая сталь
PV = PVDF = Поливинилиденфторид		
SS = Нержавеющая сталь		

Цены указаны на условиях «склад-Москва» с учетом НДС.
Рекомендованные розничные цены с 01.03.2017.

Информация, размещенная в Прайс-листе, не является публичной офертой.

Новинка!

КОМПЛЕКТНАЯ УСТАНОВКА DSS ДЛЯ СВЕРХТОЧНОГО ДОЗИРОВАНИЯ РАСТВОРОВ РЕАГЕНТОВ

- Простота монтажа:
  станция полностью готова к подключению

- Сверхточное и плавное дозирование растворов реагентов за счет наличия демпфера пульсации

- Стабильность работы
  за счет наличия линии возврата реагента в дозировочную емкость

- Высокая надежность

- Простота сервисного обслуживания:
  промывка отдельно каждого насоса благодаря наличию линии промывной жидкости

- **Технические характеристики**

Подача (на 1 точку дозирования)	до 150 л/ч по запросу
Точность дозирования	± 1%
$P_{рабочее}$	до 10 бар
$P_{системы}$	до 10 бар
$T_{перекач.\ жидкости}$	от 0 до +45 °C

Цены указаны на условиях «склад-Москва» с учетом НДС.
Рекомендованные розничные цены с 01.03.2017.

Информация, размещенная в Прайс-листе, не является публичной офертой.

Комплектная дозировочная установка DSS

Комплектация: Насосы, предохранительные клапаны, клапаны поддержания давления, запорные клапаны, демпферы пульсаций, манометры, клеммная коробка, трубопроводы, монтажная плита, кабели со штереком для внешнего управления.

Глубина регулирования: 1:3000 для насоса DDA 7.5-16 / 1:1000 для остальных моделей серии SmartDigital.

Мембрана: Одинарная, PTFE.

Точность дозирования: ± 1%.

Перекачиваемая жидкость: Жидкая, неабразивная, без волокнистых включений, негорючая. Для перекачивания химически агрессивных жидкостей необходимо выбрать соответствующую комбинацию материалов насоса, стойких к рабочей среде.

Температура перекачиваемой жидкости: 0 ... +45 °C.

Температура окружающей среды: 0 ... +40 °C.

Максимальное рабочее давление установки: 10 бар.

Материал трубопроводов: PVC-U.

Присоединения: Всасывающий трубопровод: втулка под вклейку труб PVC 15/20 мм;
напорный трубопровод: втулка под вклейку труб PVC 10/16 мм;
трубопровод промывной жидкости: втулка под вклейку труб PVC 10/16 мм;
трубопровод возврата реагента: втулка под вклейку труб PVC 10/16 мм.

Тип двигателя: Шаговый.

Номинальное напряжение: 1 x 110-240 В.

Номинальная частота: 50/60 Гц.

Степень защиты: IP65.

Кабель: 1,5 м со штекером SCHUKO.

Вариант управления AR

Ручная настройка производительности
Импульсный входной сигнал в мл/имп.
Аналоговый сигнал 0/4-20 мА (входной и выходной)
Режим партия (на основе импульсов)
Дозирование на базе таймера
Внешний старт/стоп
Двухуровневый контроль реагента
Релейные выходы (2 реле)
Управление по шине связи (требуется дополнительное оборудование E-box)
Автоматическое удаление воздуха

Группа продукта M 7

Тип продукта	Количество насосов рабоч./резерв.	Количество точек дозирования	Тип насоса	Макс. Q (л/ч)	Макс. H (бар)	Вариант управления	Материал: Доз. головка	Материал: Уплотнения	Материал: Шарики клапанов	№ продукта	EUR
DSS-PP-S-C	1/1	1	DDA	7,5	16*	AR	PVC	V	C	98440830	**10539,00**
	1/1			12	10					98440831	**10836,00**
	1/1			17	7					98440832	**10836,00**
	1/1			30	4					98440833	**11083,00**
DSS-PP-S-B	2/0	2		7,5	16					98440836	**13350,00**
	2/0			12	10					98440837	**13648,00**
	2/0			17	7					98440838	**13648,00**
	2/0			30	4					98440839	**13895,00**
DSS-PP-S-D	2/1	2		7,5	16					98440842	**15784,00**
	2/1			12	10					98440843	**16231,00**
	2/1			17	7					98440844	**16231,00**
	2/1			30	4					98440845	**16602,00**

* Давление в дозировочной установке DSS до 10 бар.

Обозначение материалов

Дозирующая головка	Уплотнение	Шарики
PVC = Поливинилхлорид	V = Viton (FKM)	C = Керамика
PP = Полипропилен	E = EPDM	G = Стекло

PE = Полиэтилен	T = Teflon	SS = Нержавеющая сталь
PV = PVDF = Поливинилиденфторид		
SS = Нержавеющая сталь		

Цены указаны на условиях «склад-Москва» с учетом НДС.
Рекомендованные розничные цены с 01.03.2017.

Информация, размещенная в Прайс-листе, не является публичной офертой.

Эффективная защита от всех типов патогенных микроорганизмов и вирусов

- Получение раствора диоксида хлора при концентрации 2 г/л с производительностью от 5 до 60 г/час из разбавленных растворов хлорита натрия (7,5% $NaClO_2$) и соляной кислоты (9% HCl)
- Встроенный контроллер для измерения и регулирования концентрации диоксида хлора. Подключите к предусмотренному разъему измерительную ячейку с электродом, и установка будет автоматически поддерживать необходимую концентрацию дезинфектант в водопроводной системе

- Инновационный метод производства диоксида хлора, реализованный в данной установке, требует минимальное количество химикатов. Сокращения расходов на химикаты до 40% по сравнению с другими существующими на рынке системами

- Конструктивное исполнение установки Oxiperm Pro, гарантирует высокую эксплуатационную надежность и небольшие эксплуатационные затраты
- Диоксид хлора – это надежный способ уничтожения и предотвращения повторного образования биологических пленок на стенках трубопроводов, со всеми обитающими в этих пленках легионеллами и прочими типами вредоносных микробов
- Монтаж установки Oxiperm Pro можно производить в местах с ограниченным пространством, поскольку эксплуатация и техническое обслуживание установки выполняются полностью с лицевой стороны

Цены указаны на условиях «склад-Москва» с учетом НДС.
Рекомендованные розничные цены с 01.03.2017.

Информация, размещенная в Прайс-листе, не является публичной офертой.

Oxiperm Pro (OCD162)

Компактная установка для производства и дозирования диоксида хлора методом, основанном на реакции между 7,5% хлоритом натрия и 9% соляной кислотой, с емкостями для химических реагентов.

Oxiperm Pro 162-5

Макс. 5 г диоксида хлора в час (для обработки 12,5 м³/ч воды при предельно допустимой концентрации ClO_2 0,4 мг/л). Группа продукта M 11

Тип продукта	№ продукта	EUR
OCD-162-5-S/G, с цифровым дозировочным насосом DDA	95735153	**13567,00**

Oxiperm Pro 162-10

Макс. 10 г диоксида хлора в час (для обработки 25 м³/ч воды при предельно допустимой концентрации ClO_2 0,4 мг/л). Группа продукта M 11

Тип продукта	№ продукта	EUR
OCD-162-10-S/G, с цифровым дозировочным насосом DDA	95735161	**15204,00**

Oxiperm Pro 162-30

Макс. 30 г диоксида хлора в час (для обработки 75 м³/ч воды при предельно допустимой концентрации ClO_2 0,4 мг/л). Группа продукта M 11

Тип продукта	№ продукта	EUR
OCD-162-30-P/G1, с цифровым дозировочным насосом DDI 222, для емкости 60 л	95735171	**20584,00**
OCD-162-30-P/G2, с цифровым дозировочным насосом DDI 222, для емкости 200/1000 л	95735175	**20935,00**

Oxiperm Pro 162-60

Макс. 60 г диоксида хлора в час (для обработки 150 м³/ч воды при предельно допустимой концентрации ClO_2 0,4 мг/л). Группа продукта M 11

Тип продукта	№ продукта	EUR
OCD-162-60-P/G1, с цифровым дозировочным насосом DDI 222, для емкости 60 л	95718454	**23795,00**
OCD-162-60-P/G2, с цифровым дозировочным насосом DDI 222, для емкости 200/1000 л	95718458	**24106,00**

SELCOPERM® / VACCUPERM® / POLYDOS®

SELCOPERM® – установки для электролитического получения раствора гипохлорита натрия.

- Получение на месте эксплуатации надёжного дезинфектанта – исходные продукты только поваренная соль и питьевая вода.
- Производительность установок от 125 г/ч до 50 кг/ч по а.х. и более – успешные инсталяции на водоканалах крупных городов
- Соответствие всем требованиям промышленной безопасности и санитарным нормам СанПин 2.1.4.10.74-01.

VACCUPERM® – вакуумные установки для дозирования газа (хлора, аммиака, углекислого газа, диоксида серы).

- Вся установка дозирования газа, от контейнера с хлором до точки инжекции, находится в разряженном состоянии – в ней вакуум, это обеспечивает высокую степень надёжности и безопасности.
- Поставка оборудования «Под ключ» – проектирование, монтаж, ввод в эксплуатацию и сервисное обслуживание.

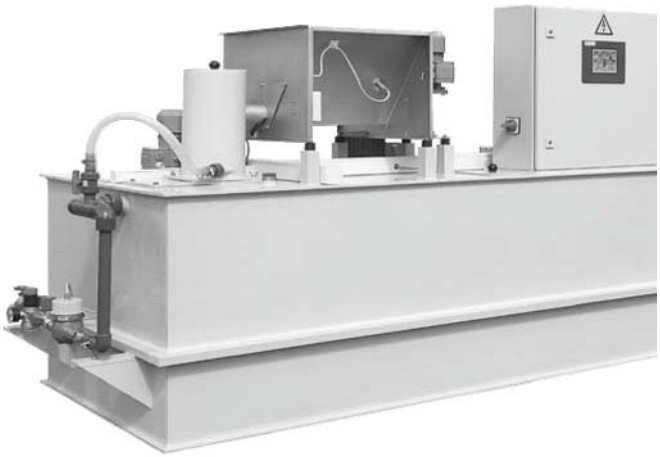

POLYDOS® – автоматические установки для приготовления 0,05–0,5 %-ных растворов из сухих и жидких химических концентратов, таких как органические полимеры, флокулянты и коагулянты (напр. сульфат алюминия), сода, известковое молочко, бентонит, сульфат аммония, активированный уголь и многие другие.

Цены указаны на условиях «склад-Москва» с учетом НДС.
Рекомендованные розничные цены с 01.03.2017.

Информация, размещенная в Прайс-листе, не является публичной офертой.

Передовые решения для управления насосным оборудованием

DEMAND MORE

DEMAND **GRUNDFOS**
iSOLUTIONS

- Все шкафы управления **Control MPC** комплектуются обновленным интеллектуальным контроллером **CU352 MultiPumpControl**, разработанным специально для систем водоснабжения, отопления и циркуляции:
  – от 1-го до 6-ти параллельных насосов
  – возможность применения преобразователей частоты CUE
  – функция пропорционального регулирования давления в системах водоснабжения
  – широкий список дополнительных опций

- Любой насос может стать «умным» и «энергоэффективным» с преобразователем частоты Grundfos CUE
  – разработан специально для насосов
  – встроенные характеристики насосов Grundfos
  – мощность от 0,55 до 250 кВт
  – степень защиты IP20 или IP54
  – сетевое электропитание 1 x 220 В или 3 x 380 В
  – может входить в состав Control MPC-E и Control DC-E

- Новые интеллектуальные шкафы управления **Control DC-E** со встроенными преобразователями частоты CUE – лучшее решение для энергоэффективной работы в системах дренажа и канализации:
  – управление до 6-ти насосов в одной или двух группах, установленных в общем резервуаре
  – обновленный контроллер **CU362 Dedicated Controls**
  – автоматическая энергооптимизация насосов (до 30–40% экономии электроэнергии)
  – защита от заклинивания (реверс)
  – дистанционный контроль и управление по Ethernet, Modbus, Profibus, GSM или с помощью SMS-сообщений

Цены указаны на условиях «склад-Москва» с учетом НДС.
Рекомендованные розничные цены с 01.03.2017.

Информация, размещенная в Прайс-листе, не является публичной офертой.

Устройство Grundfos GO (замена пульта управления R100)

Предназначено для беспроводной настройки и контроля параметров оборудования Grundfos, имеющего инфракрасный порт или радиоканал. Работает совместно со смартфонами на базе Android или Apple при установке соответствующего бесплатного приложения. Применяется для насосов CR(I,N)E, TP(D)E, NKE, NBE, MTRE, Magna, Magna 3, UPE, CME, установок Hydro Multi-E, шкафов управления Control DC, устройств MP204, CU300, CU301, IO351, интерфейсов CIU AUTO$_{ADAPT}$.

Группа продукта Z

Тип продукта	Применение	№ продукта	EUR
MI202	Подключаемый модуль для устройств Apple iPhone, iPad, iPod touch с разъемом 30-pin	98046376	**104,00**
MI204	Подключаемый модуль для устройств Apple iPhone, iPad, iPod touch с разъемом Lightning	98424092	**104,00**
MI301	Bluetooth модуль для устройств на базе Android или Apple iOS	98046408[A]	**209,00**

Модуль передачи данных CIM

Предназначен для управления оборудованием Grundfos в системах диспетчеризации (SCADA-системы) по промышленным протоколам связи. Модуль самостоятельно устанавливается непосредственно в изделие.

Группа продукта Z

Тип продукта	Тип протокола	Применение	№ продукта	EUR
CIM 060	Grundfos GO	Для Control DC	98778356	**216,00**
CIM 100	LONtalk	Для Magna3, Magna3 D (2xCIM), E-насосов (TPE, CR(I,N)E, MTRE, CME, NBE, NKE) с двигателями моделей H/I/J + 11-22 кВт	96824797	**228,00**
CIM 110	LONtalk	Для TPED, Hydro Multi-E с двигателями моделей H/I/J, Control MPC (CU352), Hydro MPC (CU352)	96824798	**228,00**
CIM 150	Profibus DP	Для Magna3, Magna3 D (2xCIM), E-насосов (TPE, CR(I,N)E, MTRE, CME, NBE, NKE) с двигателями моделей H/I/J + 11-22 кВт, TPED, Hydro Multi-E с двигателями моделей H/I/J, Control MPC (CU352), Hydro MPC (CU352), Control DC	96824793	**250,00**
CIM 200	Modbus RTU/ COMLi	Для Magna3, Magna3 D (2xCIM), E-насосов (TPE, CR(I,N)E, MTRE, CME, NBE, NKE) с двигателями моделей H/I/J + 11-22 кВт, TPED, Hydro Multi-E с двигателями моделей H/I/J, Control MPC (CU352), Hydro MPC (CU352), Control DC	96824796[A]	**228,00**
CIM 250[1] без аккумул.	GSM/GPRS, SMS сообщения	Для Magna3, Magna3 D (2xCIM), E-насосов (TPE, CR(I,N)E, MTRE, CME, NBE, NKE) с двигателями моделей H/I/J + 11-22 кВт, TPED, Hydro Multi-E с двигателями моделей H/I/J, Control MPC (CU352), Hydro MPC (CU352), Control DC	96824795	**536,00**
CIM 300	BACnet MS/TP	Для Magna3, Magna3 D (2xCIM), E-насосов (TPE, CR(I,N)E, MTRE, CME, NBE, NKE) с двигателями моделей H/I/J + 11-22 кВт, TPED, Hydro Multi-E с двигателями моделей H/I/J, Control MPC (CU352), Hydro MPC (CU352)	96893770	**228,00**
CIM 500	Industrial Ethernet	Для Magna3, Magna3 D (2xCIM), E-насосов (TPE, CR(I,N)E, MTRE, CME, NBE, NKE) с двигателями моделей H/I/J + 11-22 кВт, TPED, Hydro Multi-E с двигателями моделей H/I/J, Control MPC (CU352), Hydro MPC (CU352), Control DC	98301408[A]	**515,00**

[1] Необходимо подключение GSM-антенны.

Интерфейс передачи данных CIU

Предназначен для управления оборудованием Grundfos с протоколом связи GENIbus в системах диспетчеризации (SCADA-системы) по промышленным протоколам связи. Степень защиты IP54. Размеры 182x108x82 мм (ВхШхГ), монтаж на DIN-рейку или настенный. Сетевое электропитание: 1 x 24–240 В, 0–60 Гц.

Группа продукта Z

Тип продукта	Тип протокола	Применение	№ продукта	EUR
CIU 100	LONtalk	Для UPE/MAGNA[1], TPED (2xCIU) и Hydro Multi-E 11-22кВт, CUE	96753735	**397,00**
CIU 150	Profibus DP	Для UPE/MAGNA[1], TPED (2xCIU) и Hydro Multi-E 11-22кВт, CUE, MP204, Control MP204	96753081	**446,00**
CIU 200	Modbus RTU/COMLi	Для UPE/MAGNA[1], TPED (2xCIU) и Hydro Multi-E 11-22кВт, CUE, MP204, Control MP204	96753082[A]	**397,00**
CIU 250[2] с аккумул.	GSM/GPRS, SMS сообщения	Для UPE/MAGNA[1], TPED (2xCIU) и Hydro Multi-E 11-22кВт, CUE, MP204, Control MP204	96787106	**714,00**
CIU 251[2] с аккумул.	GSM/GPRS, SMS-сообщения, с платой входов/выходов	Для UPE/MAGNA[1], Hydro Multi-E 11-22кВт, CUE, MP204, Control MP204	98424321	**793,00**
CIU 300	BACnet MS/TP	Для UPE/MAGNA[1], TPED (2xCIU) и Hydro Multi-E 11-22кВт, CUE	96893769	**397,00**
CIU 500	Industrial Ethernet	Для UPE/MAGNA[1], TPED (2xCIU) и Hydro Multi-E 11-22кВт, CUE, MP204, Control MP204	96753894	**632,00**
CIU 152	Grundfos GO + Profibus-DP	Для всех насосов DP, EF, SEG, SL с функцией AUTO$_{ADAPT}$	98128063	**589,00**
CIU 202	Grundfos GO + Modbus RTU/COMLi	Для всех насосов DP, EF, SEG, SL с функцией AUTO$_{ADAPT}$	97644728	**589,00**
CIU 252[2]	Grundfos GO + GSM/GPRS/SMS	Для всех насосов DP, EF, SEG, SL с функцией AUTO$_{ADAPT}$	97644729	**839,00**
CIU 902	только с устройством Grundfos GO	Для всех насосов DP, EF, SEG, SL с функцией AUTO$_{ADAPT}$	97644690	**471,00**

[1] Необходимо наличие встроенного модуля GENIbus. [2] Необходимо подключение GSM-антенны.

[A] – поддерживается складской запас готового продукта; [B] – поддерживается складской запас компонентов для сборки продукта.

Цены указаны на условиях «склад-Москва» с учетом НДС.
Рекомендованные розничные цены с 01.03.2017.

Информация, размещенная в Прайс-листе, не является публичной офертой.

Принадлежности для CIM/CIU 250

Группа продукта Z

Тип продукта	Описание	№ продукта	EUR
GSM-антенна	Врезной монтаж на крышке шкафа, IP69K, кабель 2 м.	97631956	**88,00**
GSM-антенна	Накладной монтаж на липкой ленте, IP65, кабель 4 м.	97631957	**84,00**
Аккумулятор для CIM 250	Li-ion, 1000 мА, монтаж на модуле CIM250, обеспечивает бесперебойное питание модуля.	97631960	**49,00**

Реле термисторной защиты MS220C

Применяется с насосами, оснащенными терморезисторами PTC по DIN 44081, 44082.
Обеспечивает контроль температуры и защиту электродвигателя от перегрева.
Имеет выходное сигнальное реле с перекидным контактом (C-NO-NC), с максимальной нагрузкой 415 В, 6 А.
Степень защиты IP40. Размеры: 72x33x60 мм (ВхШхГ), монтаж на DIN-рейку или настенный.
Сетевое электропитание: 1 x 220-240 В, 50 Гц.

Группа продукта Z

Тип продукта	Описание	№ продукта	EUR
MS220C	Для всех насосов, оснащенных терморезисторами PTC	00ID8945[A]	**83,00**

Насосы и насосные станции Grundfos - http://www.pump-selection.ru/
Официальный дилер и сервис-партнер Грундфос -
http://www.cinto.ru/company/partner/grundfos/

[A] – поддерживается складской запас готового продукта; [B] – поддерживается складской запас компонентов для сборки продукта.

Цены указаны на условиях «склад-Москва» с учетом НДС.
Рекомендованные розничные цены с 01.03.2017.

Информация, размещенная в Прайс-листе, не является публичной офертой.

Реле защиты от «сухого» хода + реле термисторной защиты LiqTec

Основные функции LiqTec:

• защищает насос от работы без воды;

• защищает насос от высокой температуры жидкости (130 ±5 °C);

• контролирует температуру обмоток электродвигателя, оснащенного терморезисторами PTC.

Имеет выходное сигнальное реле с перекидным контактом (C-NO-NC), с максимальной нагрузкой 250 В, 1 А.

Степень защиты IPX0, размеры 116×90×67 мм (В×Ш×Г), монтаж на DIN-рейке.

Сетевое электропитание: 1 × 200-240 В, 50 Гц.

Группа продукта Z

Тип продукта	Описание	№ продукта	EUR
LiqTec	В комплект входит релейный модуль + датчик с кабелем 5 м.	96556429[A]	**723,00**
Кабель-удлинитель	Увеличивает длину кабеля датчика на 15 метров.	96443676	**115,00**
Датчик LiqTec	Для E-насосов с новыми двигателями MGE (модели H и I)	96556427[A]	**344,00**

Пульт управления PUG

Устройство защиты, автоматического резервирования и переключения по времени для двух насосов.

В комплект входит универсальный электронный таймер.

Режимы работы: выкл, автоматический по реле времени, вкл 1-й насос, вкл 2-й насос, вкл оба насоса.

Индикация работы каждого насоса и общей аварии.

Устройство имеет беспотенциальный контакт сигнализации о неисправности.

Степень защиты IP 54, температура окружающей среды 0 ... +40 °C.

Размеры: 326×200×182 мм (В×Ш×Г), пластиковый корпус.

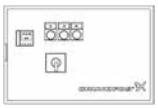

Группа продукта Z

Тип продукта	Рабочий ток на 1 насос, А	**1 × 230 В** № продукта	EUR	**3 × 400 В** № продукта	EUR
PUG 0,16 - 0,25 A	0,16 - 0,25	96055219	**1025,00**	96055229	**1025,00**
PUG 0,25 - 0,40 A	0,25 - 0,40	96055220	**1025,00**	96055230	**1025,00**
PUG 0,40 - 0,63 A	0,40 - 0,63	96055221	**1025,00**	96055231	**1025,00**
PUG 0,63 - 1,00 A	0,63 - 1,00	96055222	**1025,00**	96055232	**1025,00**
PUG 1,00 - 1,70 A	1,00 - 1,60	96055223	**1025,00**	96055233	**1025,00**
PUG 1,60 - 2,50 A	1,60 - 2,50	96055224	**1025,00**	96055234	**1025,00**
PUG 2,50 - 4,00 A	2,50 - 4,00	96055225	**1025,00**	96055235	**1025,00**
PUG 4,00 - 6,00 A	4,00 - 6,00	96055226	**1025,00**	96055236	**1025,00**
PUG 5,50 - 8,00 A	5,50 - 8,00	96055227	**1025,00**	96055237	**1025,00**
PUG 7,00 - 10,00 A	7,00 - 10,00	96055228	**1025,00**	96055238	**1025,00**

Пульт управления GE 100

Устройство защиты, автоматического резервирования и переключения по времени для двух насосов.

В комплект входит универсальный электронный таймер.

Режимы работы: выкл, автоматический по реле времени, вкл 1-й насос, вкл 2-й насос, вкл оба насоса.

Индикация работы каждого насоса и общей аварии.

Устройство имеет беспотенциальный контакт сигнализации о неисправности.

Степень защиты IP 54, температура окружающей среды 0 ... +40 °C.

Корпус из листовой стали.

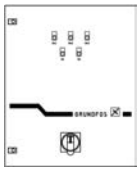

Группа продукта Z

Тип продукта	Мощность двигателя P_2, кВт	Рабочий ток на 1 насос, А	Размеры, ВхШхГ, мм.	№ продукта	EUR
GE 100/WG	5,5	11,5	600x600x210	60301110	**2920,00**
	7,5	15,5	600x600x210	60301111	**3509,00**
	11	22	600x600x210	60301112	**3525,00**
	15	30	600x600x210	60301113	**3555,00**
	18,5	37	600x600x210	60301114	**4496,00**
	22	44	760x760x210	60301115	**4742,00**
	30	60	1000x800x300	60301116	**5224,00**

[A] – поддерживается складской запас готового продукта; [B] – поддерживается складской запас компонентов для сборки продукта.

Цены указаны на условиях «склад-Москва» с учетом НДС.
Рекомендованные розничные цены с 01.03.2017.

Информация, размещенная в Прайс-листе, не является публичной офертой.

Шкаф управления с интеллектуальной системой Multi Pump Control предназначен для регулирования от 1-го до 6-ти насосов в зависимости от регулируемой величины (давления, температуры, расхода, уровня и т.д.). В состав стандартного исполнения входит: контроллер с панелью управления CU352 Multi Pump Control с цветным ЖК дисплеем (320x240 пикселей), силовая часть, главный выключатель, автоматы защиты электродвигателя, лампы-индикаторы аварии насосов.

Control MPC-E

Шкаф управления для Е-насосов Grundfos, оснащенных смонтированным на электродвигателе преобразователем частоты (TPE серии 1000, CR(I,N)E, MTRE, CME, NBE, NKE). Предназначен для плавного регулирования от 1-го до 6-ти насосов со встроенным преобразователем частоты.

Диапазон мощности:	0,37-22 кВт на один насос.
Сетевое электропитание:	Один ввод 3 × 380 В, 50 Гц. По запросу – отдельный ввод на каждый насос или двойной ввод питания с автоматическим переключением (АВР).
Электропитание насосов:	До 1,1 кВт – 1 × 220 В, 50 Гц; 1,5 кВт и выше – 3 × 380 В, 50 Гц.
Способ пуска:	Преобразователь часоты на Е-насосе Grundfos (E).
Климатическое исполнение:	Внутреннее, УХЛ4, IP54, 0 ... +40 °C, металлический корпус.

Для 1-го Е-насоса **Внимание!** Группа продукта Н 4

Тип продукта	Мощность двигателя P_2, кВт	Рабочий ток на один насос, А	№ продукта	EUR
Control MPC-E 1x0,37 E	0,37; 1 × 220 В	3,0	96837933	**3545,00**
Control MPC-E 1x0,55 E	0,55; 1 × 220 В	4,3	96837934	**3545,00**
Control MPC-E 1x0,75 E	0,75; 1 × 220 В	5,6	96837935	**3557,00**
Control MPC-E 1x1,1 E	1,1; 1 × 220 В	8,2	96837936	**3575,00**
Control MPC-E 1x1,5 E	0,55-1,5; 3×380 В	3,3	96837937	**3612,00**
Control MPC-E 1x2,2 E	2,2	4,6	96837938	**3612,00**
Control MPC-E 1x3 E	3,0	6,2	96837939	**3623,00**
Control MPC-E 1x4 E	4,0	8,1	96837940	**3623,00**
Control MPC-E 1x5,5 E	5,5	11,0	96837941	**3627,00**
Control MPC-E 1x7,5 E	7,5	15,0	96837942	**3639,00**
Control MPC-E 1x11 E	11,0	22,5	96837943	**3667,00**
Control MPC-E 1x15 E	15,0	30,0	96837944	**3804,00**
Control MPC-E 1x18,5 E	18,5	37,0	96837945	**4050,00**
Control MPC-E 1x22 E	22,0	43,5	96837946	**4235,00**

Для 2-х Е-насосов **Внимание!** Группа продукта Н 4

Тип продукта	Мощность двигателя P_2, кВт	Рабочий ток на один насос, А	№ продукта	EUR
Control MPC-E 2x0,37 E	0,37; 1 × 220 В	3,0	96837947	**3680,00**
Control MPC-E 2x0,55 E	0,55; 1 × 220 В	4,3	96837948	**3754,00**
Control MPC-E 2x0,75 E	0,75; 1 × 220 В	5,6	96837949	**3754,00**
Control MPC-E 2x1,1 E	1,1; 1 × 220 В	8,2	96837950	**3754,00**
Control MPC-E 2x1,5 E	0,55-1,5; 3×380 В	3,3	96837951	**3840,00**
Control MPC-E 2x2,2 E	2,2	4,6	96837952	**3907,00**
Control MPC-E 2x3 E	3,0	6,2	96837953	**3939,00**
Control MPC-E 2x4 E	4,0	8,1	96837954	**3969,00**
Control MPC-E 2x5,5 E	5,5	11,0	96837955	**3993,00**
Control MPC-E 2x7,5 E	7,5	15,0	96837956	**4018,00**
Control MPC-E 2x11 E	11,0	22,5	96837957	**4030,00**
Control MPC-E 2x15 E	15,0	30,0	96837958	**4230,00**
Control MPC-E 2x18,5 E	18,5	37,0	96837959	**4556,00**
Control MPC-E 2x22 E	22,0	43,5	96837960	**4783,00**

Для 3-х Е-насосов **Внимание!** Группа продукта Н 4

Тип продукта	Мощность двигателя P_2, кВт	Рабочий ток на один насос, А	№ продукта	EUR
Control MPC-E 3x0,37 E	0,37; 1 × 220 В	3,0	96837961	**3741,00**
Control MPC-E 3x0,55 E	0,55; 1 × 220 В	4,3	96837962	**3824,00**
Control MPC-E 3x0,75 E	0,75; 1 × 220 В	5,6	96837963	**3832,00**
Control MPC-E 3x1,1 E	1,1; 1x220 В	8,2	96837964	**3931,00**
Control MPC-E 3x1,5 E	0,55-1,5; 3×380 В	3,3	96837965	**3948,00**
Control MPC-E 3x2,2 E	2,2	4,6	96837966	**3970,00**
Control MPC-E 3x3 E	3,0	6,2	96837967	**4002,00**
Control MPC-E 3x4 E	4,0	8,1	96837968	**4024,00**
Control MPC-E 3x5,5 E	5,5	11,0	96837969	**4034,00**
Control MPC-E 3x7,5 E	7,5	15,0	96837970	**4046,00**
Control MPC-E 3x11 E	11,0	22,5	96837971	**4303,00**
Control MPC-E 3x15 E	15,0	30,0	96837972	**4773,00**
Control MPC-E 3x18,5 E	18,5	37,0	96837973	**5347,00**
Control MPC-E 3x22 E	22,0	43,5	96837974	**5449,00**

Для 4-х Е-насосов **Внимание!** Группа продукта Н 4

Тип продукта	Мощность двигателя P_2, кВт	Рабочий ток на один насос, А	№ продукта	EUR
Control MPC-E 4x0,37 E	0,37; 1 × 220 В	3,0	96837975	**4069,00**
Control MPC-E 4x0,55 E	0,55; 1 × 220 В	4,3	96837976	**4088,00**
Control MPC-E 4x0,75 E	0,75; 1 × 220 В	5,6	96837977	**4095,00**
Control MPC-E 4x1,1 E	1,1; 1 × 220 В	8,2	96837978	**4106,00**
Control MPC-E 4x1,5 E	0,55-1,5; 3×380 В	3,3	96837979	**4247,00**
Control MPC-E 4x2,2 E	2,2	4,6	96837980	**4268,00**
Control MPC-E 4x3 E	3,0	6,2	96837981	**4268,00**
Control MPC-E 4x4 E	4,0	8,1	96837982	**4268,00**
Control MPC-E 4x5,5 E	5,5	11,0	96837983	**4628,00**
Control MPC-E 4x7,5 E	7,5	15,0	96837984	**4630,00**
Control MPC-E 4x11 E	11,0	22,5	96837985	**4997,00**
Control MPC-E 4x15 E	15,0	30,0	96837986	**5573,00**
Control MPC-E 4x18,5 E	18,5	37,0	96837987	**6772,00**
Control MPC-E 4x22 E	22,0	43,5	96837988	**6784,00**

Внимание! Необходимые датчики заказываются дополнительно (см. раздел «Аналоговые датчики»).
Для 5-ти и 6-ти Е-насосов номера продуктов и цены на шкафы управления предоставляются по запросу.
Внимание! Подбор шкафа управления необходимо производить по номинальному току электродвигателя насоса.

Шкафы управления насосами для систем циркуляции и повышения давления

Control MPC-E с CUE

Шкаф управления насосами с преобразователями частоты CUE в шкафу на каждый насос.
Предназначен для плавного регулирования от 1-го до 6-ти стандартных насосов.

Диапазон мощности:	0,37-75 кВт на один насос, свыше 75 кВт цены предоставляются по запросу.
Сетевое электропитание:	Один ввод 3 × 380 В, 50 Гц. По запросу – отдельный ввод на каждый насос или двойной ввод питания с автоматическим переключением (АВР).
Электропитание насосов:	3 × 380 В, 50 Гц.
Способ пуска:	Преобразователь часоты Grundfos CUE (ESS).
Климатическое исполнение:	Внутреннее, УХЛ4, IP54, 0 ... +40 °C, металлический корпус. По запросу – уличное контейнерное исполнение, УХЛ1, IP55.

Для 1-го насоса **Внимание!** Группа продукта Н 4

Тип продукта	Мощность двигателя P_2, кВт	Рабочий ток на один насос, А	№ продукта	EUR
Control MPC-E 1x0,37 ESS	0,37	1,0	по запросу	**5197,00**
Control MPC-E 1x0,55 ESS	0,55	1,8	по запросу	**5197,00**
Control MPC-E 1x0,75 ESS	0,75	2,4	по запросу	**5285,00**
Control MPC-E 1x1,1 ESS	1,1	3,0	по запросу	**5453,00**
Control MPC-E 1x1,5 ESS	1,5	4,0	по запросу	**5504,00**
Control MPC-E 1x2,2 ESS	2,2	5,6	по запросу	**5776,00**
Control MPC-E 1x3 ESS	3,0	7,2	98538049	**6141,00**
Control MPC-E 1x4 ESS	4,0	10,0	по запросу	**6259,00**
Control MPC-E 1x5,5 ESS	5,5	13,0	по запросу	**6477,00**
Control MPC-E 1x7,5 ESS	7,5	16,0	по запросу	**6675,00**
Control MPC-E 1x11 ESS	11,0	23,0	98414989	**8875,00**
Control MPC-E 1x15 ESS	15,0	31,0	по запросу	**9531,00**
Control MPC-E 1x18,5 ESS	18,5	36,4	98436266	**9674,00**
Control MPC-E 1x22 ESS	22,0	43,0	по запросу	**11366,00**
Control MPC-E 1x30 ESS	30,0	59,0	96944612	**13155,00**
Control MPC-E 1x37 ESS	37,0	71,0	96944613	**13556,00**
Control MPC-E 1x45 ESS	45,0	84,0	96944614	**14871,00**
Control MPC-E 1x55 ESS	55,0	100,0	96944615	**17044,00**
Control MPC-E 1x75 ESS	75,0	138,0	96944616	**18077,00**

Для 2-х насосов **Внимание!** Группа продукта Н 4

Тип продукта	Мощность двигателя P_2, кВт	Рабочий ток на один насос, А	№ продукта	EUR
Control MPC-E 2x0,37 ESS	0,37	1,0	98578239	**5989,00**
Control MPC-E 2x0,55 ESS	0,55	1,8	98578236	**5989,00**
Control MPC-E 2x0,75 ESS	0,75	2,4	98704751	**6204,00**
Control MPC-E 2x1,1 ESS	1,1	3,0	98453947	**6554,00**
Control MPC-E 2x1,5 ESS	1,5	4,0	98368298	**6576,00**
Control MPC-E 2x2,2 ESS	2,2	5,6	98345536	**7152,00**
Control MPC-E 2x3 ESS	3,0	7,2	98554842	**7904,00**
Control MPC-E 2x4 ESS	4,0	10,0	98703538	**8289,00**
Control MPC-E 2x5,5 ESS	5,5	13,0	98446990	**8333,00**
Control MPC-E 2x7,5 ESS	7,5	16,0	98345695	**9198,00**
Control MPC-E 2x11 ESS	11,0	23,0	98407484	**12062,00**
Control MPC-E 2x15 ESS	15,0	31,0	98513145	**13513,00**
Control MPC-E 2x18,5 ESS	18,5	36,4	98368416	**13732,00**
Control MPC-E 2x22 ESS	22,0	43,0	98468347	**16469,00**
Control MPC-E 2x30 ESS	30,0	59,0	96944618	**19223,00**
Control MPC-E 2x37 ESS	37,0	71,0	96944619	**21131,00**
Control MPC-E 2x45 ESS	45,0	84,0	96944620	**24877,00**
Control MPC-E 2x55 ESS	55,0	100,0	96944621	**30310,00**
Control MPC-E 2x75 ESS	75,0	138,0	96944622	**33188,00**

Для 3-х насосов **Внимание!** Группа продукта Н 4

Тип продукта	Мощность двигателя P_2, кВт	Рабочий ток на один насос, А	№ продукта	EUR
Control MPC-E 3x0,37 ESS	0,37	1,0	по запросу	**6815,00**
Control MPC-E 3x0,55 ESS	0,55	1,8	по запросу	**6815,00**
Control MPC-E 3x0,75 ESS	0,75	2,4	по запросу	**7073,00**
Control MPC-E 3x1,1 ESS	1,1	3,0	по запросу	**7536,00**
Control MPC-E 3x1,5 ESS	1,5	4,0	по запросу	**7647,00**
Control MPC-E 3x2,2 ESS	2,2	5,6	по запросу	**8488,00**
Control MPC-E 3x3 ESS	3,0	7,2	97938797	**9718,00**
Control MPC-E 3x4 ESS	4,0	10,0	по запросу	**10205,00**
Control MPC-E 3x5,5 ESS	5,5	13,0	98659633	**10497,00**
Control MPC-E 3x7,5 ESS	7,5	16,0	98509779	**13958,00**
Control MPC-E 3x11 ESS	11,0	23,0	98456994	**15566,00**
Control MPC-E 3x15 ESS	15,0	31,0	98589750	**17814,00**
Control MPC-E 3x18,5 ESS	18,5	36,4	97911235	**18592,00**
Control MPC-E 3x22 ESS	22,0	43,0	98575896	**22983,00**
Control MPC-E 3x30 ESS	30,0	59,0	96944624	**26487,00**
Control MPC-E 3x37 ESS	37,0	71,0	96944625	**30842,00**
Control MPC-E 3x45 ESS	45,0	84,0	96944626	**36891,00**
Control MPC-E 3x55 ESS	55,0	100,0	96944627	**42270,00**
Control MPC-E 3x75 ESS	75,0	138,0	96944628	**46382,00**

Для 4-х насосов **Внимание!** Группа продукта Н 4

Тип продукта	Мощность двигателя P_2, кВт	Рабочий ток на один насос, А	№ продукта	EUR
Control MPC-E 4x0,37 ESS	0,37	1,0	по запросу	**9812,00**
Control MPC-E 4x0,55 ESS	0,55	1,8	по запросу	**9812,00**
Control MPC-E 4x0,75 ESS	0,75	2,4	по запросу	**10210,00**
Control MPC-E 4x1,1 ESS	1,1	3,0	по запросу	**10870,00**
Control MPC-E 4x1,5 ESS	1,5	4,0	по запросу	**10978,00**
Control MPC-E 4x2,2 ESS	2,2	5,6	99176525	**12191,00**
Control MPC-E 4x3 ESS	3,0	7,2	по запросу	**13802,00**
Control MPC-E 4x4 ESS	4,0	10,0	по запросу	**14528,00**
Control MPC-E 4x5,5 ESS	5,5	13,0	98564923	**14911,00**
Control MPC-E 4x7,5 ESS	7,5	16,0	96834555	**16074,00**
Control MPC-E 4x11 ESS	11,0	23,0	98511003	**21199,00**
Control MPC-E 4x15 ESS	15,0	31,0	98434733	**23970,00**
Control MPC-E 4x18,5 ESS	18,5	36,4	99087466	**25552,00**
Control MPC-E 4x22 ESS	22,0	43,0	98335119	**29849,00**
Control MPC-E 4x30 ESS	30,0	59,0	96944630	**34705,00**
Control MPC-E 4x37 ESS	37,0	71,0	96944631	**41926,00**
Control MPC-E 4x45 ESS	45,0	84,0	96944632	**47493,00**
Control MPC-E 4x55 ESS	55,0	100,0	96944633	**54767,00**
Control MPC-E 4x75 ESS	75,0	138,0	96944634	**61438,00**

Внимание! Необходимые датчики заказываются дополнительно (см. раздел «Аналоговые датчики»).
Для 5-ти и 6-ти насосов номера продуктов и цены на шкафы управления предоставляются по запросу.
Внимание! Подбор шкафа управления необходимо производить по номинальному току электродвигателя насоса.
При использовании со скважинными насосами SP, в шкафу необходимо установить синусные фильтры.

Control MPC-F

Шкаф управления насосами с одним преобразователем частоты в шкафу.
Предназначен для плавного регулирования одного из насосов и каскадного подключения до 5-ти насосов.

Диапазон мощности:	0,37-75 кВт на один насос.
Сетевое электропитание:	Один ввод 3 × 380 В, 50 Гц. По запросу – отдельный ввод на каждый насос или двойной ввод питания с автоматическим переключением (АВР).
Электропитание насосов:	3 x 380 В, 50 Гц.
Способ пуска:	Нерегулируемые насосы – прямой (DOL), «звезда-треугольник» (SD).
Климатическое исполнение:	Внутреннее, УХЛ4, IP54, 0 ... +40 °C, металлический корпус. По запросу – уличное контейнерное исполнение, УХЛ1, IP55.

Для 1-го насоса **Внимание!** Группа продукта Н 4

Тип продукта	Мощность двигателя P_2, кВт	Рабочий ток на один насос, А	№ продукта	EUR
Control MPC-F 1x0,37 DOL	0,37	1,0	97502942	**6921,00**
Control MPC-F 1x0,55 DOL	0,55	1,5	97502943	**7328,00**
Control MPC-F 1x0,75 DOL	0,75	1,9	97502944	**7345,00**
Control MPC-F 1x1,1 DOL	1,1	2,6	97502945	**7367,00**
Control MPC-F 1x1,5 DOL	1,5	3,2	97502946	**7835,00**
Control MPC-F 1x2,2 DOL	2,2	4,5	97502947	**7927,00**
Control MPC-F 1x3 DOL	3,0	6,4	97502948	**8107,00**
Control MPC-F 1x4 DOL	4,0	8,0	97502949	**8190,00**
Control MPC-F 1x5,5 SD	5,5	11,0	97502950	**8680,00**
Control MPC-F 1x7,5 SD	7,5	15,0	97502951	**9417,00**
Control MPC-F 1x11 SD	11,0	22,0	97502952	**11330,00**
Control MPC-F 1x15 SD	15,0	28,0	97502953	**12190,00**
Control MPC-F 1x18,5 SD	18,5	35,0	97502954	**14249,00**
Control MPC-F 1x22 SD	22,0	40,0	97502955	**14799,00**
Control MPC-F 1x30 SD	30,0	56,0	97502956	**17087,00**
Control MPC-F 1x37 SD	37,0	68,0	96837720	**18457,00**
Control MPC-F 1x45 SD	45,0	81,0	по запросу	**23273,00**
Control MPC-F 1x55 SD	55,0	99,0	по запросу	**26525,00**
Control MPC-F 1x75 SD	75,0	136,0	96837723	**28733,00**

Для 2-х насосов **Внимание!** Группа продукта Н 4

Тип продукта	Мощность двигателя P_2, кВт	Рабочий ток на один насос, А	№ продукта	EUR
Control MPC-F 2x0,37 DOL	0,37	1,0	97502957	**7425,00**
Control MPC-F 2x0,55 DOL	0,55	1,5	97502958	**7425,00**
Control MPC-F 2x0,75 DOL	0,75	1,9	97502959	**7522,00**
Control MPC-F 2x1,1 DOL	1,1	2,6	97502960	**8063,00**
Control MPC-F 2x1,5 DOL	1,5	3,2	97502961	**8466,00**
Control MPC-F 2x2,2 DOL	2,2	4,5	97502962	**8592,00**
Control MPC-F 2x3 DOL	3,0	6,4	97502963	**8708,00**
Control MPC-F 2x4 DOL	4,0	8,0	97502964	**8869,00**
Control MPC-F 2x5,5 SD	5,5	11,0	97502965	**9679,00**
Control MPC-F 2x7,5 SD	7,5	15,0	97502966	**10574,00**
Control MPC-F 2x11 SD	11,0	22,0	97502967	**12971,00**
Control MPC-F 2x15 SD	15,0	28,0	97502968	**13784,00**
Control MPC-F 2x18,5 SD	18,5	35,0	97502969	**16475,00**
Control MPC-F 2x22 SD	22,0	40,0	97502970	**17173,00**
Control MPC-F 2x30 SD	30,0	56,0	97502971	**20285,00**
Control MPC-F 2x37 SD	37,0	68,0	97502972	**23960,00**
Control MPC-F 2x45 SD	45,0	81,0	98165426	**28409,00**
Control MPC-F 2x55 SD	55,0	99,0	97823792	**31661,00**
Control MPC-F 2x75 SD	75,0	136,0	97907199	**38281,00**

Для 3-х насосов **Внимание!** Группа продукта Н 4

Тип продукта	Мощность двигателя P_2, кВт	Рабочий ток на один насос, А	№ продукта	EUR
Control MPC-F 3x0,37 DOL	0,37	1,0	97502973	**7756,00**
Control MPC-F 3x0,55 DOL	0,55	1,5	97502974	**7756,00**
Control MPC-F 3x0,75 DOL	0,75	1,9	97502975	**7756,00**
Control MPC-F 3x1,1 DOL	1,1	2,6	97502976	**8544,00**
Control MPC-F 3x1,5 DOL	1,5	3,2	97502977	**8788,00**
Control MPC-F 3x2,2 DOL	2,2	4,5	97502978	**8869,00**
Control MPC-F 3x3 DOL	3,0	6,4	97502979	**9022,00**
Control MPC-F 3x4 DOL	4,0	8,0	97502980	**9411,00**
Control MPC-F 3x5,5 SD	5,5	11,0	97502981	**11583,00**
Control MPC-F 3x7,5 SD	7,5	15,0	97502982	**12530,00**
Control MPC-F 3x11 SD	11,0	22,0	97502983	**14006,00**
Control MPC-F 3x15 SD	15,0	28,0	97502984	**15584,00**
Control MPC-F 3x18,5 SD	18,5	35,0	97502985	**18194,00**
Control MPC-F 3x22 SD	22,0	40,0	97502986	**21287,00**
Control MPC-F 3x30 SD	30,0	56,0	97502987	**23039,00**
Control MPC-F 3x37 SD	37,0	68,0	97502988	**28531,00**
Control MPC-F 3x45 SD	45,0	81,0	97502989	**33656,00**
Control MPC-F 3x55 SD	55,0	99,0	97502990	**34001,00**
Control MPC-F 3x75 SD	75,0	136,0	по запросу	**42268,00**

Для 4-х насосов **Внимание!** Группа продукта Н 4

Тип продукта	Мощность двигателя P_2, кВт	Рабочий ток на один насос, А	№ продукта	EUR
Control MPC-F 4x0,37 DOL	0,37	1,0	97502991	**8986,00**
Control MPC-F 4x0,55 DOL	0,55	1,5	97502992	**8986,00**
Control MPC-F 4x0,75 DOL	0,75	1,9	97502993	**9100,00**
Control MPC-F 4x1,1 DOL	1,1	2,6	97502994	**9100,00**
Control MPC-F 4x1,5 DOL	1,5	3,2	97502995	**9749,00**
Control MPC-F 4x2,2 DOL	2,2	4,5	97502996	**9750,00**
Control MPC-F 4x3 DOL	3,0	6,4	97502997	**10775,00**
Control MPC-F 4x4 DOL	4,0	8,0	97502998	**10869,00**
Control MPC-F 4x5,5 SD	5,5	11,0	97502999	**13461,00**
Control MPC-F 4x7,5 SD	7,5	15,0	97503000	**14210,00**
Control MPC-F 4x11 SD	11,0	22,0	97503001	**15717,00**
Control MPC-F 4x15 SD	15,0	28,0	97503002	**18107,00**
Control MPC-F 4x18,5 SD	18,5	35,0	97503003	**20721,00**
Control MPC-F 4x22 SD	22,0	40,0	97503004	**22362,00**
Control MPC-F 4x30 SD	30,0	56,0	97503005	**25977,00**
Control MPC-F 4x37 SD	37,0	68,0	97521224	**31330,00**
Control MPC-F 4x45 SD	45,0	81,0	по запросу	**37000,00**
Control MPC-F 4x55 SD	55,0	99,0	98048534	**43923,00**
Control MPC-F 4x75 SD	75,0	136,0	96944702	**53434,00**

Внимание! Необходимые датчики заказываются дополнительно (см. раздел «Аналоговые датчики»).
Для 5-ти и 6-ти насосов номера продуктов и цены на шкафы управления предоставляются по запросу.
Внимание! Подбор шкафа управления необходимо производить по номинальному току электродвигателя насоса.
При использовании со скважинными насосами SP, в шкафу необходимо установить синусные фильтры.

Цены указаны на условиях «склад-Москва» с учетом НДС.
Рекомендованные розничные цены с 01.03.2017.

Информация, размещенная в Прайс-листе, не является публичной офертой.

Control MPC-S

Шкаф управления насосами, работающими с постоянной производительностью.
Предназначен для каскадного включения/выключения от 1-го до 6-ти подключенных насосов.

Диапазон мощности:	0,37-75 кВт на один насос, свыше 75 кВт цены предоставляются по запросу.
Сетевое электропитание:	Один ввод 3 × 380 В, 50 Гц. По запросу – отдельный ввод на каждый насос или двойной ввод питания с автоматическим переключением (АВР).
Электропитание насосов:	3 x 380 В, 50 Гц.
Способ пуска:	Прямой (DOL), «звезда-треугольник» (SD). По запросу – плавный пуск (SS).
Климатическое исполнение:	Внутреннее, УХЛ4, IP54, 0 ... +40 °C, металлический корпус. По запросу – уличное, УХЛ1, IP55, пластиковый корпус с двойной дверью, цоколь 60 мм, система автоматического обогрева или уличное контейнерное исполнение.

Для 1-го насоса **Внимание!** Группа продукта H 4

Тип продукта	Мощность двигателя P_2, кВт	Рабочий ток на один насос, А	№ продукта	EUR
Control MPC-S 1x0,37 DOL	0,37	1,0	96837581	**3246,00**
Control MPC-S 1x0,55 DOL	0,55	1,5	96837592	**3251,00**
Control MPC-S 1x0,75 DOL	0,75	1,9	96837593	**3301,00**
Control MPC-S 1x1,1 DOL	1,1	2,6	96837594	**3312,00**
Control MPC-S 1x1,5 DOL	1,5	3,2	96837595	**3436,00**
Control MPC-S 1x2,2 DOL	2,2	4,5	96837596	**3438,00**
Control MPC-S 1x3 DOL	3,0	6,4	96837597	**3656,00**
Control MPC-S 1x4 DOL	4,0	8,0	96837598	**3656,00**
Control MPC-S 1x5,5 SD	5,5	11,0	96837599	**3908,00**
Control MPC-S 1x7,5 SD	7,5	15,0	96837600	**3929,00**
Control MPC-S 1x11 SD	11,0	22,0	96837601	**4281,00**
Control MPC-S 1x15 SD	15,0	28,0	96837602	**4475,00**
Control MPC-S 1x18,5 SD	18,5	35,0	96837603	**4477,00**
Control MPC-S 1x22 SD	22,0	40,0	96837604	**4857,00**
Control MPC-S 1x30 SD	30,0	56,0	96837605	**5303,00**
Control MPC-S 1x37 SD	37,0	68,0	96837606	**5461,00**
Control MPC-S 1x45 SD	45,0	81,0	96837607	**6757,00**
Control MPC-S 1x55 SD	55,0	99,0	96837608	**6958,00**
Control MPC-S 1x75 SD	75,0	136,0	96837609	**8468,00**

Для 2-х насосов **Внимание!** Группа продукта H 4

Тип продукта	Мощность двигателя P_2, кВт	Рабочий ток на один насос, А	№ продукта	EUR
Control MPC-S 2x0,37 DOL	0,37	1,0	96837610	**3638,00**
Control MPC-S 2x0,55 DOL	0,55	1,5	96837611	**3638,00**
Control MPC-S 2x0,75 DOL	0,75	1,9	96837612	**3781,00**
Control MPC-S 2x1,1 DOL	1,1	2,6	96837613	**3783,00**
Control MPC-S 2x1,5 DOL	1,5	3,2	96837614	**3785,00**
Control MPC-S 2x2,2 DOL	2,2	4,5	96837615	**3813,00**
Control MPC-S 2x3 DOL	3,0	6,4	96837616	**4225,00**
Control MPC-S 2x4 DOL	4,0	8,0	96837617	**4336,00**
Control MPC-S 2x5,5 SD	5,5	11,0	96837618	**4890,00**
Control MPC-S 2x7,5 SD	7,5	15,0	96837619	**4904,00**
Control MPC-S 2x11 SD	11,0	22,0	96837620	**5275,00**
Control MPC-S 2x15 SD	15,0	28,0	96837621	**5328,00**
Control MPC-S 2x18,5 SD	18,5	35,0	96837622	**5724,00**
Control MPC-S 2x22 SD	22,0	40,0	96837623	**6071,00**
Control MPC-S 2x30 SD	30,0	56,0	96837624	**6790,00**
Control MPC-S 2x37 SD	37,0	68,0	96837625	**7910,00**
Control MPC-S 2x45 SD	45,0	81,0	96837626	**12637,00**
Control MPC-S 2x55 SD	55,0	99,0	96837627	**14376,00**
Control MPC-S 2x75 SD	75,0	136,0	96837628	**16518,00**

Для 3-х насосов **Внимание!** Группа продукта H 4

Тип продукта	Мощность двигателя P_2, кВт	Рабочий ток на один насос, А	№ продукта	EUR
Control MPC-S 3x0,37 DOL	0,37	1,0	96837629	**4090,00**
Control MPC-S 3x0,55 DOL	0,55	1,5	96837630	**4092,00**
Control MPC-S 3x0,75 DOL	0,75	1,9	96837631	**4094,00**
Control MPC-S 3x1,1 DOL	1,1	2,6	96837632	**4096,00**
Control MPC-S 3x1,5 DOL	1,5	3,2	96837633	**4149,00**
Control MPC-S 3x2,2 DOL	2,2	4,5	96837634	**4181,00**
Control MPC-S 3x3 DOL	3,0	6,4	96837635	**4666,00**
Control MPC-S 3x4 DOL	4,0	8,0	96837636	**4670,00**
Control MPC-S 3x5,5 SD	5,5	11,0	96837637	**5824,00**
Control MPC-S 3x7,5 SD	7,5	15,0	96837638	**6315,00**
Control MPC-S 3x11 SD	11,0	22,0	96837639	**6430,00**
Control MPC-S 3x15 SD	15,0	28,0	96837640	**7113,00**
Control MPC-S 3x18,5 SD	18,5	35,0	96837641	**7498,00**
Control MPC-S 3x22 SD	22,0	40,0	96837642	**7915,00**
Control MPC-S 3x30 SD	30,0	56,0	96837643	**9103,00**
Control MPC-S 3x37 SD	37,0	68,0	96837644	**12537,00**
Control MPC-S 3x45 SD	45,0	81,0	96837645	**17524,00**
Control MPC-S 3x55 SD	55,0	99,0	96837646	**19554,00**
Control MPC-S 3x75 SD	75,0	136,0	96837647	**24762,00**

Для 4-х насосов **Внимание!** Группа продукта H 4

Тип продукта	Мощность двигателя P_2, кВт	Рабочий ток на один насос, А	№ продукта	EUR
Control MPC-S 4x0,37 DOL	0,37	1,0	96837648	**4332,00**
Control MPC-S 4x0,55 DOL	0,55	1,5	96837649	**4454,00**
Control MPC-S 4x0,75 DOL	0,75	1,9	96837650	**4456,00**
Control MPC-S 4x1,1 DOL	1,1	2,6	96837651	**4458,00**
Control MPC-S 4x1,5 DOL	1,5	3,2	96837652	**4460,00**
Control MPC-S 4x2,2 DOL	2,2	4,5	96837653	**4462,00**
Control MPC-S 4x3 DOL	3,0	6,4	96837654	**5239,00**
Control MPC-S 4x4 DOL	4,0	8,0	96837655	**5557,00**
Control MPC-S 4x5,5 SD	5,5	11,0	96837656	**6904,00**
Control MPC-S 4x7,5 SD	7,5	15,0	96837657	**7366,00**
Control MPC-S 4x11 SD	11,0	22,0	96837658	**8137,00**
Control MPC-S 4x15 SD	15,0	28,0	96837659	**8690,00**
Control MPC-S 4x18,5 SD	18,5	35,0	96837660	**9266,00**
Control MPC-S 4x22 SD	22,0	40,0	96837661	**10610,00**
Control MPC-S 4x30 SD	30,0	56,0	96837662	**12231,00**
Control MPC-S 4x37 SD	37,0	68,0	96837663	**15565,00**
Control MPC-S 4x45 SD	45,0	81,0	96837664	**20758,00**
Control MPC-S 4x55 SD	55,0	99,0	96837665	**21822,00**
Control MPC-S 4x75 SD	75,0	136,0	96837666	**29021,00**

Внимание! Необходимые датчики заказываются дополнительно (см. раздел «Аналоговые датчики»).
Для 5-ти и 6-ти насосов номера продуктов и цены на шкафы управления предоставляются по запросу.
Внимание! Подбор шкафа управления необходимо производить по номинальному току электродвигателя насоса.

Дополнительные опции для шкафов управления Control MPC

Указание для заказа: дополнительные опции устанавливаются при производстве шкафа, поэтому они могут заказываться только одновременно со шкафом.
Пример: Control MPC-F 2×11 SD с опциями вольтметр и амперметр.

Группа продукта H

Тип продукта	Описание		EUR
Интерфейс передачи данных CIM	Устройство обеспечивает возможность интеграции Control MPC в системы диспетчеризации (SCADA-системы) по промышленным протоколам связи. Устройство устанавливается внутрь шкафа.	CIM 110 (LON)	**450,00**
		CIM 150 (Profibus-DP)	**450,00**
		CIM 200 (Modbus RTU)	**450,00**
		CIM 250 (GSM/GPRS/SMS) + антенна	**767,00**
		CIM 300 (BACnet MS/TP)	**450,00**
		CIM 500 (Industrial Ethernet)	**729,00**
Реле уровня (защита от сухого хода)	Встроенное в шкаф электродное реле уровня позволяет защитить насосы от сухого хода при заборе жидкости из емкости или из скважины. Электроды и кабель для электродов заказываются дополнительно.		**308,00**
Лампа-индикатор напряжения сети	Лампа-индикатор, установленная на двери шкафа управления, горит, когда подано напряжение питания на шкаф	Цвет: зеленый	**253,00**
Лампа-индикатор работы системы	Лампа-индикатор, установленная на двери шкафа управления, горит, когда система эксплуатируется.	Цвет: зеленый	**317,00**
Лампа-индикатор работы насоса (для 1 насоса)	Лампа-индикатор, установленная на двери шкафа управления, горит, когда эксплуатируется соответствующий насос. Цвет зеленый	В системах MPC-S	**253,00**
		В системах MPC-E с преобразователем частоты на насосе	**378,00**
		В системах MPC-E с преобразователем частоты в шкафу	**253,00**
		В системах MPC-F	**253,00**
Лампа-индикатор неисправности системы	Лампа-индикатор, установленная на двери шкафа управления, загорается при возникновении неисправности в системе.	Цвет: красный	**253,00**
Розетка 220В, 10А		Внутри шкафа управления	**330,00**
		Снаружи, на корпусе шкафа управления, с крышкой, IP54	**330,00**
Модуль дополнительных входов-выходов IO351B	Модуль обеспечивает девять дополнительных цифровых входов, семь дополнительных цифровых выходов и два дополнительных аналоговых входа.	Возможно заказать до 2-х модулей	**704,00**
Защита от импульсных перенапряжений	Модульное устройство УЗИП обеспечивает защиту от импульсных перенапряжений. Тип 2 / Класс II, согласно ГОСТ Р 51992-2002 (IEC 61643-1)		**821,00**
Молниезащита	Модульное комбинированное устройство УЗИП обеспечивает защиту от токов молнии и импульсных перенапряжений. Тип 1 / Класс I+II+III, согласно ГОСТ Р 51992-2002 (IEC 61643-1)		**2072,00**
Контроль неисправности фаз	Обеспечивает защиту системы от пропадания, перекоса, неправильного чередования фаз питающего напряжения.		**440,00**
Проблесковый маячок	Проблесковый маячок горит в случае аварии в системе.	Сверху, на шкафу управления	**396,00**
		Выносной	**396,00**
Сирена, 80 дБ	Звуковая сигнализация, расположенная на двери шкафа управления, срабатывает в случае аварии в системе.		**308,00**
Вольтметр с переключателем	Показывает сетевое напряжение между любыми двумя фазами Устанавливается на двери шкафа управления		**385,00**
Амперметр (для 1 насоса)	Показывает потребляемый ток соответствующего насоса Устанавливается на двери шкафа управления	Диапазон измерения 0 - 5 А	**250,00**
		Диапазон измерения 0 - 15 А	**275,00**
		Диапазон измерения 0 - 50 А	**330,00**
		Диапазон измерения 0 - 100 А	**352,00**
		Диапазон измерения 0 - 200 А	**375,00**
Счетчик моточасов (для 1 насоса)	Показывает часы наработки соответствующего насоса Устанавливается на двери шкафа управления	На двери шкафа управления	**225,00**
Счетчик пусков (для 1 насоса)	Показывает количество пусков соответствующего насоса. Устанавливается на двери шкафа управления	На двери шкафа управления	**225,00**
Реле PR5714D (для 1 датчика)	Применяется для подключения одного датчика Pt100 при использовании шкафа Control MPC для управления насосами со встроенными в электродвигатели датчиками Pt100	На двери шкафа управления	**1100,00**
MP204 (для 1 насоса)	Устройство комплексной защиты электродвигателя. Возможно использование только в системах Control MPC-S	In насоса до 120 А	**1276,00**
		In насоса до 250 А	**1628,00**
Бесперебойное питание контроллера	Встроенный аккумулятор, емкостью 7Ач, обеспечивает питание контроллера и передачу аварийных сигналов при неисправности питающей сети		**253,00**
Ручной режим работы (для 1 насоса)	На двери шкафа расположен переключатель режимов P-0-A. P – ручной режим работы 0 – выключить все A — автоматический режим работы Для системы MPC-E – данная опция неприменима, ручной пуск возможен только через контроллер MPC		**440,00**
Двойной ввод питания шкафа с АВР (автоматический ввод резерва)	При пропадании питания на основном вводе, либо при нестабильном питании, происходит автоматическое переключение на резервный ввод. При восстановлении питания на основном вводе, происходит обратное переключение с резервного ввода на основной		**по запросу**
Устройства плавного пуска на каждый насос	Для плавного пуска нерегулируемых насосов в системах MPC-S		**по запросу**

Цены указаны на условиях «склад-Москва» с учетом НДС.
Рекомендованные розничные цены с 01.03.2017.

Информация, размещенная в Прайс-листе, не является публичной офертой.

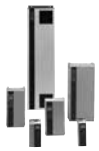

Преобразователи частоты CUE

CUE представляет собой специальную серию векторных преобразователей частоты для плавного изменения частоты вращения широкого ряда насосов Grundfos и насосов других производителей, оборудованных трехфазными электродвигателями. Используется для поддержания постоянного давления, перепада давления, температуры, уровня, расхода, пропорционального перепада давления и т.д. Преобразователи CUE имеют те же функции управления, что Е-насосы Grundfos, что обеспечивает простоту настройки и эксплуатации оборудования. Оснащены встроенной панелью управления с графическим дисплеем.

CUE обеспечивает контроль и защиту двигателя насоса от:
- короткого замыкания
- перегрева и блокировки
- перегрузки по току
- переходных процессов питания
- неправильного направления вращения
- «сухого» хода (с внешним датчиком)

CUE обладает следующими возможностями:
- регулирование по постоянному давлению, перепаду давления, расходу, температуре, уровню и др.
- функция останова при низком значении расхода
- контроль смазки подшипников электродвигателя
- имеет четыре цифровых входа, два аналоговых входа, один аналоговый выход и два реле сигнализации

Диапазон мощности: 0,55 – 250 кВт.
Сетевое электропитание: 1 × 200-240 В, 50 Гц или 3 × 380-500 В, 50 Гц.
Электропитание насосов: 3 x 220-240 В, 50 Гц или 3 x 380-415 В, 50 Гц.
Выходная частота: 0 – 100 Гц.
Климатическое исполнение: Внутреннее, УХЛ4, IP 20/21, IP 54/55, 0 ... +40 °C.

1 × 200-240 В, 50 Гц для насосов со стандартными трехфазными электродвигателями 3 × 220-240D/380-415Y В Группа продукта Z

Тип продукта	Мощность двигателя P_2, кВт	Номинальный ток In, А при 220 В	IP 20/21 № продукта	EUR	IP 54/55 № продукта	EUR
CUE	1,1	6,6	96754460	**1315,00**	96754481	**1457,00**
	1,5	7,5	96754461	**1411,00**	96754502	**1677,00**
	2,2	10,6	96754472	**1561,00**	96754503	**1951,00**
	3	12,5	96754473	**1799,00**	96754505	**2184,00**
	4	16,7	96754474	**2092,00**	96754506	**2467,00**
	5,5	24,2	96754475	**2427,00**	96754507	**2908,00**
	7,5	30,8	96754476	**3023,00**	96754509	**3485,00**

3 × 380-500 В, 50 Гц для насосов со стандартными трехфазными электродвигателями 3 × 380-415D В Группа продукта Z

Тип продукта	Мощность двигателя P_2, кВт	Номинальный ток In, А при 380 В	IP 20/21 № продукта	EUR	IP 54/55 № продукта	EUR
CUE	0,55	1,8	96754675	**559,00**	97685238	**942,00**
	0,75	2,4	96754676	**599,00**	97685239	**953,00**
	1,1	3	96754677	**691,00**	97685240	**970,00**
	1,5	4,1	96754678	**789,00**	97685251	**1031,00**
	2,2	5,6	96754679[A]	**953,00**	97685252	**1221,00**
	3	7,2	96754680[A]	**1060,00**	97685253	**1421,00**
	4	10	96754681[A]	**1130,00**	97685254	**1618,00**
	5,5	13	96754692[A]	**1306,00**	96754711	**1832,00**
	7,5	16	96754693[A]	**1465,00**	96754722	**2221,00**
	11	24	96754694[A]	**1782,00**	96754723	**2590,00**
	15	32	96754695[A]	**2018,00**	96754724	**3037,00**
	18,5	37,5	96754696[A]	**2528,00**	96754725	**3634,00**
	22	44	96754697[A]	**2952,00**	96754726	**4108,00**
	30	61	96754698[A]	**3436,00**	96754727	**4604,00**
	37	73	96754699	**4153,00**	96754728	**4845,00**
	45	90	96754700	**5071,00**	96754729	**5317,00**
	55	106	96754701	**6136,00**	96754730	**6430,00**
	75	147	96754702	**7072,00**	96754731	**7407,00**
	90	177	96754703	**8086,00**	96754732	**8671,00**
	110	212	97942968	**8245,00**	97942995	**9373,00**
	132	260	97942970	**9449,00**	97942996	**10950,00**
	160	315	97942992	**11531,00**	97942999	**12987,00**
	200	395	97942993	**13814,00**	97943000	**15159,00**
	250	480	97942994	**17727,00**	97943001	**20332,00**

Внимание! Подбор преобразователя частоты необходимо производить по номинальному току электродвигателя насоса.

[A] – поддерживается складской запас готового продукта; [B] – поддерживается складской запас компонентов для сборки продукта.

Выходные фильтры для преобразователя частоты CUE

Рекомендованы к применению при длине питающего кабеля от CUE до насоса свыше 20 м.
Для скважинных насосов настоятельно рекомендуется всегда применять выходные синусные фильтры.
Предназначены для снижения скачков напряжения в обмотках электродвигателя, нагрузки на изоляцию двигателя, а также для уменьшения акустических шумов от двигателя, эксплуатируемого с частотным преобразователем.
Поставляются два типа выходных фильтров:

- Фильтры dU/dt снижают пики напряжения и dU/dt импульсов на клеммах двигателя. Напряжение не сглаживается и имеет форму импульса; ток двигателя имеет синусоидальную форму без коммутационных пиков. Обеспечивают небольшое снижение акустических шумов. Применяются при длине кабеля электродвигателя не более 150 м.
- Синусные фильтры имеют более высокую степень фильтрации, благодаря чему обеспечивается большее снижение нагрузки на изоляцию двигателя и уменьшение акустических шумов. Потери двигателя снижаются, так как к двигателю подаётся синусоидальное напряжение. Кроме того, фильтры устраняют отражения импульсов в кабеле электродвигателя и, таким образом, уменьшают потери в частотном преобразователе. Применяются при длине кабеля электродвигателя не более 300 м.

Фильтры имеют исполнение IP23/NEMA1 — Группа продукта Z

Мощность CUE P_2, кВт	Фильтр dU/dt № продукта	EUR	Синусный фильтр для CUE 1 x 200-240 В № продукта	EUR	Синусный фильтр для CUE 3 x 380–500 В № продукта	EUR
0,55	–	**–**	–	**–**	96754941	**399,00**
0,75	–	**–**	–	**–**	96754941	**399,00**
1,1	–	**–**	96754973	**529,00**	96754972	**458,00**
1,5	–	**–**	96754973	**529,00**	96754972	**458,00**
2,2	–	**–**	96754976	**680,00**	96754973	**529,00**
3	–	**–**	96754976	**680,00**	96754973	**529,00**
4	–	**–**	96754976	**680,00**	96754974	**619,00**
5,5	–	**–**	96754977	**1057,00**	96754976	**680,00**
7,5	–	**–**	96754978	**1475,00**	96754976	**680,00**
11	97669799	**775,00**	–	**–**	96754977	**1057,00**
15	97669799	**775,00**	–	**–**	96754978	**1475,00**
18,5	97669799	**775,00**	–	**–**	96754978	**1475,00**
22	97669799	**775,00**	–	**–**	96755019	**2581,00**
30	97669869	**1375,00**	–	**–**	96755021	**3053,00**
37	97669869	**1375,00**	–	**–**	96755032	**3522,00**
45	97669869	**1375,00**	–	**–**	97774436	**4787,00**
55	97669896	**1801,00**	–	**–**	97774436	**4787,00**
75	97669902	**2751,00**	–	**–**	97775142	**6910,00**
90	97669902	**2751,00**	–	**–**	97775142	**6910,00**
110	97669905	**3501,00**	–	**–**	97775146	**8347,00**
132	97669905	**3501,00**	–	**–**	97775146	**8347,00**
160	97669905	**3501,00**	–	**–**	97775148	**11195,00**
200	97669906	**4126,00**	–	**–**	97775148	**11195,00**
250	97669906	**4126,00**	–	**–**	97775149	**13462,00**

Принадлежности для преобразователя частоты CUE — Группа продукта Z

Тип продукта	Описание		№ продукта	EUR
Модуль расширения MCB114	Модуль обеспечивает три дополнительных аналоговых входа CUE для подключения одного датчика 4-20 мА и двух датчиков температуры PT100/PT1000		96760901	**202,00**
Комплект для дистанционного монтажа панели управления CUE	Применяется для выноса панели управления устройством CUE исполнения IP20/21, на дверь шкафа управления Состоит из: крепежных элементов, кабеля управления длиной 3 метра		96801229	**100,00**
Цоколь для CUE, 110-132 кВт	Применяется для напольного монтажа преобразователя CUE мощностью 110-250 кВт		98606900	**666,00**
Цоколь для CUE, 160-250 кВт			98606903	**701,00**
Интерфейс передачи данных CIU	Устройство обеспечивает возможность интеграции CUE в системы диспетчеризации (SCADA-системы) по промышленным протоколам связи	CIU 100 (LON)	96753735	**397,00**
		CIU 150 (Profibus-DP)	96753081	**446,00**
		CIU 200 (Modbus RTU/COMLi)	96753082[A]	**397,00**
		CIU 250[1] (GSM/GPRS/SMS)	96787106	**714,00**
		CIU 251[1] (GSM/GPRS/SMS) с платой входов/выходов	98424321	**793,00**
		CIU 300 (BACnet MS/TP)	96893769	**397,00**
		CIU 500 (Industrial Ethernet)	96753894	**632,00**

[1] Необходимо подключение GSM-антенны.

[A] – поддерживается складской запас готового продукта; [B] – поддерживается складской запас компонентов для сборки продукта.

Цены указаны на условиях «склад-Москва» с учетом НДС.
Рекомендованные розничные цены с 01.03.2017.

Информация, размещенная в Прайс-листе, не является публичной офертой.

Аналоговые датчики для Control MPC, Control DC, CUE, E-насосов

Группа продукта Z

Тип продукта	Описание	Диапазон	№ продукта	EUR
Датчик перепада давления	Дифференциальный датчик давления DPI с экранированным кабелем длиной 0,9 м, с выходным сигналом 4–20 мА. Точность измерения ±0,5% от диапазона измеряемых данных. Допустимое давления в системе 16 бар. Поставляется в комплекте с медными трубками 7/16" и крепежом.	0 - 0,6 бар	96611522	**585,00**
		0 - 1,0 бар	96611523	**585,00**
		0 - 1,6 бар	96611524	**585,00**
		0 - 2,5 бар	96611525[A]	**585,00**
		0 - 4,0 бар	96611526[A]	**585,00**
		0 - 6,0 бар	96611527[A]	**585,00**
		0 - 10,0 бар	96611550[A]	**585,00**
Датчик давления	Датчик давления MBS 3000 с выходным сигналом 4–20 мА, без кабеля, присоединение G ½". Допустимая температура жидкости от -40 до +85°C.	0 - 2,5 бар	96478188	**144,00**
		0 - 4 бар	97567868	**144,00**
		0 - 6 бар	91072076[A]	**144,00**
		0 - 10 бар	91072077[A]	**144,00**
		0 - 16 бар	91072078[A]	**144,00**
		0 - 25 бар	91072079[A]	**144,00**
Датчик температуры	Погружной датчик TTA с преобразователем сигнала. Аналоговый сигнал 4–20 мА	от - 25 до +25 °C	96430194	**358,00**
		от 0 до +25 °C	96432591	**358,00**
		от +50 до +100 °C	96432592	**358,00**
		от 0 до +150 °C	96430195	**358,00**
	Гильза (глубина погружения 50 мм)		96430201	**115,00**
	Гильза (глубина погружения 100 мм)		96430202	**157,00**
	Фиксатор для датчика		96430203	**71,00**
Датчик уровня погружного типа	Датчик уровня SITRANS LH100 с кабелем, выходной сигнал 4–20 мА	0 - 3 м, кабель 10 м	98991643	**400,00**
		0 - 5 м, кабель 10 м	98991645[A]	**400,00**
		0 - 5 м, кабель 25 м	98991649	**539,00**
		0 - 5 м, кабель 50 м	98991651	**727,00**
		0 - 10 м, кабель 25 м	98991652[A]	**539,00**
		0 - 10 м, кабель 50 м	98991653	**727,00**
	Датчик уровня SITRANS LH100 во взрывозащищенном исполнении Ex с кабелем, выходной сигнал 4–20 мА	0 - 5 м, Ex, кабель 25 м	99113184	**565,00**
	Монтажная коробка для датчика SITRANS LH100	IP 65	98991654	**47,00**
	Кронштейн для подвесного монтажа SITRANS LH100		98991655[A]	**13,00**
	Датчик уровня SITRANS P, серия MPS с кабелем и кронштейном для крепления, выходной сигнал 4–20 мА	0 - 10 м, кабель 100 м	97719349	**1129,00**
		0 - 50 м, кабель 60 м	97719350	**829,00**
		0 - 50 м, кабель 100 м	97719351	**1129,00**
		0 - 100 м, кабель 120 м	97719352	**1282,00**
		0 - 160 м, кабель 200 м	97719353	**1882,00**
		0 - 160 м, кабель 250 м	97719354	**2182,00**
	Монтажная коробка для датчика SITRANS P		96377411	**118,00**
Ультразвуковой датчик уровня (только для Control DC)	Ультразвуковой датчик уровня SITRANS Probe LU, выходной сигнал 4–20 мА	0 - 6 м	96693767	**1055,00**
		0 - 12 м	98129091	**1307,00**
	Ручной программатор для настройки датчика Probe LU		96693768	**102,00**
Потенциометр	SPP1. В корпусе IP55, настенный монтаж, сигнал 0-10 В		00625468	**109,00**

[A] – поддерживается складской запас готового продукта; [B] – поддерживается складской запас компонентов для сборки продукта.

Цены указаны на условиях «склад-Москва» с учетом НДС.
Рекомендованные розничные цены с 01.03.2017.

Информация, размещенная в Прайс-листе, не является публичной офертой.

Новинка!

Электромагнитный расходомер Sitrans F M для Control MPC, Control DC, CUE, E-насосов

Электромагнитный расходомер SITRANS F M упрощает работу по управлению потоком жидкости при вводе оборудования в эксплуатацию, внешнем управлении или при постоянном контроле точности перекачивания.

Серия включает два измерительных датчика MAG 3100 / MAG 5100 и два преобразователя MAG 5000 / MAG 6000. Расходомер заказывается комплектом «датчик + преобразователь» в любых сочетаниях.

Датчик преобразует расход в электрический сигнал, пропорционально скорости потока. Конструкция датчика представляет собой трубу из нержавеющей стали, 2 катушки, электроды, изоляционный слой, корпус и соединительные фланцы.

Преобразователь состоит из нескольких функциональных блоков, преобразующих сигнал от датчика в показания расхода. Преобразователь может использоваться для удаленного и компактного монтажа.

Группа продукта Z

Тип продукта	Описание	Присоединение	Давление	Диапазон	№ продукта	EUR
Датчик измерения расхода	MAG 3100 – изоляционный слой из неопрена (для общего применения, в том числе для сточных вод, отопления) – фланцевое присоединение по EN 1092-1	DN50	PN40	7 - 40 м³/ч	97563359	**1368,00**
		DN65	PN16	12 - 60 м³/ч	97563360	**1385,00**
		DN80	PN16	18 - 95 м³/ч	97563371	**1406,00**
		DN100	PN16	27 - 140 м³/ч	97563372	**1468,00**
		DN125	PN16	45 - 240 м³/ч	97563373	**1742,00**
		DN150	PN16	65 - 330 м³/ч	97563374	**1994,00**
		DN200	PN10	110 - 550 м³/ч	97563375	**2326,00**
		DN250	PN10	190 - 1000 м³/ч	97563376	**2872,00**
		DN300	PN10	260 - 1300 м³/ч	97563377	**4029,00**
	MAG 5100 – изоляционный слой из EPDM (для питьевой и морской воды) – фланцевое присоединение по EN 1092-1	DN50	PN16	7 - 40 м³/ч	97563378	**1077,00**
		DN65	PN16	12 - 60 м³/ч	97563379	**1090,00**
		DN80	PN16	18 - 95 м³/ч	97563380	**1102,00**
		DN100	PN16	27 - 140 м³/ч	97563381	**1149,00**
		DN125	PN16	45 - 240 м³/ч	97563382	**1349,00**
		DN150	PN16	65 - 330 м³/ч	97563383	**1534,00**
		DN200	PN10	110 - 550 м³/ч	97563384	**1780,00**
		DN200	PN16	110 - 550 м³/ч	98093026	**1848,00**
		DN250	PN10	190 - 1000 м³/ч	97563385	**2203,00**
		DN250	PN16	190 - 1000 м³/ч	98099402	**2351,00**
		DN300	PN10	260 - 1300 м³/ч	97563386	**3269,00**
		DN300	PN16	260 - 1300 м³/ч	98099403	**3503,00**
Преобразователь	MAG 5000 – аналоговый, импульсный и релейный выходы – два диапазона питания			115 - 230 В	97563387	**1211,00**
				11 - 30 В DC 11 - 24 В AC	97563388	**1211,00**
	MAG 6000 Отличается от MAG 5000 повышенной точностью измерений и возможность установки модулей для диспетчеризации			115 - 230 В	98545525	**1425,00**
				11 - 30 В DC 11 - 24 В AC	98545524	**1425,00**
Принадлежности	Комплект для настенного монтажа преобразователя MAG5000/6000 (при удаленной установке преобразователя)				97563389	**297,00**
	Соединительный кабель для удаленной установки преобразователя			5 м	97563390	**76,00**
				10 м	97563391	**147,00**
	Набор для герметизации распределительной коробки датчика при удаленной установке преобразователя. Повышает класс защиты датчика до IP68 (длительное затопление)				97563392	**185,00**
	Плата Modbus RTU для MAG6000				98545530	**298,00**

Цены указаны на условиях «склад-Москва» с учетом НДС.
Рекомендованные розничные цены с 01.03.2017.

Информация, размещенная в Прайс-листе, не является публичной офертой.

Устройство комплексной защиты электродвигателя MP204

Электронный прибор для контроля и защиты электродвигателей насосов, кабелей и кабельных муфт при токе **до 1000 А**.
Сетевое электропитание: 1 x 220 В, 3 × 380 В. Частота 50/60 Гц.
Обеспечивает контроль и защиту от:
– перегрузки;
– работы насоса «всухую»;
– перегрева электродвигателя (электродвигатели со встроенным датчиком Tempcon, Pt100/Pt1000, PTC или термореле);
– повышенного/пониженного напряжения;
– пропадания фазы;
– чередования фаз;
– дисбаланса тока;
– гармонических искажений.

Степень защиты IP20, размеры 127×116×151 мм (В×Ш×Г).

Группа продукта Z

Тип продукта	Диапазон измеряемого тока	Напряжение, В	№ продукта	EUR
MP204 со встроенным трансформатором тока	3 – 120 А	1 x 220 В, 3 x 380 В	96079927[A]	**611,00**

Внешние трансформаторы тока для устройства комплексной защиты электродвигателя MP204[1]
Применяются при номинальном токе насоса свыше 120 А.

Группа продукта Z

Тип продукта	Максимальный ток Imax	Коэффициент трансформации тока	№ продукта	EUR
CT200/5	200 А	200/5	96095274	**143,00**
CT300/5	300 А	300/5	96095275	**151,00**
CT500/5	500 А	500/5	96095276	**170,00**
CT750/5	750 А	750/5	96095277	**177,00**
CT1000/5	1000 А	1000/5	96095278	**187,00**

[1] Для одного устройства MP 204 необходимо три трансформатора тока.

[A] – поддерживается складской запас готового продукта; [B] – поддерживается складской запас компонентов для сборки продукта.

Шкаф управления Control MP204-S

Для управления и защиты насоса, оборудованного 3-х фазным электродвигателем 3 × 380 В, 50 Гц. Автоматическая работа насоса возможна по сигналу от реле давления, реле уровня, поплавкового выключателя или от управляющего сигнала внешнего контроллера. Комплексную защиту электродвигателя обеспечивает устройство MP204 в шкафу.

Состав комплектации Лайт:

– главный выключатель;
– многопозиционный переключатель выбора режима работы (P-O-A);
– устройство комплексной электронной защиты электродвигателя MP204;
– защитный автомат электродвигателя;
– вход для подключения управляющего однополюсного реле для вкл/выкл насоса в автоматическом режиме;
– беспотенциальный перекидной контакт аварийной сигнализации;
– лампа индикации рабочего режима;
– лампа индикации аварийного режима;
– кнопки для включения/выключения насоса в ручном режиме.

Состав комплектации Стандарт (+ к комплектации Лайт):

– вход и место под установку реле уровня RM35LM33MW для электродной защиты от «сухого» хода (реле заказывается отдельно);
– место под установку интерфейса передачи данных CIU (интерфейс заказывается отдельно).

Диапазон мощности:	1,1 – 110 кВт, свыше 55 кВт цены предоставляются по запросу.
Сетевое электропитание:	Один ввод 3 × 380 В, 50 Гц.
Электропитание насоса:	3 × 380 В, 50 Гц.
Способ пуска:	Прямой (DOL), «звезда-треугольник» (SD) или плавный пуск (SS).
Климатическое исполнение:	Внутреннее, УХЛ4, IP54, 0 ... +40 °C, металлический корпус; Уличное, УХЛ1, IP55, -30 ... +40 °C, пластиковый корпус с двойной дверью, цоколь 60 мм, система автоматического обогрева.

«Прямой» пуск 3 × 380 В, комплектация Лайт, внутреннее исполнение УХЛ4 — Группа продукта Z

Тип продукта	Номинальный ток насоса In, A	Размеры ВхШхГ, мм	№ продукта	EUR
Control MP204-S 1x3-5A DOL-II	3 - 5	600x400x200	98096987	**2064,00**
Control MP204-S 1x5-8A DOL-II	5 - 8	600x400x200	98096988	**2069,00**
Control MP204-S 1x8-13A DOL-II	8 - 13	600x400x200	98096989	**2081,00**
Control MP204-S 1x13-21A DOL-II	13 - 21	600x400x200	98096990	**2148,00**
Control MP204-S 1x21-28A DOL-II	21 - 28	600x400x200	98097001	**2219,00**
Control MP204-S 1x28-34A DOL-II	28 - 34	600x400x200	98097002	**2267,00**
Control MP204-S 1x34-43A DOL-II	34 - 43	600x600x300	98097003	**2431,00**
Control MP204-S 1x43-53A DOL-II	43 - 53	600x600x300	98097004	**2526,00**
Control MP204-S 1x53-68A DOL-II	53 - 68	600x600x300	98097005	**2771,00**

«Прямой» пуск 3 × 380 В, комплектация Стандарт — Группа продукта Z

Тип продукта	Номинальный ток насоса In, A	Внутреннее исполнение УХЛ4		EUR	Уличное исполнение УХЛ1		EUR
		Размеры ВхШхГ, мм	№ продукта		Размеры ВхШхГ, мм	№ продукта	
Control MP204-S 1x3-5A DOL-II	3 - 5	1000x800x300	97758179	**2448,00**	1350x750x420	по запросу	**по запросу**
Control MP204-S 1x5-8A DOL-II	5 - 8	1000x800x300	97758180	**2456,00**	1350x750x420	по запросу	**по запросу**
Control MP204-S 1x8-13A DOL-II	8 - 13	1000x800x300	97758231	**2488,00**	1350x750x420	по запросу	**по запросу**
Control MP204-S 1x13-21A DOL-II	13 - 21	1000x800x300	97758232	**2531,00**	1350x750x420	по запросу	**по запросу**
Control MP204-S 1x21-28A DOL-II	21 - 28	1000x800x300	97758233	**2597,00**	1350x750x420	по запросу	**по запросу**
Control MP204-S 1x28-34A DOL-II	28 - 34	1000x800x300	97758234	**2640,00**	1350x750x420	по запросу	**по запросу**
Control MP204-S 1x34-43A DOL-II	34 - 43	1000x800x300	97758235	**2810,00**	1350x750x420	по запросу	**по запросу**
Control MP204-S 1x43-53A DOL-II	43 - 53	1000x800x300	97758236	**2904,00**	1350x750x420	по запросу	**по запросу**
Control MP204-S 1x53-68A DOL-II	53 - 68	1000x800x300	97758237	**3199,00**	1350x750x420	по запросу	**по запросу**
Control MP204-S 1x68-85A DOL-II	68 - 85	1000x800x300	97758238	**3654,00**	1350x750x420	по запросу	**по запросу**
Control MP204-S 1x85-103A DOL-II	85 - 103	1000x800x300	97758239	**3700,00**	1600x1250x420	по запросу	**по запросу**

Пуск по схеме «звезда-треугольник» 3 x 380 В, комплектация Стандарт

Группа продукта Z

Тип продукта	Номинальный ток насоса In, A	Внутреннее исполнение УХЛ4		EUR	Уличное исполнение УХЛ1		EUR
		Размеры ВхШхГ, мм	№ продукта		Размеры ВхШхГ, мм	№ продукта	
Control MP204-S 1x3-5A SD-II	3 - 5	1000x800x300	97758240	**2646,00**	1350x750x420	по запросу	**по запросу**
Control MP204-S 1x5-8A SD-II	5 - 8	1000x800x300	97758241	**2666,00**	1350x750x420	по запросу	**по запросу**
Control MP204-S 1x8-13A SD-II	8 - 13	1000x800x300	97758242	**2750,00**	1350x750x420	по запросу	**по запросу**
Control MP204-S 1x13-21A SD-II	13 - 21	1000x800x300	97758243	**2766,00**	1350x750x420	по запросу	**по запросу**
Control MP204-S 1x21-28A SD-II	21 - 28	1000x800x300	97758244	**2778,00**	1350x750x420	по запросу	**по запросу**
Control MP204-S 1x28-34A SD-II	28 - 34	1000x800x300	97758245	**2924,00**	1350x750x420	по запросу	**по запросу**
Control MP204-S 1x34-43A SD-II	34 - 43	1000x800x300	97758246	**3006,00**	1350x750x420	по запросу	**по запросу**
Control MP204-S 1x43-53A SD-II	43 - 53	1000x800x300	97758247	**3218,00**	1350x750x420	по запросу	**по запросу**
Control MP204-S 1x53-68A SD-II	53 - 68	1000x800x300	97758248	**3578,00**	1600x1250x420	по запросу	**по запросу**
Control MP204-S 1x68-85A SD-II	68 - 85	1000x800x300	97758249	**3838,00**	1600x1250x420	по запросу	**по запросу**
Control MP204-S 1x85-103A SD-II	85 - 103	1000x800x300	97758250	**4068,00**	1600x1250x420	по запросу	**по запросу**

С устройством плавного пуска 3 x 380 В, комплектация Стандарт

Группа продукта Z

Тип продукта	Номинальный ток насоса In, A	Внутреннее исполнение УХЛ4		EUR	Уличное исполнение УХЛ1		EUR
		Размеры ВхШхГ, мм	№ продукта		Размеры ВхШхГ, мм	№ продукта	
Control MP204-S 1x3-5A SS-II	3 - 5	1000x800x300	97758251	**3475,00**	1600x1250x420	по запросу	**по запросу**
Control MP204-S 1x5-8A SS-II	5 - 8	1000x800x300	97758252	**3483,00**	1600x1250x420	по запросу	**по запросу**
Control MP204-S 1x8-13A SS-II	8 - 13	1000x800x300	97758253	**3516,00**	1600x1250x420	по запросу	**по запросу**
Control MP204-S 1x13-21A SS-II	13 - 21	1000x800x300	97758254	**3609,00**	1600x1250x420	по запросу	**по запросу**
Control MP204-S 1x21-28A SS-II	21 - 28	1000x800x300	97758255	**3802,00**	1600x1250x420	по запросу	**по запросу**
Control MP204-S 1x28-34A SS-II	28 - 34	1000x800x300	97758256	**3948,00**	1600x1250x420	по запросу	**по запросу**
Control MP204-S 1x34-43A SS-II	34 - 43	1000x800x300	97758257	**4636,00**	1600x1250x420	по запросу	**по запросу**
Control MP204-S 1x43-53A SS-II	43 - 53	1000x800x300	97758258	**4751,00**	1600x1250x420	по запросу	**по запросу**
Control MP204-S 1x53-68A SS-II	53 - 68	1000x800x300	97758259	**5832,00**	–	–	**–**
Control MP204-S 1x68-85A SS-II	68 - 85	1000x800x300	97758260	**6307,00**	–	–	**–**
Control MP204-S 1x85-103A SS-II	85 - 103	1000x800x300	97758261	**6851,00**	–	–	**–**

Устройство Grundfos GO для блока MP204, шкафов управления Control MP204

Группа продукта Z

Тип продукта	Применение	№ продукта	EUR
MI202	Подключаемый модуль для устройств Apple iPhone, iPad, iPod touch с разъемом 30-pin	98046376	**104,00**
MI204	Подключаемый модуль для устройств Apple iPhone, iPad, iPod touch с разъемом Lightning	98424092	**104,00**
MI301	Bluetooth модуль для устройств на базе Android или Apple iOS	98046408[A]	**209,00**

[A] – поддерживается складской запас готового продукта; [B] – поддерживается складской запас компонентов для сборки продукта.

Цены указаны на условиях «склад-Москва» с учетом НДС.
Рекомендованные розничные цены с 01.03.2017.

Информация, размещенная в Прайс-листе, не является публичной офертой.

Реле давления

1-полюсное управляющее реле с перекидным контактом, присоединение внутренняя резьба G ⅜".
Подходит к шкафам управления SQSK, Control MP204, Control MPC, E-насосам.

Группа продукта Z

Тип продукта	Диапазон регулирования Вкл.-мин. / Выкл.-макс.	№ продукта	EUR
FF4-2 DAY	0,04 - 2 бар	00ID7517[A]	**83,00**
FF4-4 DAY	0,07 - 4 бар	00ID8952[A]	**85,00**
FF4-8 DAY	0,2 - 8 бар	00ID8953[A]	**91,00**
FF4-16 DAY	0,4 - 16 бар	00ID8954[A]	**102,00**
FF4-32 DAH	0,8 - 32 бар	00ID9074	**125,00**

3-х полюсное силовое реле, максимальная нагрузка 400 В, 25 А

Группа продукта Z

Тип продукта	Диапазон регулирования Вкл.-мин. / Выкл.-макс.	№ продукта	EUR
MDR 5 - 5	1,5 - 5 бар	00ID5083[A]	**58,00**
MDR 5 - 8	2 - 8 бар	00ID5086[A]	**65,00**
MDR 5 - 11	2 - 11 бар	00ID5087	**116,00**
MDR 5 - 16	2,5 - 16 бар	00ID7728	**116,00**
MDR 5 - 25	7,3 - 25 бар	00ID7727	**116,00**

Реле уровня

Группа продукта Z

Тип продукта	Описание	№ продукта	EUR
RM 4 LG	в пластмассовом корпусе	00ID7611	**216,00**
RM22LG11MR	для установки внутри электрошкафа	99068977[A]	**91,00**
RM35LM33MW	для установки внутри шкафа Control MP204	97762309[A]	**114,00**

Погружной электрод для реле уровня

Требуется минимальное количество 3 шт.

Группа продукта Z

Тип продукта	Описание	№ продукта	EUR
EL 1	диаметр 23 мм, температурный диапазон от 0 до + 60°C.	00ID5125[A]	**33,00**

Кабель для электродов EL1

Пригодный для работы в питьевой воде, сечением 1×1,5 мм².

Группа продукта Z

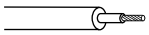

Тип продукта		№ продукта	EUR/м
TML	для каждого электрода	00ID8240[A]	**2,00**

Длина кабеля в заказе должна быть кратна 10 м.

Поплавковый выключатель GIFAS-FS-E

Группа продукта Z

Длина кабеля	**Без штекера, на опорожнение** № продукта	**Без штекера, на заполнение** № продукта	EUR	**Со штекером, на опорожнение** № продукта	**Со штекером, на заполнение** № продукта	EUR
3,0 м	00ID7801[A]	00ID7803[A]	**25,00**	00ID7802	00ID7804	**37,00**
5,0 м	00ID7805[A]	00ID7807[A]	**31,00**	00ID7806	00ID7808	**42,00**
10,0 м	00ID7809[A]	00ID7811[A]	**47,00**	00ID7810	00ID7941	**56,00**
20,0 м	00ID7942	00ID7944	**72,00**	00ID7943	00ID7945	**84,00**

Без штекера – для подключения к клеммам шкафа управления.
Со штекером – подходит для насосов, оборудованных вилкой для подключения к сети 1 x 220 В.

Груз для GIFAS-FS

Группа продукта Z

Тип продукта	Исполнение	№ продукта	EUR
GIFAS K	пластмасса с сердечником из латуни, предназначен для фиксации поплавкового выключателя Gifas-FS-E на нужном уровне	00ID8950[A]	**9,00**

[A] – поддерживается складской запас готового продукта; [B] – поддерживается складской запас компонентов для сборки продукта.

Цены указаны на условиях «склад-Москва» с учетом НДС.
Рекомендованные розничные цены с 01.03.2017.

Информация, размещенная в Прайс-листе, не является публичной офертой.

Шкаф управления Control LC(D) 108s для дренажных и канализационных насосов (только для однофазных насосов со встроенным конденсатором)

Контроль уровня с помощью поплавковых выключателей.

Применяется для автоматической работы 1 или 2 насосов, с защитой электродвигателей, подачей аварийного сигнала и сигнала о затоплении, в пластмассовом корпусе с прозрачной крышкой.

Электронная система управления, многопозиционный переключатель Р-О-А режимов работы, индикация рабочего /аварийного режимов, беспотенциальные контакты и звуковая сигнализация об аварии.

Возможно подключение дополнительного комплекта для SMS-мониторинга (см. раздел Принадлежности для LC(D) далее).

Для насосов взрывозащищенного исполнения должен применяться вспомогательный шкаф LC-Ex 4 (барьер Зеннера).

Поплавковые выключатели GIFAS-FS заказываются отдельно. Необходимое количество поплавковых выключателей зависит от используемого алгоритма работы (см. каталог) и составляет от 1-го до 4-х шт.

Диапазон мощности: 0,37-5,5 кВт на один насос.
Сетевое электропитание: Один ввод 1 x 220 В, 50 Гц.
Электропитание насосов: 1 x 220 В, 50 Гц.
Способ пуска: Прямой (DOL).
Климатическое исполнение: Внутреннее, УХЛ4, IP 55, 0 ... +40 °C, навесной пластиковый или металлический корпус.

1 x 220 В, 50 Гц, только для однофазных насосов со встроенным конденсатором, внутреннее исполнение УХЛ4

Группа продукта Z

Тип продукта	Рабочий ток на 1 насос, А	Размеры ВхШхГ, мм	№ продукта	EUR
Шкаф для 1 насоса				
Control LC108s.1.1-1,6A DOL 4	1-1,6	460×340×160	99110739	**619,00**
Control LC108s.1.1,6-2,5A DOL 4	1,6-2,5	460×340×160	99110740	**619,00**
Control LC108s.1.2,5-4A DOL 4	2,5-4	460×340×160	99110741	**619,00**
Control LC108s.1.4-6A DOL 4	4-6	460×340×160	99110742	**619,00**
Control LC108s.1.6-9A DOL 4	6-9	460×340×160	99110743	**619,00**
Шкаф для 2 насосов				
Control LCD108s.1.1-1,6A DOL 4	1-1,6	460×340×160	99110744	**724,00**
Control LCD108s.1.1,6-2,5A DOL 4	1,6-2,5	460×340×160	99110745	**724,00**
Control LCD108s.1.2,5-4A DOL 4	2,5-4	460×340×160	99110746	**724,00**
Control LCD108s.1.4-6A DOL 4	4-6	460×340×160	99110747	**724,00**
Control LCD108s.1.6-9A DOL 4	6-9	460×340×160	99110748	**724,00**

Принадлежности для шкафов управления LC(D) 108s

Группа продукта Z

Тип продукта		№ продукта	EUR
Поплавковый выключатель GIFAS-FS для шкафа управления LC(D) 108s	3 м	00ID7801[A]	**25,00**
	5 м	00ID7805[A]	**31,00**
	10 м	00ID7809[A]	**47,00**
	20 м	00ID7942	**72,00**
Грузик для фиксации поплавкового выключателя GIFAS-FS на нужном уровне	Пластмасса с сердечником из латуни	00ID8950[A]	**9,00**

Блок управления CU 100

Предназначен для включения и выключения, а также защиты электродвигателя одного насоса SEG, DP, EF, SL1, SLV.

Имеет функции автоматической работы, а также включения и выключения в ручном режиме.

Исполнение «А» – в комплекте с одним поплавковым выключателем для автоматического включения и выключения.

В однофазном исполнении имеются встроенные пусковые конденсаторы.

Исполнение в пластмассовом корпусе, степень защиты IP 54.

Не подходит для насосов во взрывозащищенном исполнении!

Группа продукта Z

Тип продукта	Применение	Рабочий ток на 1 насос, А	Размеры ВхШхГ, мм	Напряжение, В	№ продукта	EUR
CU 100.230.1.9.30/150	для SEG	до 9,0	253×180×155	1 × 220	96076209	**409,00**
CU 100.230.1.9.30/150.A	для SEG	до 9,0	253×180×155	1 × 220	96076197[A]	**513,00**
CU 100.230.1.9.30	для DP, EF, SL1, SLV	до 9,0	253×180×155	1 × 220	96076194	**365,00**
CU 100.230.1.9.30.A	для DP, EF, SL1, SLV	до 9,0	253×180×155	1 × 220	96076195	**425,00**
CU 100.400.3.5.A	для трехфазных насосов	до 5,0	253×180×133	3 × 380	96914019[A]	**439,00**

Принадлежности для блока управления CU 100

Группа продукта Z

Тип продукта		№ продукта	EUR
Розетка тип CEE, 3-фазная переносная (кабельная)	16A, IP44	98915235	**12,00**
Розетка тип CEE, 3-фазная стационарная для настенного крепления	16A, IP44	98915236	**14,00**

[A] – поддерживается складской запас готового продукта; [B] – поддерживается складской запас компонентов для сборки продукта.

Цены указаны на условиях «склад-Москва» с учетом НДС.
Рекомендованные розничные цены с 01.03.2017.

Информация, размещенная в Прайс-листе, не является публичной офертой.

Шкаф управления LC(D) 107 для дренажных и канализационных насосов

Контроль уровня с помощью пневмореле.
Применяется для автоматической работы 1 или 2 насосов, с защитой электродвигателей, подачей аварийного сигнала и сигнала о затоплении, в пластмассовом корпусе с прозрачной крышкой.
Прямое подключение двигателя, контроль уровня с помощью открытых измерительных колоколов, отключение с регулируемой задержкой по времени, многопозиционный переключатель P-O-A режимов работы, индикация рабочего /аварийного режимов, беспотенциальные контакты и звуковая сигнализация об аварии.
Возможно подключение дополнительного комплекта для SMS-мониторинга (см. раздел Принадлежности для LC(D) далее).
Объем поставки включает измерительные колокола и пневмотрубки длиной 10 м (пневмотрубки длиной 20 м поставляются отдельно, см. раздел «принадлежности LC/LCD») – 2 шт. для LC 107; 3 шт. для LCD 107.

Диапазон мощности:	0,37-11 кВт на один насос.
Сетевое электропитание:	Один ввод 3 × 380 В, 50 Гц или 1 x 220 В, 50 Гц.
Электропитание насосов:	3 × 380 В, 50 Гц или 1 x 220 В, 50 Гц.
Способ пуска:	Прямой (DOL).
Климатическое исполнение:	Внутреннее, IP 54, -30 ... +50 °C, пластиковый корпус.

1 x 220 В, 50 Гц

Подходит для однофазных насосов со встроенным конденсатором (Unilift KP, CC, AP). Группа продукта Z

Тип продукта		Рабочий ток на 1 насос, A	Размеры В×Ш×Г, мм	№ продукта	EUR
Шкаф для 1 насоса					
LC 107.230.1.5		1,0 - 5,0	378×278×150	96841806	**830,00**
LC 107.230.1.12		3,2 - 12,0	378×278×150	96841807	**860,00**
Шкаф для 2 насосов					
LCD 107.230.1.5		1,0 - 5,0	378×278×150	96841836	**995,00**
LCD 107.230.1.12		3,2 - 12,0	378×278×150	96841837	**1059,00**

1 x 220 В, 50 Гц

Подходит для однофазных насосов без встроенных конденсаторов. Группа продукта Z

Тип продукта		Рабочий ток на 1 насос, A	Размеры В×Ш×Г, мм	№ продукта	EUR
Шкаф для 1 насоса					
LC 107.230.1.12.30/150	**для SEG**	3,2 - 12,0	378×278×150	96841811	**1225,00**
LC 107.230.1.12.30	**для DP, EF, SL1, SLV**	3,2 - 12,0	378×278×150	96841808	**940,00**
Шкаф для 2 насосов					
LCD 107.230.1.12.30/150	**для SEG**	3,2 - 12,0	378×278×150	96841840	**1559,00**
LCD 107.230.1.12.30	**для DP, EF, SL1, SLV**	3,2 - 12,0	378×278×150	96841838	**1194,00**

3 x 380 В, 50 Гц, прямой пуск

Подходит для насосов с трехфазными двигателями. Группа продукта Z

Тип продукта		Рабочий ток на 1 насос, A	Размеры В×Ш×Г, мм	№ продукта	EUR
Шкаф для 1 насоса					
LC 107.400.3.5		1,0 - 5,0	378×278×150	96841832	**841,00**
LC 107.400.3.12		3,2 - 12,0	378×278×150	96841834	**873,00**
LC 107.400.3.23		5,4 - 23,0	378×278×150	96841835	**944,00**
Шкаф для 2 насосов					
LCD 107.400.3.5		1,0 - 5,0	378×278×150	96841841	**1014,00**
LCD 107.400.3.12		3,2 - 12,0	378×278×150	96841842	**1079,00**
LCD 107.400.3.23		5,4 - 23,0	378×278×150	96841843	**1216,00**

Принадлежности для шкафов управления LC(D) 107

Группа продукта Z

Тип продукта	Исполнение	№ продукта	EUR
Пневмотрубка для измерительного колокола, длина 20 м	белая, l = 20 м	96431614	**78,00**
	красная, l = 20 м	96431615	**78,00**
	черная, l = 20 м	96431616	**78,00**

Цены указаны на условиях «склад-Москва» с учетом НДС.
Рекомендованные розничные цены с 01.03.2017.

Информация, размещенная в Прайс-листе, не является публичной офертой.

Шкаф управления Control LC(D) 108 для дренажных и канализационных насосов
Контроль уровня с помощью поплавковых выключателей.
Применяется для автоматической работы 1 или 2 насосов, с защитой электродвигателей, подачей аварийного сигнала и сигнала о затоплении, в пластмассовом корпусе с прозрачной крышкой.
Электронная система управления, многопозиционный переключатель P-O-A режимов работы, индикация рабочего/аварийного режимов, беспотенциальные контакты и звуковая сигнализация об аварии.
Возможно подключение дополнительного комплекта для SMS-мониторинга (см. раздел Принадлежности для LC(D) далее).
Для насосов взрывозащищенного исполнения должен применяться вспомогательный шкаф LC-Ex 4 (барьер Зеннера).
Поплавковые выключатели в комплект поставки не входят и заказываются отдельно. Необходимое количество поплавковых выключателей зависит от используемого алгоритма работы (см. каталог) и составляет от 2-х до 4-х шт.

Диапазон мощности:	1,5-5,5 кВт на один насос.
Сетевое электропитание:	Один ввод 1 x 220 В, 50 Гц.
Электропитание насосов:	1x 220 В, 50 Гц.
Способ пуска:	Прямой (DOL)
Климатическое исполнение:	Внутреннее, IP 55, -20 ... +50 °C, пластиковый или металлический корпус. Уличное, УХЛ1, IP 55, -30 ... +40 °C, пластиковый корпус с двойной дверью, цоколь 60 мм, система автоматического обогрева (кроме шкафов управления насосами со встроенными конденсаторами).

Подходит для однофазных насосов без встроенных конденсаторов — Группа продукта Z

Тип продукта		Рабочий ток на 1 насос, А	Внутреннее исполнение УХЛ4		EUR	Уличное исполнение УХЛ1		EUR
			Размеры В×Ш×Г, мм	№ продукта		Размеры В×Ш×Г, мм	№ продукта	
Шкаф для 1 насоса								
Control LC108.230.1.1x12A (30/150) DOL	**для SEG**	3,2 - 12,0	460×450×160	96913360[B]	**909,00**	850×750×420	96958842	**2716,00**
Control LC108.230.1.1x12A (30) DOL	**для DP, EF, SL1, SLV**	3,2 - 12,0	460×340×160	96913359[B]	**850,00**	850×750×420	96984204	**2585,00**
Шкаф для 2 насосов								
Control LCD108.230.1.2x12A (30/150) DOL	**для SEG**	3,2 - 12,0	460×450×160	96913372[A]	**1261,00**	850×750×420	96984223	**3065,00**
Control LCD108.230.1.2x12A (30) DOL	**для DP, EF, SL1, SLV**	3,2 - 12,0	460×450×160	96944280[B]	**1059,00**	850×750×420	96984222	**2859,00**

[A] – поддерживается складской запас готового продукта; [B] – поддерживается складской запас компонентов для сборки продукта.

Новинка!

Шкаф управления Control LC(D) 108s для дренажных и канализационных насосов
Обновленная версия серии LC(D) 108.
Контроль уровня с помощью поплавковых выключателей.
Применяется для автоматической работы 1 или 2 насосов с подачей аварийного сигнала и сигнала о затоплении, в пластмассовом корпусе с прозрачной крышкой.
В отличие от LC(D) 108, в составе шкафа уже присутствует главный выключатель на вводе, а также автоматы защиты электродвигателя на каждый насос.
Электронная система управления, многопозиционный переключатель P-O-A режимов работы, индикация рабочего /аварийного режимов, беспотенциальные контакты и звуковая сигнализация об аварии.
Возможно подключение дополнительного комплекта для SMS-мониторинга (см. раздел Принадлежности для LC(D) далее).
Для насосов взрывозащищенного исполнения должен применяться вспомогательный шкаф LC-Ex 4 (барьер Зеннера).

Диапазон мощности: 0,37-30 кВт на один насос.
Сетевое электропитание: Один ввод 3 × 380 В, 50 Гц. Двойной ввод питания с АВР.
Электропитание насосов: 3 × 380 В, 50 Гц.
Способ пуска: Прямой (DOL), «звезда-треугольник» (SD).
Климатическое исполнение: Внутреннее, УХЛ4, IP 55, 0 ... +40 °C, навесной пластиковый или металлический корпус.
Уличное, УХЛ1, IP 66, -30 ... +40 °C, навесной пластиковый корпус, система автоматического обогрева.

Поплавковые выключатели в комплект поставки не входят и заказываются отдельно. Необходимое количество поплавковых выключателей зависит от используемого алгоритма работы (см. каталог) и составляет от 2-х до 4-х шт.

3 x 380 В, 50 Гц, прямой пуск, внутреннее исполнение УХЛ4 Группа продукта Z

Тип продукта	Рабочий ток на 1 насос, А	Стандарт		EUR	Стандарт + АВР		EUR
		Размер В×Ш×Г, мм	№ продукта		Размер В×Ш×Г, мм	№ продукта	
Шкаф для 1 насоса							
Control LC108s.3.1-1,6A DOL 4	1-1,6	460x340x160	98923082[B]	**668,00**	460x340x160	по запросу	**1050,00**
Control LC108s.3.1,6-2,5A DOL 4	1,6-2,5	460x340x160	98923083[B]	**672,00**	460x340x160	по запросу	**1050,00**
Control LC108s.3.2,5-4A DOL 4	2,5-4	460x340x160	98923084[B]	**674,00**	460x340x160	по запросу	**1050,00**
Control LC108s.3.4-6A DOL 4	4-6	460x340x160	98923085[B]	**712,00**	460x340x160	по запросу	**1084,00**
Control LC108s.3.6-9A DOL 4	6-9	460x340x160	98923086[B]	**714,00**	460x340x160	по запросу	**1140,00**
Control LC108s.3.9-13A DOL 4	9-13	460x340x160	98923087[B]	**716,00**	460x340x160	по запросу	**1172,00**
Control LC108s.3.13-17A DOL 4	13-17	460x340x160	98923088[B]	**782,00**	460x340x160	по запросу	**1233,00**
Control LC108s.3.17-23A DOL 4	17-23	460x340x160	99014189	**786,00**	460x340x160	по запросу	**1263,00**
Шкаф для 2 насосов							
Control LCD108s.3.1-1,6A DOL 4	1-1,6	460x340x160	98923099[B]	**933,00**	460x448x160	по запросу	**1378,00**
Control LCD108s.3.1,6-2,5A DOL 4	1,6-2,5	460x340x160	98923100[B]	**933,00**	460x448x160	по запросу	**1378,00**
Control LCD108s.3.2,5-4A DOL 4	2,5-4	460x340x160	98923101[A]	**934,00**	460x448x160	99147298[B]	**1378,00**
Control LCD108s.3.4-6A DOL 4	4-6	460x340x160	98923102[A]	**938,00**	460x448x160	по запросу	**1498,00**
Control LCD108s.3.6-9A DOL 4	6-9	460x340x160	98923103[A]	**949,00**	460x448x160	по запросу	**1498,00**
Control LCD108s.3.9-13A DOL 4	9-13	460x340x160	98923104[B]	**959,00**	460x448x160	по запросу	**1517,00**
Control LCD108s.3.13-17A DOL 4	13-17	460x340x160	98923105[B]	**1106,00**	460x448x160	по запросу	**1564,00**
Control LCD108s.3.17-23A DOL 4	17-23	460x340x160	99014190	**1116,00**	460x448x160	по запросу	**1641,00**

[A] – поддерживается складской запас готового продукта; [B] – поддерживается складской запас компонентов для сборки продукта.

Цены указаны на условиях «склад-Москва» с учетом НДС.
Рекомендованные розничные цены с 01.03.2017.

Информация, размещенная в Прайс-листе, не является публичной офертой.

3 x 380 В, 50 Гц, прямой пуск, уличное исполнение УХЛ1 Группа продукта Z

Тип продукта	Рабочий ток на 1 насос, А	Стандарт		EUR	Стандарт + АВР		EUR
		Размер В×Ш×Г, мм	№ продукта		Размер В×Ш×Г, мм	№ продукта	
Шкаф для 1 насоса							
Control LC108s.3.1-1,6A DOL 1	1-1,6	647x436x255	98923115	**1682,00**	647X436x255	по запросу	**2051,00**
Control LC108s.3.1,6-2,5A DOL 1	1,6-2,5	647x436x255	98923116[B]	**1819,00**	647X436x255	по запросу	**2164,00**
Control LC108s.3.2,5-4A DOL 1	2,5-4	647x436x255	98923117[B]	**1819,00**	647X436x255	по запросу	**2164,00**
Control LC108s.3.4-6A DOL 1	4-6	647x436x255	98923118[B]	**1819,00**	647X436x255	по запросу	**2213,00**
Control LC108s.3.6-9A DOL 1	6-9	647x436x255	98923119[B]	**1820,00**	647X436x255	по запросу	**2213,00**
Control LC108s.3.9-13A DOL 1	9-13	647x436x255	98923120	**1823,00**	647X436x255	по запросу	**2217,00**
Control LC108s.3.13-17A DOL 1	13-17	647x436x255	98923121	**1826,00**	647X436x255	по запросу	**2218,00**
Control LC108s.3.17-23A DOL 1	17-23	647x436x255	99014191	**1834,00**	647X436x255	по запросу	**2233,00**
Шкаф для 2 насосов							
Control LCD108s.3.1-1,6A DOL 1	1-1,6	647x436x255	98923131	**1987,00**	747X536x305	по запросу	**2282,00**
Control LCD108s.3.1,6-2,5A DOL 1	1,6-2,5	647x436x255	98923132	**1987,00**	747X536x305	по запросу	**2282,00**
Control LCD108s.3.2,5-4A DOL 1	2,5-4	647x436x255	98923133[B]	**1987,00**	747X536x305	по запросу	**2282,00**
Control LCD108s.3.4-6A DOL 1	4-6	647x436x255	98923134[B]	**1988,00**	747X536x305	99176645	**2292,00**
Control LCD108s.3.6-9A DOL 1	6-9	647x436x255	98923135[B]	**1992,00**	747X536x305	по запросу	**2322,00**
Control LCD108s.3.9-13A DOL 1	9-13	647x436x255	98923136[B]	**2001,00**	747X536x305	по запросу	**2352,00**
Control LCD108s.3.13-17A DOL 1	13-17	647x436x255	98923137[B]	**2009,00**	747X536x305	по запросу	**2384,00**
Control LCD108s.3.17-23A DOL 1	17-23	647x436x255	99014192	**2014,00**	747X536x305	по запросу	**2674,00**

3 × 380 В, 50 Гц, пуск по схеме «звезда-треугольник», внутреннее исполнение УХЛ4 Группа продукта Z

Тип продукта	Рабочий ток на 1 насос, А	Стандарт		EUR	Стандарт + АВР		EUR
		Размер В×Ш×Г, мм	№ продукта		Размер В×Ш×Г, мм	№ продукта	
Шкаф для 1 насоса							
Control LC108s.3.6-9A SD 4	6-9	460x340x160	98923090[B]	**1703,00**	600x380x210	по запросу	**2065,00**
Control LC108s.3.9-13A SD 4	9-13	460x340x160	98923091[B]	**1719,00**	600x380x210	по запросу	**2069,00**
Control LC108s.3.13-17A SD 4	13-17	460x340x160	98923092[B]	**1734,00**	600x380x210	по запросу	**2071,00**
Control LC108s.3.17-20A SD 4	17-20	460x340x160	98923093[B]	**1749,00**	600x380x210	по запросу	**2096,00**
Control LC108s.3.20-24A SD 4	20-24	460x340x160	98923094	**1892,00**	600x380x210	по запросу	**2136,00**
Control LC108s.3.24-30A SD 4	24-30	460x340x160	98923095[B]	**1913,00**	600x380x210	по запросу	**2233,00**
Control LC108s.3.30-37A SD 4	30-37	600x380x210[1]	98923096	**2121,00**	600x380x210	по запросу	**2427,00**
Control LC108s.3.37-48A SD 4	37-48	600x380x210[1]	98923097	**2141,00**	600x380x210	по запросу	**2524,00**
Control LC108s.3.48-59A SD 4	48-59	600x380x210[1]	98923098	**2161,00**	600x380x210	по запросу	**2524,00**
Шкаф для 2 насосов							
Control LCD108s.3.6-9A SD 4	6-9	460x450x160	98923106	**2482,00**	600x600x210	по запросу	**2824,00**
Control LCD108s.3.9-13A SD 4	9-13	460x450x160	98923107[B]	**2502,00**	600x600x210	99174953	**2845,00**
Control LCD108s.3.13-17A SD 4	13-17	460x450x160	98923108[B]	**2522,00**	600x600x210	по запросу	**2855,00**
Control LCD108s.3.17-20A SD 4	17-20	460x450x160	98923109[B]	**2543,00**	600x600x210	по запросу	**2923,00**
Control LCD108s.3.20-24A SD 4	20-24	460x450x160	98923110	**2838,00**	600x600x210	по запросу	**3229,00**
Control LCD108s.3.24-30A SD 4	24-30	460x450x160	98923111	**2868,00**	600x600x210	по запросу	**3364,00**
Control LCD108s.3.30-37A SD 4	30-37	600x380x210[1]	98923112	**3287,00**	600x600x210	по запросу	**3910,00**
Control LCD108s.3.37-48A SD 4	37-48	600x380x210[1]	98923113	**3318,00**	600x600x210	по запросу	**4444,00**
Control LCD108s.3.48-59A SD 4	48-59	600x380x210[1]	98923114	**3349,00**	600x600x210	по запросу	**4481,00**

[1] Металлический корпус.

[A] – поддерживается складской запас готового продукта; [B] – поддерживается складской запас компонентов для сборки продукта.

Цены указаны на условиях «склад-Москва» с учетом НДС.
Рекомендованные розничные цены с 01.03.2017.

Информация, размещенная в Прайс-листе, не является публичной офертой.

3 × 380 В, 50 Гц, пуск по схеме «звезда-треугольник», уличное исполнение УХЛ1

Группа продукта Z

Тип продукта	Рабочий ток на 1 насос, А	Стандарт		EUR	Стандарт + АВР		EUR
		Размер В×Ш×Г, мм	№ продукта		Размер В×Ш×Г, мм	№ продукта	
Шкаф для 1 насоса							
Control LC108s.3.6-9A SD 1	6-9	647x436x255	98923122[B]	**2210,00**	747X536x305	по запросу	**2515,00**
Control LC108s.3.9-13A SD 1	9-13	647x436x255	98923123[B]	**2212,00**	747X536x305	по запросу	**2517,00**
Control LC108s.3.13-17A SD 1	13-17	647x436x255	98923124[B]	**2217,00**	747X536x305	по запросу	**2521,00**
Control LC108s.3.17-20A SD 1	17-20	647x436x255	98923125[B]	**2217,00**	747X536x305	по запросу	**2527,00**
Control LC108s.3.20-24A SD 1	20-24	647x436x255	98923126	**2228,00**	747X536x305	по запросу	**2531,00**
Control LC108s.3.24-30A SD 1	24-30	647x436x255	98923127[B]	**2233,00**	747X536x305	по запросу	**2539,00**
Control LC108s.3.30-37A SD 1	30-37	647x436x255	98923128[B]	**2373,00**	747X536x305	по запросу	**2691,00**
Control LC108s.3.37-48A SD 1	37-48	647x436x255	98923129	**2413,00**	747X536x305	по запросу	**2724,00**
Control LC108s.3.48-59A SD 1	48-59	647x436x255	98923130	**2450,00**	747X536x305	по запросу	**2751,00**
Шкаф для 2 насосов							
Control LCD108s.3.6-9A SD 1	6-9	747x536x305	98923138	**2843,00**	747X536x305	по запросу	**3347,00**
Control LCD108s.3.9-13A SD 1	9-13	747x536x305	98923139[B]	**2903,00**	747X536x305	по запросу	**3387,00**
Control LCD108s.3.13-17A SD 1	13-17	747x536x305	98923140[B]	**3141,00**	747X536x305	по запросу	**3584,00**
Control LCD108s.3.17-20A SD 1	17-20	747x536x305	98923141[B]	**3145,00**	747X536x305	по запросу	**4094,00**
Control LCD108s.3.20-24A SD 1	20-24	747x536x305	98923142	**3165,00**	747X536x305	по запросу	**4111,00**
Control LCD108s.3.24-30A SD 1	24-30	747x536x305	98923143	**3179,00**	747X536x305	по запросу	**4122,00**
Control LCD108s.3.30-37A SD 1	30-37	747x536x305	98923144	**3983,00**	847x636x305	по запросу	**4671,00**
Control LCD108s.3.37-48A SD 1	37-48	747x536x305	98923145	**4215,00**	847x636x305	по запросу	**5277,00**
Control LCD108s.3.48-59A SD 1	48-59	747x536x305	98923146	**4261,00**	847x636x305	по запросу	**5936,00**

Принадлежности для шкафов управления LC(D) 108(s)

Группа продукта Z

Тип продукта			№ продукта	EUR
Вспомогательный шкаф LC-Ex 4 (барьер Зеннера) для подключения поплавковых выключателей во взрывозащищенном исполнении, работает совместно с LC(D) 108 (подключается до 4-х попл. выключателей)	для шкафов внутреннего исполнения		96440300	**623,00**
	для шкафов уличного исполнения		96056888	**623,00**
Комплект стандартных поплавковых выключателей с кабелем повышенной стойкости из TPR 10 м и кронштейном для крепления	2 × MS1	2 попл. выкл., 10 м	62500013[A]	**259,00**
	3 × MS1	3 попл. выкл., 10 м	62500014[A]	**362,00**
	4 × MS1	4 попл. выкл., 10 м	62500015[A]	**453,00**
Комплект поплавковых выключателей во взрывозащищенном исполнении с кабелем повышенной стойкости из TPR 10 м и кронштейном для крепления	2 × MS1 Ex	2 попл. выкл., 10 м	62500016	**310,00**
	3 × MS1 Ex	3 попл. выкл., 10 м	62500017	**440,00**
	4 × MS1 Ex	4 попл. выкл., 10 м	62500018[A]	**565,00**
Отдельный поплавковый выключатель в стандартном исполнении с кабелем повышенной стойкости из TPR	MS1	кабель 10 м	96003332[A]	**94,00**
	MS1	кабель 20 м	96003695[A]	**122,00**
	MS1	кабель 30 м	91073205[A]	**153,00**
Отдельный поплавковый выключатель во взрывозащищенном исполнении с кабелем повышенной стойкости из TPR	MS1 Ex	кабель 10 м	96003421[A]	**122,00**
	MS1 Ex	кабель 20 м	96003536[A]	**150,00**
	MS1 Ex	кабель 30 м	91072782	**181,00**
Отдельный поплавковый выключатель в стандартном исполнении с кабелем из PVC	SLC10E	кабель 10 м	96061654[A]	**90,00**
	SLC20E	кабель 20 м	96061656	**107,00**
	SLC30E	кабель 30 м	96061658	**123,00**
Отдельный поплавковый выключатель с маслостойким кабелем	SLC10EN	кабель 10 м	96560445	**296,00**
	SLC20EN	кабель 20 м	96572114	**494,00**
	SLC30EN	кабель 30 м	96572116	**721,00**
Кронштейн для монтажа	280×110×30 мм		96003338[A]	**88,00**
Пьедестал 800 мм для напольного монтажа корпуса 647x436x255 мм	Только для уличных LCD 108s		98929617	**565,00**
Цоколь 200 мм для напольного монтажа корпуса 747x536x305 мм	Только для уличных LCD 108s		98929631	**143,00**
Комплект для монтажа на трубе корпуса 647x436x255 мм	Только для уличных LCD 108s		98943065	**181,00**
Комплект угловых заглушек	Только для уличных LCD 108s		98903516	**21,00**

[A] – поддерживается складской запас готового продукта; [B] – поддерживается складской запас компонентов для сборки продукта.

Цены указаны на условиях «склад-Москва» с учетом НДС.
Рекомендованные розничные цены с 01.03.2017.

Информация, размещенная в Прайс-листе, не является публичной офертой.

GRUNDFOS

Шкаф управления Control LC(D) 110 для дренажных и канализационных насосов

Контроль уровня с помощью погружных электродов.
Применяется для автоматической работы 1 или 2 насосов, с защитой электродвигателей, подачей аварийного сигнала и сигнала о затоплении, в пластмассовом корпусе с прозрачной крышкой.
Электронная система управления, многопозиционный переключатель P-O-A режимов работы, индикация рабочего/аварийного режимов. Внешние выходы сигналов аварии и затопления.
Возможно подключение дополнительного комплекта для SMS-мониторинга (см. раздел Принадлежности для LC(D) далее).
Не применяется для насосов во взрывозащищенном исполнении!

Погружные электроды в комплект поставки не входят и заказываются отдельно.
Необходимое количество электродов зависит от используемого алгоритма работы (см. каталог) и составляет от 3-х до 5-ти шт.

Диапазон мощности:	0,37-11 кВт на один насос.
Сетевое электропитание:	Один ввод 3 × 380 В, 50 Гц или 1 x 220 В, 50 Гц.
Электропитание насосов:	3 × 380 В, 50 Гц или 1 x 220 В, 50 Гц.
Способ пуска:	Прямой (DOL).
Климатическое исполнение:	Внутреннее, IP 54, -20 ... +50 °C, пластиковый корпус.

1 × 220 В, 50 Гц

Подходит для однофазных насосов со встроенным конденсатором (Unilift KP, CC, AP 12, 35, 50, AP 35 B, AP 50 B) Группа продукта Z

Тип продукта		Рабочий ток на 1 насос, А	Размер В×Ш×Г, мм	№ продукта	EUR
Шкаф для 1 насоса					
Control LC110.230.1.5 1X5A DOL		1,0 - 5,0	460×340×160	96913380	**738,00**
Control LC110.230.1.12 1X12A DOL		3,2 - 12,0	460×340×160	96913381	**743,00**
Control LC110.230.1.1x23A DOL		5,4 - 23,0	460×340×160	96913385	**829,00**
Шкаф для 2 насосов					
Control LCD110.230.1.5 2X5A DOL		1,0 - 5,0	460×340×160	96913390[B]	**931,00**
Control LCD110.230.1.12 2X12A DOL		3,2 - 12,0	460×340×160	96913415[B]	**959,00**

Шкаф со встроенными конденсаторами Группа продукта Z

Тип продукта		Рабочий ток на 1 насос, А	Размер В×Ш×Г, мм	№ продукта	EUR
Шкаф для 1 насоса					
Control LC110.230.1.12.30/150 1X12A DOL	**для SEG**	3,2 - 12,0	460×450×160	96913384	**1034,00**
Control LC110.230.1.12.30 1X12A DOL	**для DP, EF, SL1, SLV**	3,2 - 12,0	460×450×160	96913382	**787,00**
Шкаф для 2 насосов					
Control LCD110.230.1.12.30/150 2X12A DOL	**для SEG**	3,2 - 12,0	460×450×160	96913417	**1302,00**
Control LCD110.230.1.12.30 2X30A DOL	**для DP, EF, SL1, SLV**	3,2 - 12,0	460×450×160	96913416	**1101,00**

3 × 380 В, 50 Гц, прямой пуск

Подходит для насосов с трехфазными двигателями Группа продукта Z

Тип продукта		Рабочий ток на 1 насос, А	Размер В×Ш×Г, мм	№ продукта	EUR
Шкаф для 1 насоса					
Control LC110.400.3.5 1X5A DOL		1,0 - 5,0	460×340×160	96913386	**763,00**
Control LC110.400.3.12 1X12A DOL		3,2 - 12,0	460×340×160	96913387	**800,00**
Control LC110.400.3.23 1X23A DOL		5,4 - 23,0	460×340×160	96913388	**867,00**
Шкаф для 2 насосов					
Control LCD110.400.3.5 2X5A DOL		1,0 - 5,0	460×340×160	96913419[B]	**984,00**
Control LCD110.400.3.12 2X12A DOL		3,2 - 12,0	460×340×160	96913422[B]	**1012,00**
Control LCD110.400.3.23 2X23A DOL		5,4 - 23,0	460×450×160	96913423	**1223,00**

[A] – поддерживается складской запас готового продукта; [B] – поддерживается складской запас компонентов для сборки продукта.

Принадлежности для шкафов управления LC(D) 110

Группа продукта Z

Тип продукта	Описание	№ продукта	EUR
Комплект из 1 электрода VNI 1-10	С кабелем 10 м и держателем (без кронштейна для крепления) длина электрода 1 м	96076289[A]	**116,00**
Комплект из 3 электродов VNI 3-10	С кабелем 10 м и держателем (без кронштейна для крепления) длина электрода 1 м	96076189[A]	**204,00**
Комплект из 4 электродов VNI 4-10	С кабелем 10 м и держателем (без кронштейна для крепления) длина электрода 1м	91713437[A]	**274,00**
Кронштейн для крепления комплекта электродов	монтаж на трубу Ø38 мм	91713196[A]	**52,00**

Принадлежности для шкафов управления LC(D) 107, LC(D) 108, LC(D) 110

Группа продукта Z

Тип продукта	Исполнение		№ продукта	EUR
Батарея аккум.	для подачи независимого от сетевого питания аварийного сигнала	для устройства LC A1 и для всех типов шкафов	96002520	**65,00**
Проблесковый маячок аварии	для наружного монтажа, ударопрочный, желтого цвета, питание от 1 × 230 В, 50 Гц	для устройства LC A1 и для всех типов шкафов	91075516	**182,00**
Сирена аварии	для наружного монтажа, питание от 1 × 230 В, 50 Гц	для устройства LC A1 и для всех типов шкафов	62500021	**192,00**
	для монтажа внутри помещения, питание от 1 × 230 В, 50 Гц	для устройства LC A1 и для всех типов шкафов	62500022	**123,00**
Счетчик мото-часов эксплуатации	Предназначен для регистрации часов наработки одного насоса	для шкафов 3 × 400 В	96002515	**113,00**
		для шкафов 1 × 230 В	96002514	**109,00**
Счетчик пусков	Предназначен для регистрации коммутационных циклов одного насоса	для шкафов 3 × 400 В	96002517	**154,00**
		для шкафов 1 × 230 В	96002516	**129,00**
Совмещенный счетчик мото-часов и пусков	Предназначен для регистрации часов наработки и коммутационных циклов одного насоса	для всех типов шкафов	96002518	**236,00**
Главный выключатель в отдельном корпусе, поставка без монтажа	для суммарного тока шкафа управления до 25 А	для всех типов шкафов	96002511	**79,00**
	для суммарного тока шкафа управления до 40 А	для всех типов шкафов	96002512	**132,00**
	для суммарного тока шкафа управления до 80 А	для всех типов шкафов	96002513	**210,00**
Комплект для SMS-мониторинга	в составе: модуль контроля одного аналогового входа 4-20 мА, 6-ти цифровых (24 В) или аналоговых (0-10 В) входов и 4-х дискретных выходов, GSM-модуль и GSM-антенна	для всех типов шкафов	98995713	**1067,00**

[A] – поддерживается складской запас готового продукта; [B] – поддерживается складской запас компонентов для сборки продукта.

Цены указаны на условиях «склад-Москва» с учетом НДС.
Рекомендованные розничные цены с 01.03.2017.

Информация, размещенная в Прайс-листе, не является публичной офертой.

Шкаф управления с интеллектуальной системой Dedicated Controls для насосов AP, APG, DP, DPK, DW, DWK, EF, SE, SE1, SEV, SEG, SL, SL1, SLV, SV, S, и т.п., работающих в системах водоотведения.
Предназначен для автоматического управления работой от одного до шести дренажных или канализационных насосов, также возможно управление мешалкой.
Контроль уровня возможен тремя способами:
– с помощью поплавковых выключателей (от 2-х до 5-ти в зависимости от используемого алгоритма);
– с помощью аналогового или ультразвукового датчика уровня|
– с помощью аналогового или ультразвукового датчика уровня совместно с 2-мя поплавковыми выключателями для дополнительного контроля уровней перелива и сухого хода .
Может быть оснащен модулями CIM для контроля состояния и управления с помощью SMS-сообщений, а также для передачи данных по протоколам Modbus RTU, Modbus TCP, Profibus-DP, Profinet IO, GSM/GPRS.
Состав стандартной комплектации: контроллер CU362 Dedicated controls с большим ЖК-дисплеем (320x240 пикселей), главный выключатель, автоматы защиты электродвигателя, силовая часть, переключатель режимов работы P-O-A каждого насоса со встроенным индикатором работы.
Датчики уровня и кабельная продукция в комплект поставки не входят и заказываются отдельно (см. раздел «Принадлежности»).

Control DC-S

Диапазон мощности:	От 0,37 кВт на один насос, свыше 30 кВт цены предоставляются по запросу.
Сетевое электропитание:	Один ввод 3 × 380 В, 50 Гц или двойной ввод питания с автоматическим переключением (АВР). По запросу – отдельный ввод на каждый насос.
Электропитание насосов:	3 x 380 В, 50 Гц.
Способ пуска:	Прямой (DOL), «звезда-треугольник» (SD), плавный пуск (SS).
Климатическое исполнение:	Внутреннее, УХЛ4, IP54, 0 ... +40 °C, металлический корпус. Уличное, УХЛ1, IP55, -30 ... +40 °C, пластиковый корпус с двойной дверью, цоколь 60 мм, система автоматического обогрева. По запросу – уличное контейнерное исполнение, УХЛ1, IP55.

Для 1-го насоса, прямой пуск, внутреннее исполнение УХЛ4 Группа продукта Z

Тип продукта	Рабочий ток на 1 насос, А	Стандарт		EUR	Стандарт + АВР		EUR
		Размер В×Ш×Г, мм	№ продукта		Размер В×Ш×Г, мм	№ продукта	
Control DC-S 1x1-1,5A DOL-II 4	1 - 1,5	600×600×210	97530000	**3252,00**	600x600x210	97530426	**4116,00**
Control DC-S 1x1,6-2,4A DOL-II 4	1,6 - 2,4	600×600×210	97530411	**3252,00**	600x600x210	97530427	**4116,00**
Control DC-S 1x2,5-3,9A DOL-II 4	2,5 - 3,9	600×600×210	97530412	**3252,00**	600x600x210	97530428	**4240,00**
Control DC-S 1x4-5,9A DOL-II 4	4 - 5,9	600×600×210	97530413	**3252,00**	600x600x210	97530429	**4242,00**
Control DC-S 1x6-8,9A DOL-II 4	6 - 8,9	600×600×210	97530416	**3261,00**	600x600x210	97530442	**4244,00**
Control DC-S 1x9-12,9A DOL-II 4	9 - 12,9	600×600×210	97530419	**3286,00**	760x600x210	97530445	**4246,00**
Control DC-S 1x13-16,9A DOL-II 4	13 - 16,9	600×600×210	97530422	**3292,00**	760x600x210	97530448	**4300,00**
Control DC-S 1x17-19,9A DOL-II 4	17 - 19,9	600×600×210	97530423	**3329,00**	760x600x210	97530449	**4351,00**
Control DC-S 1x20-23,9A DOL-II 4	20 - 23,9	600×600×210	97530424	**3332,00**	760x600x210	97530450	**4466,00**

Для 1-го насоса, прямой пуск, уличное исполнение УХЛ1 Группа продукта Z

Тип продукта	Рабочий ток на 1 насос, А	Стандарт	EUR	Стандарт + АВР	EUR
		№ продукта		№ продукта	
Control DC-S 1x1-1,5A DOL-I 1	1 - 1,5	97533969	**по запросу**	97534054	**по запросу**
Control DC-S 1x1,6-2,4A DOL-I 1	1,6 - 2,4	97533970	**по запросу**	97534055	**по запросу**
Control DC-S 1x2,5-3,9A DOL-I 1	2,5 - 3,9	97534041	**по запросу**	97534056	**по запросу**
Control DC-S 1x4-5,9A DOL-I 1	4 - 5,9	97534042	**по запросу**	97534057	**по запросу**
Control DC-S 1x6-8,9A DOL-I 1	6 - 8,9	98148978	**по запросу**	97534060	**по запросу**
Control DC-S 1x9-12,9A DOL-I 1	9 - 12,9	97534048	**по запросу**	97534063	**по запросу**
Control DC-S 1x13-16,9A DOL-I 1	13 - 16,9	97534051	**по запросу**	97534066	**по запросу**
Control DC-S 1x17-19,9A DOL-I 1	17 - 19,9	97534052	**по запросу**	97534067	**по запросу**
Control DC-S 1x20-23,9A DOL-I 1	20 - 23,9	97534053	**по запросу**	97534068	**по запросу**

Для 1-го насоса, пуск по схеме «звезда-треугольник», внутреннее исполнение УХЛ4

Группа продукта Z

Тип продукта	Рабочий ток на 1 насос, А	Стандарт		EUR	Стандарт + АВР		EUR
		Размер В×Ш×Г, мм	№ продукта		Размер В×Ш×Г, мм	№ продукта	
Control DC-S 1x4-5,9A SD-II 4	4 - 5,9	600×600×210	97530463	**3580,00**	760x600x210	97530494	**4453,00**
Control DC-S 1x6-8,9A SD-II 4	6 - 8,9	600×600×210	97530464	**3592,00**	760x600x210	97530495	**4496,00**
Control DC-S 1x9-12,9A SD-II 4	9 - 12,9	600×600×210	97530484	**3592,00**	760x600x210	97530496	**4530,00**
Control DC-S 1x13-16,9A SD-II 4	13 - 16,9	600×600×210	97530485	**3640,00**	760x600x210	97530497	**4656,00**
Control DC-S 1x17-19,9A SD-II 4	17 - 19,9	600×600×210	97530486	**3713,00**	760x600x210	97530498	**4727,00**
Control DC-S 1x20-23,9A SD-II 4	20 - 23,9	600×600×210	97530487	**3785,00**	760x600x210	97530499	**4836,00**
Control DC-S 1x24-29,9A SD-II 4	24 - 29,9	600×600×210	97530488	**3900,00**	760x600x210	97530500	**5100,00**
Control DC-S 1x30-36,9A SD-II 4	30 - 36,9	760×600×210	97530489	**4073,00**	760x760x210	97530521	**5102,00**
Control DC-S 1x37-47,9A SD-II 4	37 - 47,9	760×600×210	97530490	**4310,00**	760x760x210	97530522	**5574,00**
Control DC-S 1x48-59,9A SD-II 4	48 - 59,9	760×600×210	97530491	**4420,00**	760x760x210	97530523	**5738,00**

Для 1-го насоса, пуск по схеме «звезда-треугольник», уличное исполнение УХЛ1

Группа продукта Z

Тип продукта	Рабочий ток на 1 насос, А	Стандарт	EUR	Стандарт + АВР	EUR
		№ продукта		№ продукта	
Control DC-S 1x4-5,9A SD-I 1	4 - 5,9	97534069	**по запросу**	97534082	**по запросу**
Control DC-S 1x6-8,9A SD-I 1	6 - 8,9	97534071	**по запросу**	97534083	**по запросу**
Control DC-S 1x9-12,9A SD-I 1	9 - 12,9	97534072	**по запросу**	97534084	**по запросу**
Control DC-S 1x13-16,9A SD-I 1	13 - 16,9	97534073	**по запросу**	97534085	**по запросу**
Control DC-S 1x17-19,9A SD-I 1	17 - 19,9	97534074	**по запросу**	97534086	**по запросу**
Control DC-S 1x20-23,9A SD-I 1	20 - 23,9	97534075	**по запросу**	97534087	**по запросу**
Control DC-S 1x24-29,9A SD-I 1	24 - 29,9	97534076	**по запросу**	97534088	**по запросу**
Control DC-S 1x30-36,9A SD-I 1	30 - 36,9	97534077	**по запросу**	97534089	**по запросу**
Control DC-S 1x37-47,9A SD-I 1	37 - 47,9	97534078	**по запросу**	97534090	**по запросу**
Control DC-S 1x48-59,9A SD-I 1	48 - 59,9	97534079	**по запросу**	97534101	**по запросу**

Для 1-го насоса, плавный пуск, внутреннее исполнение УХЛ4

Группа продукта Z

Тип продукта	Рабочий ток на 1 насос, А	Стандарт		EUR	Стандарт + АВР		EUR
		Размер В×Ш×Г, мм	№ продукта		Размер В×Ш×Г, мм	№ продукта	
Control DC-S 1x4-5,9A SS-II 4	4 - 5,9	760×600×350	97530563	**4252,00**	760x760x350	97530605	**4990,00**
Control DC-S 1x6-8,9A SS-II 4	6 - 8,9	760×600×350	97530564	**4263,00**	760x760x350	97530606	**5030,00**
Control DC-S 1x9-12,9A SS-II 4	9 - 12,9	760×600×350	97530565	**4293,00**	760x760x350	97530607	**5092,00**
Control DC-S 1x13-16,9A SS-II 4	13 - 16,9	760×600×350	97530566	**4387,00**	760x760x350	97530608	**5250,00**
Control DC-S 1x17-19,9A SS-II 4	17 - 19,9	760×600×350	97530567	**4430,00**	760x760x350	97530609	**5297,00**
Control DC-S 1x20-23,9A SS-II 4	20 - 23,9	760×600×350	97530568	**4430,00**	760x760x350	97530610	**5403,00**
Control DC-S 1x24-29,9A SS-II 4	24 - 29,9	760×600×350	97530569	**4633,00**	760x760x350	97530611	**5619,00**
Control DC-S 1x30-36,9A SS-II 4	30 - 36,9	760×600×350	97530570	**4689,00**	1000x800x300	97530612	**5662,00**
Control DC-S 1x37-47,9A SS-II 4	37 - 47,9	760×600×350	97530601	**5062,00**	1000x800x300	97530613	**6295,00**
Control DC-S 1x48-59,9A SS-II 4	48 - 59,9	760×760×300	97530602	**5703,00**	1000x800x300	97530614	**7418,00**

Для 1-го насоса, плавный пуск, уличное исполнение УХЛ1

Группа продукта Z

Тип продукта	Рабочий ток на 1 насос, А	Стандарт	EUR	Стандарт + АВР	EUR
		№ продукта		№ продукта	
Control DC-S 1x4-5,9A SS-I 1	4 - 5,9	97534104	**по запросу**	97534117	**по запросу**
Control DC-S 1x6-8,9A SS-I 1	6 - 8,9	97534105	**по запросу**	97534118	**по запросу**
Control DC-S 1x9-12,9A SS-I 1	9 - 12,9	97534106	**по запросу**	97534119	**по запросу**
Control DC-S 1x13-16,9A SS-I 1	13 - 16,9	97534107	**по запросу**	97534120	**по запросу**
Control DC-S 1x17-19,9A SS-I 1	17 - 19,9	97534108	**по запросу**	97534161	**по запросу**
Control DC-S 1x20-23,9A SS-I 1	20 - 23,9	97534109	**по запросу**	97534162	**по запросу**
Control DC-S 1x24-29,9A SS-I 1	24 - 29,9	97534110	**по запросу**	97534163	**по запросу**
Control DC-S 1x30-36,9A SS-I 1	30 - 36,9	97534111	**по запросу**	97534164	**по запросу**
Control DC-S 1x37-47,9A SS-I 1	37 - 47,9	97534112	**по запросу**	97534165	**по запросу**
Control DC-S 1x48-59,9A SS-I 1	48 - 59,9	97534113	**по запросу**	97534166	**по запросу**

Цены указаны на условиях «склад-Москва» с учетом НДС.
Рекомендованные розничные цены с 01.03.2017.

Информация, размещенная в Прайс-листе, не является публичной офертой.

Для 2-х насосов, прямой пуск, внутреннее исполнение УХЛ4

Группа продукта Z

Тип продукта	Рабочий ток на 1 насос, А	Стандарт		EUR	Стандарт + АВР		EUR
		Размер В×Ш×Г, мм	№ продукта		Размер В×Ш×Г, мм	№ продукта	
Control DC-S 2x1-1,5A DOL-II 4	1 - 1,5	600×600×210	97530655	**3696,00**	600x600x210	97530730	**4522,00**
Control DC-S 2x1,6-2,4A DOL-II 4	1,6 - 2,4	600×600×210	97530656	**3698,00**	600x600x210	97530731	**4522,00**
Control DC-S 2x2,5-3,9A DOL-II 4	2,5 - 3,9	600×600×210	97530657	**3700,00**	600x600x210	97530732	**4568,00**
Control DC-S 2x4-5,9A DOL-II 4	4 - 5,9	600×600×210	97530658	**3702,00**	600x600x210	97530733	**4620,00**
Control DC-S 2x6-8,9A DOL-II 4	6 - 8,9	600×600×210	97530721	**3751,00**	600x600x210	97530736	**4686,00**
Control DC-S 2x9-12,9A DOL-II 4	9 - 12,9	600×600×210	97530724	**3753,00**	760x600x210	97530739	**4840,00**
Control DC-S 2x13-16,9A DOL-II 4	13 - 16,9	600×600×210	97530727	**3794,00**	760x600x210	97530752	**4915,00**
Control DC-S 2x17-19,9A DOL-II 4	17 - 19,9	600×600×210	97530728	**3928,00**	760x600x210	97530754	**5165,00**
Control DC-S 2x20-23,9A DOL-II 4	20 - 23,9	760×600×210	97530729	**4033,00**	760x600x210	97530755	**5371,00**

Для 2-х насосов, прямой пуск, уличное исполнение УХЛ1

Группа продукта Z

Тип продукта	Рабочий ток на 1 насос, А	Стандарт	EUR	Стандарт + АВР	EUR
		№ продукта		№ продукта	
Control DC-S 2x1-1,5A DOL-I 1	1 - 1,5	97534169	**по запросу**	97534184	**по запросу**
Control DC-S 2x1,6-2,4A DOL-I 1	1,6 - 2,4	97534170	**по запросу**	97534185	**по запросу**
Control DC-S 2x2,5-3,9A DOL-I 1	2,5 - 3,9	97534171	**по запросу**	97534186	**по запросу**
Control DC-S 2x4-5,9A DOL-I 1	4 - 5,9	97534172	**по запросу**	97620364	**по запросу**
Control DC-S 2x6-8,9A DOL-I 1	6 - 8,9	97534175	**по запросу**	97534190	**по запросу**
Control DC-S 2x9-12,9A DOL-I 1	9 - 12,9	97534178	**по запросу**	97534193	**по запросу**
Control DC-S 2x13-16,9A DOL-I 1	13 - 16,9	97534181	**по запросу**	97534196	**по запросу**
Control DC-S 2x17-19,9A DOL-I 1	17 - 19,9	97534182	**по запросу**	97534197	**по запросу**
Control DC-S 2x20-23,9A DOL-I 1	20 - 23,9	97534183	**по запросу**	97534198	**по запросу**

Для 2-х насосов, пуск по схеме «звезда-треугольник», внутреннее исполнение УХЛ4

Группа продукта Z

Тип продукта	Рабочий ток на 1 насос, А	Стандарт		EUR	Стандарт + АВР		EUR
		Размер В×Ш×Г, мм	№ продукта		Размер В×Ш×Г, мм	№ продукта	
Control DC-S 2x4-5,9A SD-II 4	4 - 5,9	600×600×210	97530916	**4186,00**	760x760x210	97530948	**5367,00**
Control DC-S 2x6-8,9A SD-II 4	6 - 8,9	600×600×210	97530917	**4208,00**	760x760x210	97530949	**5413,00**
Control DC-S 2x9-12,9A SD-II 4	9 - 12,9	600×600×210	97530918	**4214,00**	760x760x210	97530950	**5572,00**
Control DC-S 2x13-16,9A SD-II 4	13 - 16,9	600×600×210	97530919	**4310,00**	760x760x210	97530951	**5742,00**
Control DC-S 2x17-19,9A SD-II 4	17 - 19,9	600×600×210	97530920	**4515,00**	760x760x210	97530952	**5967,00**
Control DC-S 2x20-23,9A SD-II 4	20 - 23,9	760×600×210	97530941	**4584,00**	760x760x210	97530953	**6219,00**
Control DC-S 2x24-29,9A SD-II 4	24 - 29,9	760×760×210	97530942	**5114,00**	760x760x210	97530954	**6755,00**
Control DC-S 2x30-36,9A SD-II 4	30 - 36,9	760×760×210	97530943	**5116,00**	1000x800x300	97530955	**6893,00**
Control DC-S 2x37-47,9A SD-II 4	37 - 47,9	1000×800×300	97530944	**5625,00**	1200x800x300	97530956	**8612,00**
Control DC-S 2x48-59,9A SD-II 4	48 - 59,9	1000×800×300	97530945	**5943,00**	1200x800x300	97530957	**9325,00**

Для 2-х насосов, пуск по схеме «звезда-треугольник», уличное исполнение УХЛ1

Группа продукта Z

Тип продукта	Рабочий ток на 1 насос, А	Стандарт	EUR	Стандарт + АВР	EUR
		№ продукта		№ продукта	
Control DC-S 2x4-5,9A SD-I 1	4 - 5,9	97534199	**по запросу**	97534211	**по запросу**
Control DC-S 2x6-8,9A SD-I 1	6 - 8,9	97534200	**по запросу**	97534212	**по запросу**
Control DC-S 2x9-12,9A SD-I 1	9 - 12,9	97534201	**по запросу**	97534213	**по запросу**
Control DC-S 2x13-16,9A SD-I 1	13 - 16,9	97534202	**по запросу**	97620365	**по запросу**
Control DC-S 2x17-19,9A SD-I 1	17 - 19,9	97534203	**по запросу**	97534215	**по запросу**
Control DC-S 2x20-23,9A SD-I 1	20 - 23,9	97534204	**по запросу**	97534216	**по запросу**
Control DC-S 2x24-29,9A SD-I 1	24 - 29,9	97534205	**по запросу**	97534217	**по запросу**
Control DC-S 2x30-36,9A SD-I 1	30 - 36,9	97534206	**по запросу**	97534218	**по запросу**
Control DC-S 2x37-47,9A SD-I 1	37 - 47,9	97534207	**по запросу**	97534219	**по запросу**
Control DC-S 2x48-59,9A SD-I 1	48 - 59,9	97534208	**по запросу**	97534220	**по запросу**

Для 2-х насосов, плавный пуск, внутреннее исполнение УХЛ4

Группа продукта Z

Тип продукта	Рабочий ток на 1 насос, А	Стандарт		EUR	Стандарт + АВР		EUR
		Размер В×Ш×Г, мм	№ продукта		Размер В×Ш×Г, мм	№ продукта	
Control DC-S 2x4-5,9A SS-II 4	4 - 5,9	760×600×350	97530960	**5462,00**	760x760x300	97530972	**6586,00**
Control DC-S 2x6-8,9A SS-II 4	6 - 8,9	760×600×350	97530961	**5484,00**	760x760x300	97530973	**6618,00**
Control DC-S 2x9-12,9A SS-II 4	9 - 12,9	760×600×350	97530962	**5572,00**	760x760x300	97530974	**6782,00**
Control DC-S 2x13-16,9A SS-II 4	13 - 16,9	760×600×350	97530963	**5615,00**	760x760x300	97530975	**6793,00**
Control DC-S 2x17-19,9A SS-II 4	17 - 19,9	760×600×350	97530964	**5870,00**	760x760x300	97530977	**7001,00**
Control DC-S 2x20-23,9A SS-II 4	20 - 23,9	760×600×350	97530965	**5874,00**	760x760x300	97530978	**7308,00**
Control DC-S 2x24-29,9A SS-II 4	24 - 29,9	760×600×350	97530966	**6231,00**	1000x800x300	97530979	**7619,00**
Control DC-S 2x30-36,9A SS-II 4	30 - 36,9	1000×800×300	97530967	**6850,00**	1000x800x300	97530980	**8353,00**
Control DC-S 2x37-47,9A SS-II 4	37 - 47,9	1000×800×300	97530968	**7128,00**	1200x1000x300	97530981	**9984,00**
Control DC-S 2x48-59,9A SS-I 4	48 - 59,9	1200×800×400	97530969	**9124,00**	1200x1000x300	97530982	**11124,00**

Для 2-х насосов, плавный пуск, уличное исполнение УХЛ1

Группа продукта Z

Тип продукта	Рабочий ток на 1 насос, А	Стандарт	EUR	Стандарт + АВР	EUR
		№ продукта		№ продукта	
Control DC-S 2x4-5,9A SS-I 1	4 - 5,9	97534223	**по запросу**	97534235	**по запросу**
Control DC-S 2x6-8,9A SS-I 1	6 - 8,9	97534224	**по запросу**	97534236	**по запросу**
Control DC-S 2x9-12,9A SS-I 1	9 - 12,9	97534225	**по запросу**	97534237	**по запросу**
Control DC-S 2x13-16,9A SS-I 1	13 - 16,9	97534226	**по запросу**	97534238	**по запросу**
Control DC-S 2x17-19,9A SS-I 1	17 - 19,9	97534227	**по запросу**	97534239	**по запросу**
Control DC-S 2x20-23,9A SS-I 1	20 - 23,9	97534228	**по запросу**	97534240	**по запросу**
Control DC-S 2x24-29,9A SS-I 1	24 - 29,9	97534229	**по запросу**	97534241	**по запросу**
Control DC-S 2x30-36,9A SS-I 1	30 - 36,9	98630435	**по запросу**	97534242	**по запросу**
Control DC-S 2x37-47,9A SS-I 1	37 - 47,9	97534231	**по запросу**	97534243	**по запросу**
Control DC-S 2x48-59,9A SS-I 1	48 - 59,9	97534232	**по запросу**	97534244	**по запросу**

Для 3-х насосов, прямой пуск, внутреннее исполнение УХЛ4

Группа продукта Z

Тип продукта	Рабочий ток на 1 насос, А	Стандарт		EUR	Стандарт + АВР		EUR
		Размер В×Ш×Г, мм	№ продукта		Размер В×Ш×Г, мм	№ продукта	
Control DC-S 3x1-1.5A DOL-II 4	1 - 1,5	760×760×210	97823509	**3997,00**	760x760x210	98298276	**4939,00**
Control DC-S 3x1.6-2.4A DOL-II 4	1,6 - 2,4	760×760×210	97823539	**4018,00**	760x760x210	98298277	**5148,00**
Control DC-S 3x2.5-3.9A DOL-II 4	2,5 - 3,9	760×760×210	97823542	**4031,00**	760x760x210	98298278	**5202,00**
Control DC-S 3x4-5.9A DOL-II 4	4 - 5,9	760×760×210	97823543	**4041,00**	760x760x210	98298279	**5369,00**
Control DC-S 3x6-8.9A DOL-II 4	6 - 8,9	760×760×210	97823544	**4618,00**	760x760x210	98298280	**5854,00**
Control DC-S 3x9-12.9A DOL-II 4	9 - 12,9	760×760×210	97823545	**4656,00**	760×760×210	98298291	**6086,00**

Для 3-х насосов, прямой пуск, уличное исполнение УХЛ1

Группа продукта Z

Тип продукта	Рабочий ток на 1 насос, А	Стандарт	EUR	Стандарт + АВР	EUR
		№ продукта		№ продукта	
Control DC-S 3x1-1.5A DOL-I 1	1 - 1,5	по запросу	**по запросу**	по запросу	**по запросу**
Control DC-S 3x1.6-2.4A DOL-I 1	1,6 - 2,4	по запросу	**по запросу**	по запросу	**по запросу**
Control DC-S 3x2.5-3.9A DOL-I 1	2,5 - 3,9	по запросу	**по запросу**	по запросу	**по запросу**
Control DC-S 3x4-5.9A DOL-I 1	4 - 5,9	по запросу	**по запросу**	по запросу	**по запросу**
Control DC-S 3x6-8.9A DOL-I 1	6 - 8,9	по запросу	**по запросу**	по запросу	**по запросу**
Control DC-S 3x9-12.9A DOL-I 1	9 - 12,9	по запросу	**по запросу**	по запросу	**по запросу**

Цены указаны на условиях «склад-Москва» с учетом НДС.
Рекомендованные розничные цены с 01.03.2017.

Информация, размещенная в Прайс-листе, не является публичной офертой.

Для 3-х насосов, пуск по схеме «звезда-треугольник», внутреннее исполнение УХЛ4 Группа продукта Z

Тип продукта	Рабочий ток на 1 насос, А	Стандарт		EUR	Стандарт + АВР		EUR
		Размер В×Ш×Г, мм	№ продукта		Размер В×Ш×Г, мм	№ продукта	
Control DC-S 3x6-8.9A SD-II 4	6 - 8,9	760×760×210	97823546	**5237,00**	1000x800x300	98313326	**6388,00**
Control DC-S 3x9-12.9A SD-II 4	9 - 12,9	760×760×210	97823547	**5277,00**	1000x800x300	98313327	**6880,00**
Control DC-S 3x13-16.9A SD-II 4	13 - 16,9	760×760×210	97823548	**5453,00**	1000x800x300	98313328	**7226,00**
Control DC-S 3x17-19.9A SD-II 4	17 - 19,9	760×760×210	97823549	**5766,00**	1000x800x300	98313329	**7286,00**
Control DC-S 3x20-23.9A SD-II 4	20 - 23,9	760×760×210	97823550	**6033,00**	1000x800x300	98313330	**7898,00**
Control DC-S 3x24-29.9A SD-II 4	24 - 29,9	1000×800×300	97823561	**6861,00**	1200x1000x300	98313341	**9574,00**
Control DC-S 3x30-36.9A SD-II 4	30 - 36,9	1000×800×300	97823562	**6869,00**	1200x1000x300	98313342	**9829,00**
Control DC-S 3x37-47.9A SD-II 4	37 - 47,9	1200×800×300	97823563	**7831,00**	1200x1000x300	98244273	**11140,00**
Control DC-S 3x48-59.9A SD-I 4	48 - 59,9	1200×800×300	97823564	**10829,00**	1900x1200x400	98313344	**13762,00**

Для 3-х насосов, пуск по схеме «звезда-треугольник», уличное исполнение УХЛ1 Группа продукта Z

Тип продукта	Рабочий ток на 1 насос, А	Стандарт	EUR	Стандарт + АВР	EUR
		№ продукта		№ продукта	
Control DC-S 3x6-8.9A SD-I 1	6 - 8,9	по запросу	**8339,00**	по запросу	**по запросу**
Control DC-S 3x9-12.9A SD-I 1	9 - 12,9	по запросу	**8345,00**	по запросу	**по запросу**
Control DC-S 3x13-16.9A SD-I 1	13 - 16,9	по запросу	**8653,00**	по запросу	**по запросу**
Control DC-S 3x17-19.9A SD-I 1	17 - 19,9	по запросу	**9095,00**	по запросу	**по запросу**
Control DC-S 3x20-23.9A SD-I 1	20 - 23,9	по запросу	**9350,00**	по запросу	**по запросу**
Control DC-S 3x24-29.9A SD-I 1	24 - 29,9	по запросу	**10140,00**	по запросу	**по запросу**
Control DC-S 3x30-36.9A SD-I 1	30 - 36,9	по запросу	**10555,00**	по запросу	**по запросу**
Control DC-S 3x37-47.9A SD-I 1	37 - 47,9	по запросу	**11762,00**	по запросу	**по запросу**
Control DC-S 3x48-59.9A SD-I 1	48 - 59,9	по запросу	**12918,00**	по запросу	**по запросу**

Для 3-х насосов, плавный пуск, внутреннее исполнение УХЛ4 Группа продукта Z

Тип продукта	Рабочий ток на 1 насос, А	Стандарт		EUR	Стандарт + АВР		EUR
		Размер В×Ш×Г, мм	№ продукта		Размер В×Ш×Г, мм	№ продукта	
Control DC-S 3x6-8,9A SS-II 4	6 - 8,9	1000×800×300	98313343	**7100,00**	1000x800x300	98329561	**8540,00**
Control DC-S 3x9-12,9A SS-II 4	9 - 12,9	1000×800×300	98329025	**7650,00**	1000x800x300	98329562	**8729,00**
Control DC-S 3x13-16,9A SS-II 4	13 - 16,9	1000×800×300	98329026	**7653,00**	1000x800x300	98329563	**8888,00**
Control DC-S 3x17-19,9A SS-II 4	17 - 19,9	1000×800×300	98329027	**7793,00**	1000x800x300	98329564	**9148,00**
Control DC-S 3x20-23,9A SS-II 4	20 - 23,9	1000×800×300	98329028	**7983,00**	1200x1000x300	98329565	**10305,00**
Control DC-S 3x24-29,9A SS-II 4	24 - 29,9	1000×800×300	98329029	**8957,00**	1200x1000x300	98329566	**10923,00**
Control DC-S 3x30-36,9A SS-I 4	30 - 36,9	1200×1000×300	98329030	**10038,00**	1200x1000x300	98329568	**11524,00**
Control DC-S 3x37-47,9A SS-I 4	37 - 47,9	1900×1000×400	98329042	**10666,00**	1900x1200x400	98329569	**12957,00**
Control DC-S 3x48-59,9A SS-I 4	48 - 59,9	1900×1000×400	98329043	**13060,00**	1900x1200x400	98329570	**17753,00**

Для 3-х насосов, плавный пуск, уличное исполнение УХЛ1 Группа продукта Z

Тип продукта	Рабочий ток на 1 насос, А	Стандарт	EUR	Стандарт + АВР	EUR
		№ продукта		№ продукта	
Control DC-S 3x6-8,9A SS-I 1	6 - 8,9	по запросу	**по запросу**	по запросу	**по запросу**
Control DC-S 3x9-12,9A SS-I 1	9 - 12,9	по запросу	**по запросу**	по запросу	**по запросу**
Control DC-S 3x13-16,9A SS-I 1	13 - 16,9	по запросу	**по запросу**	по запросу	**по запросу**
Control DC-S 3x17-19,9A SS-I 1	17 - 19,9	по запросу	**по запросу**	по запросу	**по запросу**
Control DC-S 3x20-23,9A SS-I 1	20 - 23,9	по запросу	**по запросу**	по запросу	**по запросу**
Control DC-S 3x24-29,9A SS-I 1	24 - 29,9	по запросу	**по запросу**	по запросу	**по запросу**
Control DC-S 3x30-36,9A SS-I 1	30 - 36,9	по запросу	**по запросу**	по запросу	**по запросу**
Control DC-S 3x37-47,9A SS-I 1	37 - 47,9	по запросу	**по запросу**	по запросу	**по запросу**
Control DC-S 3x48-59,9A SS-I 1	48 - 59,9	по запросу	**по запросу**	по запросу	**по запросу**

Для 4-6 насосов, а также на большие мощности номера продуктов и цены на шкафы управления предоставляются по запросу.

Control DC-E

Встроенные преобразователи частоты CUE на каждый насос

Control DC-E имеет следующие функции (в дополнение к стандартными возможностям Control DC-S):

- Регулярное автоматическое тестирование системы на удельное энергопотребление с выводом графика измерений на дисплей контроллера.
- Автоматический вывод насоса на рабочую точку с минимальным удельным энергопотреблением, что обеспечивает до 30–40% экономии потребляемой электроэнергии.
- Защита от заклинивания насоса (насос запускается в реверс при блокировке рабочего колеса).
- Регулярная автоматическая промывка трубопроводов путем запуска насосов на 100% производительности.

Диапазон мощности:	От 0,37 кВт на один насос, свыше 30 кВт цены предоставляются по запросу.
Сетевое электропитание:	Один ввод 3 × 380 В, 50 Гц или двойной ввод питания с автоматическим переключением (АВР). По запросу – отдельный ввод на каждый насос.
Электропитание насосов:	3 x 380 В, 50 Гц.
Способ пуска:	Преобразователь частоты Grundfos CUE (ESS).
Климатическое исполнение:	Внутреннее, УХЛ4, IP54, 0 ... +40 °C, металлический корпус. По запросу – уличное контейнерное исполнение, УХЛ1, IP55.

Для 1-го насоса, пуск через преобразователи частоты CUE в шкафу, внутреннее исполнение УХЛ4 Группа продукта Z

Тип продукта	Рабочий ток на 1 насос, А	Размер В×Ш×Г, мм	Стандарт № продукта	EUR	Размер Стандарт + АВР В×Ш×Г, мм	Стандарт+АВР № продукта	EUR
Control DC-E 1x1,5-3A ESS-II 4	1,5 - 3	760x600x350	98336981	**4754,00**	1000x800x300	98337005	**5687,00**
Control DC-E 1x3-5A ESS-II 4	3 - 5	760x600x350	98336982	**5016,00**	1000x800x300	98337006	**6028,00**
Control DC-E 1x5-9A ESS-II 4	5 - 9	760x600x350	98336983	**5247,00**	1000x800x300	98337007	**6259,00**
Control DC-E 1x9-12A ESS-II 4	9 - 12	760x600x350	98336984	**5507,00**	1000x800x300	98337008	**6519,00**
Control DC-E 1x12-15A ESS-II 4	12 - 15	760x600x350	98336985	**5716,00**	1000x800x300	98337009	**6728,00**
Control DC-E 1x15-22A ESS-II 4	15 - 22	1000x800x300	98336986	**6135,00**	1200x800x300	98337010	**7146,00**
Control DC-E 1x22-30A ESS-II 4	22 - 30	1000x800x300	98336989	**6756,00**	1200x800x300	98337026	**7750,00**
Control DC-E 1x30-35A ESS-II 4	30 - 35	1000x800x300	98336990	**7747,00**	1200x800x300	98337027	**8837,00**
Control DC-E 1x35-41A ESS-I 4	35 - 41	1800x800x400	98337001	**8935,00**	1900x800x400	98337028	**9993,00**
Control DC-E 1x41-57A ESS-I 4	41 - 57	1800x800x400	98337002	**9828,00**	1900x800x400	98337029	**10999,00**

Для 2-х насосов, пуск через преобразователи частоты CUE в шкафу, внутреннее исполнение УХЛ4 Группа продукта Z

Тип продукта	Рабочий ток на 1 насос, А	Размер В×Ш×Г, мм	Стандарт № продукта	EUR	Размер Стандарт + АВР В×Ш×Г, мм	Стандарт+АВР № продукта	EUR
Control DC-E 2x1,5-3A ESS-II 4	1,5 - 3	760x600x350	98339340	**5934,00**	1000x800x300	98341715	**7006,00**
Control DC-E 2x3-5A ESS-II 4	3 - 5	760x600x350	98339651	**6644,00**	1000x800x300	98341716	**7777,00**
Control DC-E 2x5-9A ESS-II 4	5 - 9	760x600x350	98339652	**7114,00**	1000x800x300	98341718	**8298,00**
Control DC-E 2x9-12A ESS-II 4	9 - 12	1000x800x300	98339653	**7654,00**	1000x800x300	98341719	**8928,00**
Control DC-E 2x12-15A ESS-II 4	12 - 15	1000x800x300	98339654	**8069,00**	1000x800x300	98341720	**9353,00**
Control DC-E 2x15-22A ESS-II 4	15 - 22	1200x800x300	98339655	**9222,00**	1200x1000x300	98341721	**10472,00**
Control DC-E 2x22-30A ESS-II 4	22 - 30	1200x800x300	98339656	**11578,00**	1200x1000x300	98341724	**13647,00**
Control DC-E 2x30-35A ESS-II 4	30 - 35	1200x800x300	98339657	**13185,00**	1900x1000x400	98341725	**15504,00**
Control DC-E 2x35-41A ESS-I 4	35 - 41	1900x800x400	98339658	**13727,00**	1900x1000x400	98341726	**17095,00**
Control DC-E 2x41-57A ESS-I 4	41 - 57	1900x800x400	98339659	**16172,00**	1900x1200x400	98341727	**20888,00**

Для 3-х насосов, пуск через преобразователи частоты CUE в шкафу, внутреннее исполнение УХЛ4 Группа продукта Z

Тип продукта	Рабочий ток на 1 насос, А	Размер В×Ш×Г, мм	Стандарт № продукта	EUR	Размер Стандарт + АВР В×Ш×Г, мм	Стандарт+АВР № продукта	EUR
Control DC-E 3x1,5-3A ESS-II 4	1,5 - 3	760x760x300	98367956	**7679,00**	1000x800x300	98368396	**9165,00**
Control DC-E 3x3-5A ESS-II 4	3 - 5	760x760x300	98367957	**7769,00**	1000x800x300	98368397	**10178,00**
Control DC-E 3x5-9A ESS-II 4	5 - 9	760x760x300	98367958	**9091,00**	1000x800x300	98368398	**11123,00**
Control DC-E 3x9-12A ESS-II 4	9 - 12	1000x800x300	98367959	**10225,00**	1200x1000x300	98368399	**12786,00**
Control DC-E 3x12-15A ESS-II 4	12 - 15	1000x800x300	98367960	**11883,00**	1200x1000x300	98368400	**14094,00**
Control DC-E 3x15-22A ESS-II 4	15 - 22	1200x1000x300	98367971	**14025,00**	1900x1200x400	98368411	**15712,00**
Control DC-E 3x22-30A ESS-I 4	22 - 30	1900x800x400	98367973	**15529,00**	1900x1200x400	98368412	**17613,00**
Control DC-E 3x30-35A ESS-I 4	30 - 35	1900x800x400	98367974	**18185,00**	1900x1200x400	98368413	**20226,00**
Control DC-E 3x35-41A ESS-I 4	35 - 41	1900x1200x400	98367975	**20829,00**	1900x1800x400	98368414	**24362,00**
Control DC-E 3x41-57A ESS-I 4	41 - 57	1900x1200x400	98367976	**26285,00**	1900x1800x400	98368415	**29057,00**

Для 4-6 насосов номера продуктов и цены на шкафы управления предоставляются по запросу.

Цены указаны на условиях «склад-Москва» с учетом НДС.
Рекомендованные розничные цены с 01.03.2017.

Информация, размещенная в Прайс-листе, не является публичной офертой.

Дополнительные опции для шкафов управления Control DC-S, Control DC-E
Указание для заказа: дополнительные опции устанавливаются при производстве шкафа, поэтому они могут заказываться только одновременно со шкафом. Пример: Control DC-S 2 × 4-5,9 A SS-II 4 с опциями вольтметр и амперметр.

Внимание! Самостоятельно добавлять опции к шкафам уличного исполнения УХЛ1 нельзя из-за возможного изменения габаритов и стоимости корпуса. Требуется согласование с региональным представительством Grundfos.

Группа продукта Z

Тип продукта	Описание		EUR
Интерфейс передачи данных CIM	Устройство обеспечивает возможность интеграции Control DC в системы диспетчеризации (SCADA-системы) по промышленным протоколам связи. Устройство устанавливается внутрь шкафа.	CIM 150 (Profibus-DP)	**385,00**
		CIM 200 (Modbus RTU)	**385,00**
		CIM 250 (GSM/GPRS/SMS) + антенна	**656,00**
		CIM 500 (Industrial Ethernet)	**623,00**
Модуль подключения дополнительных датчиков IO113 (для 1 насоса)	Применяется с насосами типа S, SE или SL для подключения к шкафу датчиков WIO/WIA, 1 × Pt1000.	Устанавливается в шкафу управления	**1176,00**
Модуль подключения дополнительных датчиков IO113 с блоком расширения SM113 (для 1 насоса)	Применяется с насосами типа S, SE или SL для подключения к шкафу следующих датчиков: WIO/WIA, датчик вибрации, 3 × Pt100/Pt1000.	Устанавливается в шкафу управления	**1817,00**
Модуль дополнительных входов-выходов IO351B	Модуль обеспечивает девять дополнительных цифровых входов, семь дополнительных цифровых выходов и два дополнительных аналоговых входа.	Для шкафа до 4-х насосов включительно. Возможно заказать только один дополнительный модуль.	**602,00**
Розетка 220 В, 10 А		Внутри шкафа управления	**282,00**
		Снаружи, на корпусе шкафа управления, с крышкой, IP54	**282,00**
Защита от пикового напряжения	Модульное устройство УЗИП обеспечивает защиту от импульсных перенапряжений. Тип 2 / Класс II, согласно ГОСТ Р 51992-2002 (IEC 61643-1).		**702,00**
Молниезащита	Модульное комбинированное устройство УЗИП обеспечивает защиту от токов молнии и импульсных перенапряжений. Тип 1 / Класс I + II + III, согласно ГОСТ Р 51992-2002 (IEC 61643-1).		**1772,00**
Контроль неисправности фаз	Обеспечивает защиту системы от пропадания, перекоса, неправильного чередования фаз питающего напряжения.		**376,00**
Проблесковый маячок	Проблесковый маячок горит в случае аварии в системе.	Сверху, на шкафу управления	**339,00**
		Выносной	**339,00**
Сирена, 80 дБ	Звуковая сигнализация, расположенная на двери шкафа управления, срабатывает в случае аварии в системе.		**263,00**
Вольтметр с переключателем	Показывает сетевое напряжение между любыми двумя фазами. Устанавливается на двери шкафа управления.		**329,00**
Амперметр (для 1 насоса)	Показывает потребляемый ток соответствующего насоса. Устанавливается на двери шкафа управления.	Диапазон измерения 0 - 5 А	**214,00**
		Диапазон измерения 0 - 15 А	**235,00**
		Диапазон измерения 0 - 50 А	**282,00**
		Диапазон измерения 0 - 100 А	**301,00**
Счетчик моточасов (для 1 насоса)	Показывает часы наработки соответствующего насоса. Устанавливается на двери шкафа управления.	На двери шкафа управления	**192,00**
Счетчик пусков (для 1 насоса)	Показывает количество пусков соответствующего насоса. Устанавливается на двери шкафа управления.	На двери шкафа управления	**192,00**
Бесперебойное питание контроллера	Встроенный аккумулятор, емкостью 7 Ач, обеспечивает питание контроллера и передачу аварийных сигналов при неисправности питающей сети.		**216,00**
MP204 (для 1 насоса)	Устройство комплексной защиты электродвигателя. Возможно использование только в системах Control DC-S.		**по запросу**
Барьер Зенера	Применяется для насосов во взрывозащищенном исполнении.		**по запросу**
Управление мешалкой	Возможность настройки с панели контроллера автоматического режима работы мешалки (обязательно использование датчика уровня).		**по запросу**

Принадлежности для шкафов управления Control DC-S, Control DC-E

Рекомендуемые принадлежности для Control DC-S на 1, 2 насоса:
- вариант 1. Один датчик уровня и два резервных поплавковых выключателя;
- вариант 2. Поплавковые выключатели (2-4 шт. для шкафа на 1 насос, 3-5 шт. для шкафа на 2 насоса).

Рекомендуемые принадлежности для Control DC-S на 3-6 насосов и Control DC-E на 1-6 насосов:
- один датчик уровня и два резервных поплавковых выключателя.

Группа продукта Z

Тип продукта	Описание		№ продукта	EUR
Комплект стандартных поплавковых выключателей с кабелем повышенной стойкости из TPR 10 м и кронштейном для крепления	2 × MS1	2 попл.выкл., кабель 10 м	62500013[A]	**259,00**
	3 × MS1	3 попл.выкл., кабель 10 м	62500014[A]	**362,00**
	4 × MS1	4 попл.выкл., кабель 10 м	62500015[A]	**453,00**
Комплект поплавковых выключателей во взрывозащищенном исполнении, с кабелем повышенной стойкости из TPR 10 м и кронштейном для крепления	2 × MS1 Ex	2 попл.выкл., кабель 10 м	62500016	**310,00**
	3 × MS1 Ex	3 попл.выкл., кабель 10 м	62500017	**440,00**
	4 × MS1 Ex	4 попл.выкл., кабель 10 м	62500018[A]	**565,00**
Отдельный поплавковый выключатель в стандартном исполнении с кабелем повышенной стойкости из TPR	MS1	кабель 10 м	96003332[A]	**94,00**
	MS1	кабель 20 м	96003695[A]	**122,00**
	MS1	кабель 30 м	91073205[A]	**153,00**
Отдельный поплавковый выключатель во взрывозащищенном исполнении с кабелем повышенной стойкости из TPR	MS1 Ex	кабель 10 м	96003421[A]	**122,00**
	MS1 Ex	кабель 20 м	96003536[A]	**150,00**
	MS1 Ex	кабель 30 м	91072782	**181,00**
Отдельный поплавковый выключатель в стандартном исполнении с кабелем из PVC	SLC10E	кабель 10 м	96061654[A]	**90,00**
	SLC20E	кабель 20 м	96061656	**107,00**
	SLC30E	кабель 30 м	96061658	**123,00**
Отдельный поплавковый выключатель с маслостойким кабелем	SLC10EN	кабель 10 м	96560445	**296,00**
	SLC20EN	кабель 20 м	96572114	**494,00**
	SLC30EN	кабель 30 м	96572116	**721,00**
Кронштейн для монтажа 2-х поплавковых выключателей	280×110×30 мм		96003338[A]	**88,00**
Датчик уровня погружного типа	Датчик уровня SITRANS LH100 с кабелем, выходной сигнал 4-20 мА	0 - 3 м, кабель 10 м	98991643	**400,00**
		0 - 5 м, кабель 10 м	98991645[A]	**400,00**
		0 - 5 м, кабель 25 м	98991649	**539,00**
		0 - 5 м, кабель 50 м	98991651	**727,00**
		0 - 10 м, кабель 25 м	98991652[A]	**539,00**
		0 - 10 м, кабель 50 м	98991653	**727,00**
	Датчик уровня SITRANS LH100 во взрывозащищенном исполнении Ex с кабелем, выходной сигнал 4–20 мА	0 - 5 м, Ex, кабель 25 м	99113184	**565,00**
	Монтажная коробка для датчика SITRANS LH100	IP 65	98991654	**47,00**
	Кронштейн для подвесного монтажа SITRANS LH100		98991655[A]	**13,00**
	Датчик уровня SITRANS P, серия MPS с кабелем и кронштейном для крепления, выходной сигнал 4-20 мА	0 - 10 м, кабель 100 м	97719349	**1129,00**
		0 - 50 м, кабель 60 м	97719350	**829,00**
		0 - 50 м, кабель 100 м	97719351	**1129,00**
		0 - 100 м, кабель 120 м	97719352	**1282,00**
		0 - 160 м, кабель 200 м	97719353	**1882,00**
		0 - 160 м, кабель 250 м	97719354	**2182,00**
	Монтажная коробка для датчика SITRANS P		96377411	**118,00**
Ультразвуковой датчик уровня	Ультразвуковой датчик уровня SITRANS Probe LU, сигнал 4-20 мА	0 - 6 м	96693767	**1055,00**
		0 - 12 м	98129091	**1307,00**
	Ручной программатор для настройки датчика		96693768	**102,00**

[A] – поддерживается складской запас готового продукта; [B] – поддерживается складской запас компонентов для сборки продукта.

Цены указаны на условиях «склад-Москва» с учетом НДС.
Рекомендованные розничные цены с 01.03.2017.

Информация, размещенная в Прайс-листе, не является публичной офертой.

Мембранные напорные гидробаки GT для систем водоснабжения (вертикальные) PN 10

Группа продукта Z

Тип продукта	Присоединительный размер	Диаметр, мм	Высота, мм	Масса брутто, кг	Макс.температура, °C	№ продукта	EUR
GT-H-8 PN10 G3/4 V	G ¾"	203	311	2,3	90	96528335[A]	**45,00**
GT-H-12 PN10 G3/4 V	G ¾"	229	364	3,1	90	96528336	**56,00**
GT-H-18 PN10 G3/4 V	G ¾"	229	364	3,1	90	96526322	**58,00**
GT-H-18 PN10 G1 V	G 1"	279	366	4,6	90	96528337[A]	**58,00**
GT-H-24 PN10 G1 V	G 1"	290	445	5,1	90	96528339[A]	**65,00**
GT-H-35 PN10 G3/4 V	G ¾"	290	472	6,7	90	96556002	**123,00**
GT-H-35 PN10 G1 V	G 1"	290	472	6,7	90	96528340	**123,00**
GT-H-60 PN10 G1 V	G 1"	388	528	11	90	96528341[A]	**185,00**
GT-H-80 PN10 G1 V PWB-GFS-80V	G 1"	388	626	16,7	90	96894291[A]	**217,00**
GT-H-100 PN10 G1 V	G 1"	406	880	18,6	90	97527968[A]	**290,00**
GT-D-130 PN10 G1 V	G 1"	406	1081	24,5	90	96528344[A]	**348,00**
GT-D-200 PN10 G1 1/4 V	G 1 ¼"	533	921	30,4	90	97792897	**448,00**
GT-D-240 PN10 G1 1/4 V GCB-GFS-240LV	G 1 ¼"	533	1219	37,2	90	96528346	**511,00**
GT-D-300 PN10 G1 1/4 V	G 1 ¼"	533	1575	44,9	90	96528347	**580,00**
GT-D-450 PN10 G1 1/4 V	G 1 ¼"	660	1505	69,5	90	96528348	**1061,00**
GT-U-800 PN10 G11/2 V (coated flange)	G 1 ½"	740	2324	200	70	96603452	**2293,00**
GT-U-1000 PN10 G11/2 V (coated flange)	G 1 ½"	740	2734	258	70	96603453	**2538,00**
GT-U-1500 PN10 DN65 V (coated flange)	DN65	1200	2538	535	70	96573283	**4406,00**
GT-U-2000 PN10 DN65 V (coated flange)	DN65	1200	2440	710	70	96573284	**6587,00**
GT-U-3000 PN10 DN65 V (coated flange)	DN65	1500	3340	1050	70	96573285	**10101,00**

12

Мембранные напорные гидробаки GT для систем водоснабжения (вертикальные) PN16

Группа продукта Z

Тип продукта	Присоединительный размер	Диаметр, мм	Высота, мм	Масса брутто, кг	Макс.температура, °C	№ продукта	EUR
GT-H-12 PN16 G3/4 V	G ¾"	229	364	3,1	90	96528357	**140,00**
GT-H-24 PN16 G3/4 V	G ¾"	229	364	3,1	90	96974272	**171,00**
GT-H-24 PN16 G1 V	G 1"	290	445	5,1	90	96528360	**171,00**
GT-H-60 PN16 G1 V	G 1"	388	528	11	90	96528362[A]	**552,00**
GTH-80 PN16 G1 V	G 1"	388	787	16	90	96528363	**672,00**
GT-U-100 PN16 G1 V	G 1"	480	835	27	70	96603411	**803,00**
GT-U-200 PN16 G11/4 V	G 1 ¼"	634	970	54	70	96603413	**941,00**
GT-U-300 PN16 G11/4 V	G 1 ¼"	480	1270	63	70	96603414	**1148,00**
GT-U-400 PN16 G11/2 V	G 1 ½"	740	1395	111	70	96603415	**1247,00**
GT-U-500 PN16 G11/2 V	G 1 ½"	740	1615	123	70	96603416	**1471,00**
GT-U-600 PN16 G11/2 V	G 1 ½"	740	1860	167	70	96603417	**3194,00**
GT-U-800 PN16 G11/2 V	G 1 ½"	740	2325	217	70	96603418	**3782,00**
GT-U-1000 PN16 G11/2 V	G 1 ½"	740	2604	252	70	96603419	**4270,00**

Расширительные мембранные баки модели GT-HR для систем отопления

Группа продукта Z

Тип продукта	Присоединительный размер	Макс. давление, бар	Макс.температура, °C	№ продукта	EUR
Tank GT-HR-8 V	R ¾"	3	99	96573376	**36,00**
Tank GT-HR-12 V	R ¾"	3	99	96573377	**38,00**
Tank GT-HR-18 V	R ¾"	3	99	96573378	**41,00**
Tank GT-HR-25 V	R ¾"	3	99	96573390	**49,00**
Tank GT-HR-35 V	R ¾"	3	99	96573393	**65,00**
Tank GT-HR-50 V	R ¾"	6	99	96573395	**95,00**
Tank GT-HR-80 V	R ¾"	6	99	96573396	**153,00**
Tank GT-HR-100 V	R 1"	6	99	96573397	**176,00**
Tank GT-HR-140 V	R 1"	6	99	96573398	**239,00**
Tank GT-HR-200 V	R 1"	6	99	96573399	**349,00**
Tank GT-HR-250 V	R 1"	6	99	96573400	**432,00**
Tank GT-HR-300 V	R 1"	6	99	96573401	**461,00**
Tank GT-HR-400 V	R 1"	6	99	96573403	**626,00**
Tank GT-HR-500 V	R 1"	6	99	96573404	**753,00**
Tank GT-HR-600 V	R 1"	6	99	96573405	**927,00**
Tank GT-HR-800 V	R 1"	6	99	96573407	**1320,00**
Tank GT-HR-1000 V	R 1"	6	99	96573408	**1642,00**

[A] – поддерживается складской запас готового продукта; [B] – поддерживается складской запас компонентов для сборки продукта.

Цены указаны на условиях «склад-Москва» с учетом НДС.
Рекомендованные розничные цены с 01.03.2017.

Информация, размещенная в Прайс-листе, не является публичной офертой.

Резиновые компенсаторы Группа продукта Z

Резьбовое соединение, R	Общая монтажная длина, мм	Ø сильфона, мм	№ продукта	EUR
1"	192	65	00ID9054	**466,00**
1 ¼"	196	78	00ID9055	**497,00**
1 ½"	202	90	00ID9056	**543,00**
2"	215	109	00ID9057	**640,00**

Резиновые компенсаторы
С ограниченной монтажной длиной 130 мм, PN 16. Фланцы оцинкованные и хромированные из стали 37-2.
Предназначены для монтажа в системах - ХВС, ГВС и отопления с температурой воды до +90 °C,
а также в системах с водой питьевого качества. Группа продукта Z

Тип продукта		№ продукта	EUR
DN 32		91079203	**294,00**
DN 40		00ID9307	**345,00**
DN 50		00ID6863[A]	**371,00**
DN 65		00ID6864	**396,00**
DN 80		00ID6865	**427,00**
DN 100		00ID6866	**474,00**
DN 125		91076103	**547,00**
DN 150		91070992	**612,00**
DN 200		91070993	**762,00**

Резиновые компенсаторы
С ограниченной длиной (со стяжками), фланцы из нержавеющей стали 1.4571.
Монтажная длина 130 мм, PN 16 бар. Группа продукта Z

Тип продукта		№ продукта	**EUR**
DN 32		91074487	**689,00**
DN 40		91074488	**703,00**
DN 50		91074489	**728,00**
DN 65		91074490	**901,00**
DN 80		91074491	**990,00**

Виброгасящая опора Группа продукта Z

Размер	Ø, мм	Высота, мм	№ продукта	EUR
M 8	30	30	00ID9063[A]	**11,00**
M 10	40	40	00ID9064[A]	**22,00**
M 12	90	40	00ID9062[A]	**92,00**

Резьбовой фланец Группа продукта Z

Тип продукта		№ продукта	EUR
DN 40 × R 1 ½"	Из хромоникелевой стали, номер материала 1.4571, PN10/16,	00ID7618	**97,00**
DN 50 × R 2"	в соответствии со стандартом DIN 2566.	00ID7619[A]	**103,00**
DN 65 × R 2 ½"	(Поставляется без уплотнений и болтов).	00ID7620	**130,00**

Накопительный бак VB
Закрытый находящийся под атмосферным давлением бак со встроенным индикатором уровня воды.
Выполнен из пластмассы по DIN 1988. Группа продукта Z

Тип продукта	Полезная емкость, л [макс.]	№ продукта	EUR
VB 150 R		91075064	**957,00**
VB 300 R	260	00ID7649	**1383,00**
VB 500 R	410	00ID7650	**2202,00**
VB 800 R	760	00ID7651	**2341,00**
VB 1000 E	940	00ID7692	**2807,00**
VB 1500 E	1350	00ID7693	**3558,00**
VB 2000 E	1750	00ID7694	**3915,00**
VB 3000 E	2590	00ID8709	**6378,00**

[A] – поддерживается складской запас готового продукта; [B] – поддерживается складской запас компонентов для сборки продукта.

Цены указаны на условиях «склад-Москва» с учетом НДС.
Рекомендованные розничные цены с 01.03.2017.
Информация, размещенная в Прайс-листе, не является публичной офертой.

Принадлежности для накопительного бака
Защита от работы «всухую»
Поплавковый выключатель с присоединительным трубопроводом, грузом и кабельным резьбовым соединением.

Группа продукта Z

Длина трубопровода	№ продукта	EUR
5 м	96010561	**70,00**

Поплавковый клапан
Выполнен из латуни, стержень и поплавок из нержавеющей стали.
Рассчитан на максимальное давление 6 бар и максимальную рабочую температуру 60 °C.
Задаваемое количество подводимой жидкости относится к давлению 3 бар.

Группа продукта Z

Тип продукта	Присоединительная резьба R	Объемная подача на притоке, $м^3/ч$	№ продукта	EUR
SVN	½"	3,6	91040089	**238,00**
SVN	¾"	6,3	91040090	**410,00**
SVN	1"	9,3	91040091	**447,00**
SVN	1 ¼	16,4	91040092	**681,00**
SVN	1 ½"	23,4	91040093	**832,00**
SVN	2"	30,1	91040094	**819,00**

12

Предохранительный клапан

Группа продукта Z

Тип продукта	Присоединительная резьба R	**PN 6** № продукта	**PN 10** № продукта	**PN 16** № продукта	EUR
851 E	¾"	00ID8697	00ID8698	00ID8699	**318,00**
851 E	1"	00ID8700	00ID8701	00ID8702	**425,00**
851 E	1 ¼"	00ID8706	00ID8707	00ID8708	**584,00**

ВНИМАНИЕ!
В данном разделе опубликован прайс-лист запасных частей – уплотнений вала насосной части. Это позволяет уже на этапе покупки насосного оборудования заказывать для него запасное уплотнение вала. Именно торцевые уплотнения испытывают наибольшие эксплуатационные нагрузки, поэтому мы предлагаем приобретать их вместе с насосами. Располагая запасным уплотнением вала, владельцы оборудования и эксплуатирующие организации могут быть уверены в возможности оперативного восстановления работоспособности насосов.

Сервисная сеть GRUNDFOS:
148 Сервисных центра в 78 городах России и Беларуси

GRUNDFOS предлагает высококачественное сервисное обслуживание, включая перечисленные ниже специальные услуги:

- **Ввод оборудования в эксплуатацию —** это профессиональное решение вопросов монтажа и запуска нового оборудования, кроме того это продленная гарантия.
- **Договор на сервисное обслуживание—** гарантия многолетней эффективной эксплуатации насосного оборудования.

- **Аудит Насосных Систем —** инструмент повышения энергетической эффективности насосного оборудования.
- **Диспетчеризация —** комплексное решение по дистанционному контролю насосных систем.

Подробнее о сервисной политике GRUNDFOS Вы можете узнать на сайте:
ru.grundfos.com

Цены указаны на условиях «склад-Москва» с учетом НДС.
Рекомендованные розничные цены с 01.03.2017.

Информация, размещенная в Прайс-листе, не является публичной офертой.

Запасные части для насосов NB(E), NK(E), NKG

Комплект уплотнения вала*

Состав комплекта: торцевое уплотнение вала.

Тип насоса NB(E), NK(E)		Диаметр уплотнения	BAQE**	EUR	GQQE**	EUR
32-	125.1	28	96488302	**154,00**	96488303	**248,00**
	160.1	28	96488302	**154,00**	96488303	**248,00**
	200.1	28	96488302	**154,00**	96488303	**248,00**
	125	28	96488302	**154,00**	96488303	**248,00**
	160	28	96488302	**154,00**	96488303	**248,00**
	200	28	96488302	**154,00**	96488303	**248,00**
	250	28	96488302	**154,00**	96488303	**248,00**
40-	125	28	96488302	**154,00**	96488303	**248,00**
	160	28	96488302	**154,00**	96488303	**248,00**
	200	28	96488302	**154,00**	96488303	**248,00**
	250	28	96488302	**154,00**	96488303	**248,00**
	315	38	96537605	**222,00**	96537606	**396,00**
50-	125	28	96488302	**154,00**	96488303	**248,00**
	160	28	96488302	**154,00**	96488303	**248,00**
	200	28	96488302	**154,00**	96488303	**248,00**
	250	28	96488302	**154,00**	96488303	**248,00**
	315	38	96537605	**222,00**	96537606	**396,00**
65-	125	28	96488302	**154,00**	96488303	**248,00**
	160	28	96488302	**154,00**	96488303	**248,00**
	200	28	96488302	**154,00**	96488303	**248,00**
	250	38	96537605	**222,00**	96537606	**396,00**
	315	38	96537605	**222,00**	96537606	**396,00**
80-	160	28	96488302	**154,00**	96488303	**248,00**
	200	38	96537605	**222,00**	96537606	**396,00**
	250	38	96537605	**222,00**	96537606	**396,00**
	315	38	96537605	**222,00**	96537606	**396,00**
	400	48	96306472	**268,00**	96306474	**699,00**
100-	160	28	96488302	**154,00**	96488303	**248,00**
	200	38	96537605	**222,00**	96537606	**396,00**
	250	38	96537605	**222,00**	96537606	**396,00**
	315	38	96537605	**222,00**	96537606	**396,00**
	400	48	96306472	**268,00**	96306474	**699,00**
125-	200	38	96537605	**222,00**	96537606	**396,00**
	250	38	96537605	**222,00**	96537606	**396,00**
	315	48	96306472	**268,00**	96306474	**699,00**
	400	48	96306472	**268,00**	96306474	**699,00**
	500	60	96658812	**508,00**	96658814	**1 030,00**
150-	200	38	96537605	**222,00**	96537606	**396,00**
	250	48	96306472	**268,00**	96306474	**699,00**
	315.1	48	96306472	**268,00**	96306474	**699,00**
	315	48	96306472	**268,00**	96306474	**699,00**
	400	48	96306472	**268,00**	96306474	**699,00**
	500	60	96658812	**508,00**	96658814	**1 030,00**
200-	400	55	96306475	**407,00**	96306477	**926,00**
	450	55	96306475	**407,00**	96306477	**926,00**
250-	350	55	96306475	**407,00**	96306477	**926,00**
	400	55	96306475	**407,00**	96306477	**926,00**
	450	60	96658812	**508,00**	96658814	**1 030,00**
	500	60	96658812	**508,00**	96658814	**1 030,00**
NKG 200-150		55	96306475	**407,00**		

* Комплекты уплотнений вала указаны только для насосов, перечисленных в данном прайс-листе.
Для подбора уплотнений вала к старым моделям, насосам специсполнения и насосам с переразмеренным двигателем, пожалуйста, обращайтесь в Сервисные центры Грундфос.

**** Типы уплотнений вала**

BAQE: пара трения графит / карбид кремния, эластомер EPDM
Стандартное одинарное торцевое уплотнение для воды, не содержащей гликоль от +2 °C до +120 °C
GQQE: пара трения карбид кремния / карбид кремния, эластомер EPDM
Стандартное одинарное торцевое уплотнение для воды, с содержанием гликоля от -25 °C до +90 °C

Цены указаны на условиях «склад-Москва» с учетом НДС.
Рекомендованные розничные цены с 01.03.2017.

Информация, размещенная в Прайс-листе, не является публичной офертой.

Запасные части для насосов CR(N,T)(E)

Комплект уплотнения вала*
Состав комплекта: картриджное уплотнение, шлифовальная оправка.

Для насосов	Тип уплотнения	№ продукта	EUR
CR(N) 1s, 1, 3, 5	HQQE**	96455086	**164,00**
	HQQV**	96455087	**168,00**
CR(N) 10, 15, 20	HQQE	96511844	**240,00**
	HQQV	96511845	**245,00**
CR(N) 32, 45, 64, 90	HQQE	96525458	**218,00**
	HQQV	96525490	**223,00**
CR(N) 120, 150 до 55 кВт	HQQE	96525458	**218,00**
	HQQV	96525490	**223,00**
CR(N) 120, 150 для 55, 75 кВт	HBQE**	95059800	**1166,00**
	HBQV**	95059801	**1191,00**
CRT 2, 4	AUUE**	96513598	**246,00**
CRT 8, 16	AUUE	96521638	**331,00**
CRE 1, 3, 5	HQQE	96455086	**164,00**
CRE 10, 15, 20	HQQE	96511844	**240,00**
CRE 32, 45, 64, 90, 120, 150	HQQE	96525458	**218,00**
CRNE 1, 3, 5	HQQE	96455086	**164,00**
CRNE 10, 15, 20	HQQE	96511844	**240,00**
CRNE 32, 45, 64, 90, 120, 150	HQQE	96525458	**218,00**

* Комплекты уплотнений вала указаны только для насосов, перечисленных в данном прайс-листе.
Для подбора уплотнений вала к насосам специсполнения и насосам с переразмеренным двигателем, пожалуйста, обращайтесь в Сервисные центры Грундфос.

**** Типы уплотнений вала**
HQQE: пара трения карбид кремния / карбид кремния, эластомер EPDM
HQQV: пара трения карбид кремния / карбид кремния, эластомер Viton
HBQE: пара трения графит / карбид кремния, эластомер EPDM
HBQV: пара трения графит / карбид кремния, эластомер Viton
AUUE: пара трения карбид вольфрама / карбид вольфрама, эластомер EPDM

Цены указаны на условиях «склад-Москва» с учетом НДС.
Рекомендованные розничные цены с 01.03.2017.

Информация, размещенная в Прайс-листе, не является публичной офертой.

Запасные части для насосов CM(E)-(A, I, G)

Комплект уплотнения вала*

Состав комплекта: элементы торцевого уплотнения вала, набор прокладок, шайба, гайка вала.
Данные комплекты являются универсальными, так как содержат два вида эластомеров: EPDM и Viton.

Для насосов	Тип уплотнения**	№ продукта	EUR
CM-A 1, 3, 5	AVBE/V	96932350	**80,00**
CM-A 10, 15, 25	AVBE/V	96932393	**96,00**
CM-I 1, 3, 5	AQQE/V	96932440	**114,00**
CM-I 10, 15, 25	AQQE/V	96932445	**126,00**
CM-G 1, 3, 5	AQQE/V	96932440	**114,00**
CM-G 10, 15, 25	AQQE/V	96932445	**126,00**
CME-A 1, 3, 5	AQQE/V	96932392	**111,00**
CME-A 10, 15, 25	AQQE/V	96932394	**127,00**
CME-I 1, 3, 5	AQQE/V	96932440	**114,00**
CME-I 10, 15, 25	AQQE/V	96932445	**126,00**
CME-G 1, 3, 5	AQQE/V	96932440	**114,00**
CME-G 10, 15, 25	AQQE/V	96932445	**126,00**

* Комплекты уплотнений вала указаны только для насосов, перечисленных в данном прайс-листе.
Для подбора уплотнений вала к насосам специсполнения, пожалуйста, обращайтесь в Сервисные центры Грундфос.

**** Типы уплотнений вала**
AVBE/V: пара трения керамика/графит, эластомеры EPDM и Viton
AQQE/V: пара трения карбид кремния/карбид кремния, эластомеры EPDM и Viton

Запасные части для насосов MTH, MTR

Комплект уплотнения вала*

Состав комплекта: торцевое уплотнение вала, набор прокладок.

Для насосов	Тип уплотнения**	№ продукта	EUR
MTH 2, 4	AQQV	98455535	**96,00**
MTR 1, 3, 5,	HUUV	96455085	**171,00**
MTR 10, 15, 20	HUUV	96511841	**244,00**
MTR 32, 45, 64	HUUV	96441768	**254,00**

* Комплекты уплотнений вала указаны только для насосов, перечисленных в данном прайс-листе.
Для подбора уплотнений вала к насосам специсполнения, пожалуйста, обращайтесь в Сервисные центры Грундфос.

**** Типы уплотнений вала**

AQQV: пара трения карбид кремния/карбид кремния, эластомер Viton

HUUV: пара трения карбид вольфрама/карбид вольфрама, эластомер Viton

Цены указаны на условиях «склад-Москва» с учетом НДС.
Рекомендованные розничные цены с 01.03.2017.

Информация, размещенная в Прайс-листе, не является публичной офертой.

Комплект уплотнения вала

Комплекты указаны только для насосов, перечисленных в данном прайс-листе.

Состав комплекта: картриджное уплотнение вала, держатель уплотнения, шпонка, прокладка, шайба.

Тип насоса	Мощность P_2, кВт	№ продукта	EUR
DP, EF	0,6...1,5	96106536	**293,00**
	2,6	96076123	**356,00**

Состав комплекта: уплотнение вала. Для насосов мощностью более 2,2 кВт содержатся также фиксатор, винты.

Тип насоса	Мощность P_2, кВт	№ продукта	EUR
DPK	0,75...2,2	96884174	**64,00**
	3,7	96884175	**103,00**
	5,5...15	96884176	**116,00**
	19...22	96884177	**315,00**

Состав комплекта: картриджное уплотнение вала, держатель уплотнения, шпонка, прокладка, шайба.

Тип насоса		№ продукта	EUR
SL1, SLV		96106536	**293,00**

Состав комплекта: уплотнение вала, набор прокладок.

Тип насоса	Мощность P_2, кВт	№ продукта	EUR
SE1, SEV (2-х полюсные)*	2,2...4,0	96102360	**261,00**
	6,0...11	96102361	**344,00**
SE1, SEV (4-х полюсные)*	1,1...2,2	96102360	**261,00**
	3,0...7,5	96102361	**344,00**

*** Количество полюсов указано в условном обозначении насоса, например:**

SEV.65.80.30.2.50D – 2-полюсный

SE1.80.100.30.Ex.4.50D – 4-полюсный

Состав комплекта: уплотнение вала, шпонка, прокладка, крепеж.

Тип насоса	Мощность P_2, кВт	№ продукта	EUR
SEG	0,9...1,5	96076122	**255,00**
	2,6...4,0	96076123	**356,00**

Состав комплекта: картриджное уплотнение вала.

Тип насоса	Свободный проход, мм	№ продукта	EUR
SL, SE (мощность 9...30 кВт)	75...80	98119100	**1132,00**
	85...110	98119099	**1034,00**
	160	98119098	**1630,00**

Прайс-лист на ввод в эксплуатацию оборудования ГРУНДФОС[1]

GRUNDFOS предлагает Вам профессиональную услугу ввода в эксплуатацию оборудования GRUNDFOS.
Ввод в эксплуатацию включает в себя:
– проверку состояния оборудования,
– проверку правильности подключения электропитания и гидравлических коммуникаций,
– центровку (для консольных насосов),
– настройку, запуск и проверку параметров работы.

Условия подготовки заказчиком оборудования до проведения ввода в эксплуатацию:
– электрические и гидравлические коммуникации смонтированы и подключены,
– система промыта, заполнена жидкостью, опрессована и подготовлена к вводу в эксплуатацию.

По завершении работ оформляется двухсторонний «Акт ввода в эксплуатацию» установленной формы. Гарантийный срок на оборудование, введенное в эксплуатацию силами Сервисного центра GRUNDFOS, начинает действовать с момента составления «Акта ввода в эксплуатацию».

Раздел		Оборудование для частных домов			EUR
2	Скважинные насосы		SQ, SQE, SP/SP-A, включая шкаф управления Грундфос		**250,00**
		Оборудование промышленного / специального назначения			
4	Циркуляционные насосы для систем отопления и кондиционирования	С фиксированными характеристиками	UPS серии 200, одинарные		**80,00**
			UPSD серии 200, сдвоенные		**120,00**
		С электронным регулированием	MAGNA 3, MAGNA 1, одинарные		**160,00**
			MAGNA 3D, MAGNA 1D, сдвоенные		**230,00**
4	Насосы «ин-лайн»	Со стандартным электродвигателем	TP, одинарные	0,12...1,1 кВт	**110,00**
				1,5...11 кВт	**140,00**
				15...37 кВт	**200,00**
				45...75 кВт	**260,00**
			TPD, сдвоенные	0,25...1,1 кВт	**150,00**
				1,5...11 кВт	**180,00**
				15...30 кВт	**240,00**
		Со встроенным частотным преобразователем	TPE2, TPE3, TPE Serie 2000, TPE Serie 1000, одинарные	0,25...1,1 кВт	**150,00**
				1,5...11 кВт	**180,00**
				15...22 кВт	**240,00**
			TPE2D, TPE3D, TPED Serie 2000, TPED Serie 1000, сдвоенные	0,37...1,1 кВт	**190,00**
				1,5...11 кВт	**270,00**
				15...22 кВт	**310,00**
4	Консольные насосы	Со стандартным электродвигателем	NK, NKG	0,37...1,1 кВт	**210,00**
				1,5...11 кВт	**260,00**
				15...37 кВт	**415,00**
				45...160 кВт	**640,00**
				200 кВт	**930,00**
		Со встроенным частотным преобразователем	NKE	0,75...1,1 кВт	**240,00**
				1,5...11 кВт	**290,00**
				15...22 кВт	**450,00**
	Консольно-моноблочные насосы	Со стандартным электродвигателем	NB, NBG	0,25...1,1 кВт	**110,00**
				1,5...11 кВт	**140,00**
				15...37 кВт	**170,00**
				45...250 кВт	**200,00**
		Со встроенным частотным преобразователем	NBE	0,75...1,1 кВт	**150,00**
				1,5...11 кВт	**180,00**
				15...22 кВт	**240,00**
5	Вертикальные многоступенчатые насосы	Со стандартным электродвигателем	CR, CRI, CRN, CRT	0,37...1,1 кВт	**110,00**
				1,5...11 кВт	**140,00**
				15...37 кВт	**180,00**
				45...75 кВт	**220,00**
		Со встроенным частотным преобразователем	CRE, CRNE, CRIE, CRTE	0,37...1,1 кВт	**150,00**
				1,5...11 кВт	**180,00**
				15...22 кВт	**240,00**
	Горизонтальные многоступенчатые насосы	Со стандартным электродвигателем	CM		**110,00**
		Со встроенным частотным преобразователем	CME		**150,00**
	Полупогружные насосы и консольно-моноблочные промышленные насосы		MTH , MTR	0,25...1,15 кВт	**110,00**
				1,5...11 кВт	**140,00**
				15...30 кВт	**180,00**
	Высоконапорные насосные модули и бустерные установки		BM		**по запросу**

[1] См. примечания на следующей странице.

Цены указаны на условиях «склад-Москва» с учетом НДС.
Рекомендованные розничные цены с 01.03.2017.

Информация, размещенная в Прайс-листе, не является публичной офертой.

Прайс-лист на ввод в эксплуатацию оборудования ГРУНДФОС[1]

Раздел		Оборудование			EUR
6	Скважинные насосы	включая шкаф управления Грундфос	SP, SP-N, SP-NE, SP-R, SPG	0,55...1,1 кВт	**250,00**
				1,5...11 кВт	**270,00**
				13...30 кВт	**290,00**
			SQE-NE		**250,00**
7	Комплектные установки повышения давления		Hydro Multi - S		**280,00**
			Hydro MPC, Hydro Multi - E	2 насоса	**380,00**
				3, 4 насоса	**480,00**
				5, 6 насосов	**580,00**
			Hydro Solo-S, Hydro Solo-E	0,37...1,1 кВт	**160,00**
				1,5...7,5 кВт	**180,00**
8	Обородование для систем пожаротушения		Hydro MX, Дизель-насосные установки		**по запросу**
9	Дренажные и канализационные насосы		SL1.50, SLV.65 (до 1,5 кВт), DP, EF, APG, SEG		**200,00**
			SL1.50, SLV.65 (до 1,5 кВт), DP, EF, APG, SEG с функцией AUTO*ADAPT*		**250,00**
			SL1.50, SLV.65 (от 2,2 кВт), SL1.80, SLV.80, SL1.100, SLV.100, SE1, SEV		**200,00**
	Канализационные насосы и мешалки		SE, SL (9,0-30 кВт), AMD.07.18.1410		**200,00**
	Малые Комплектные канализационные станции		MULTILIFT (MD1 , MDV), PPS (1000, 1400 мм)		**290,00**
			MULTILIFT (M, MSS, MOG), с одним насосом		**260,00**
			MULTILIFT (MD, MLD, MDG), сдвоенные		**280,00**
	Грязевые и дренажные насосы		DW, DWK (до 30 кВт), DPK		**200,00**
10	Дозировочные насосы и комплекты дозирования		DME, DMX, DMH, DDI, DDE, DDC, DDA, DTS, DSS		**по запросу**
	Системы дезинфекции		Oxiperm, Polydos, Vaccuperm		**по запросу**
		Системы управления, автоматика			
11	Шкафы управления и автоматика		CUE, Control MPC, Control MX, Control MP204		**330,00**
			Control DC		

[1] Примечания:

1. Цены ввода в эксплуатацию не включают транспортные и командировочные расходы специалистов.
2. На ввод в эксплуатацию на одном объекте в один день нескольких единиц однотипного оборудования предоставляется скидка.
3. На оборудование, не указанное в таблице, цена ввода в эксплуатацию предоставляется по запросу.
4. Дополнительные расходы оплачиваются по ценам, согласованным непосредственно с Сервисным центром, производящим ввод в эксплуатацию.

Для заметок

Для заметок

Для заметок

Грундфос в России

ООО «Грундфос» является дочерним предприятием концерна GRUNDFOS в Российской Федерации и полномочным представителем интересов концерна на всей территории РФ и Республики Беларусь.

Все права на распространение продукции, проведение маркетинговой политики, использование товарного знака и торговых марок GRUNDFOS на территории Российской Федерации и Республики Беларусь принадлежат ООО «Грундфос».

Центральный офис ООО «Грундфос» расположен по адресу: 111024, г. Москва, ул. Авиамоторная, д. 10, корп. 2, БЦ «Авиаплаза», 10 этаж, офис XXV.

Координаты региональных офисов ООО «Грундфос» см. на обложке.

Штаб-квартира, производственные мощности и дистрибьюторский центр GRUNDFOS в России расположены по адресу: 143581, Московская область, Истринский р-он, с./пос. Павло-Слободское, д. Лешково, 188.

Продажа

Продажа продукции Грундфос производится через официальных дилеров.

Список региональных дилеров и их координаты можно получить в ближайшем офисе ООО «Грундфос» или на Интернет-сайте www.grundfos.ru.

Качество

Вся продукция Грундфос изготавливается в полном соответствии с мировыми стандартами качества ISO 9001 и экологии ISO 14001, что подтверждается международными сертификатами.

Поставляемая продукция Грундфос сертифицирована на соответствие действующим на территории РФ государственным стандартам и санитарным нормам, предъявляемым к данным видам оборудования.

Технические параметры

Полные технические характеристики поставляемой продукции находятся в программе Grundfos Product Center или на сайте www.grundfos.ru, а также в специальных каталогах и компакт-диске «Документация», которые можно получить в ближайшем офисе ООО «Грундфос».

В связи с постоянной работой по улучшению качества и повышению экономичности продукции Грундфос возможны отдельные изменения технических параметров.

Номинальные параметры каждого конкретного продукта указываются на заводской табличке непосредственно на насосе, либо на заводской упаковке.

Упаковка

Оборудование Грундфос поставляется в оригинальной упаковке заводов-изготовителей, соответствующей техническим требованиям и обеспечивающей сохранность оборудования при его хранении и транспортировке.

Особые требования к условиям хранения и транспортировки, а также необходимые правила обращения с продукцией Грундфос указаны в «Паспорте, Руководстве по монтажу и эксплуатации», входящему в комплект поставки.

Цены

Цены, указанные в настоящем Прайс-листе, являются рекомендованными для розничной продажи конечным потребителям.

Цены указаны в ЕВРО и включают в себя все налоги, сборы и пошлины.

Цены не включают в себя расходы по вводу в эксплуатацию и прочие дополнительные услуги.

Цены на продукты, не вошедшие в настоящее издание, а также цены на специальные модификации продукции предоставляются по запросу.

Сервис

Сервисное обслуживание продукции Грундфос осуществляется Сервисными центрами Грундфос, контактные данные доступны в Гарантийном талоне GRUNDFOS и на Интернет-сайте ru.grundfos.com.

Для ввода в эксплуатацию оборудования промышленного назначения рекомендуется обращаться в Грундфос. Цены на ввод в эксплуатацию приведены в разделе 13 настоящего Прайс-листа.

Гарантии

Гарантийное обслуживание осуществляется силами Сервисных центров Грундфос, при наличии полностью заполненного оригинального Гарантийного талона GRUNDFOS.

Срок действия гарантийных обязательств на продукцию Грундфос составляет 24 месяца со дня продажи оборудования потребителю.

Увеличенный гарантийный срок действует для насосов ALPHA2, ALPHA3 – 60 месяцев, для UPS серии 100 и MAGNA – 36 месяцев со дня продажи насосов потребителю.

При вводе оборудования в эксплуатацию Сервисным центром Грундфос гарантийные обязательства действуют со дня ввода в эксплуатацию.

Условия гарантийного обслуживания подробно описаны в Гарантийном талоне GRUNDFOS и на Интернет-сайте ru.grundfos.com.

Прайс-лист действует с 1 марта 2017 года.
Информация, размещенная в Прайс-листе, не является публичной офертой.

Представительства GRUNDFOS

Москва
111024, г. Москва,
ул. Авиамоторная, д. 10, корп. 2,
БЦ «Авиаплаза», 10 этаж, офис XXV
Тел.: (495) 564-88-00, 737-30-00
Факс: (495) 564-88-11
e-mail: grundfos.moscow@grundfos.com

Архангельск
163000, г. Архангельск,
ул. Попова, 17, оф. 321
Тел./факс: (8182) 65-06-41
e-mail: arkhangelsk@grundfos.com

Владивосток
690091, г. Владивосток,
ул. Семеновская, 29, оф. 408
Тел.: (4232) 61-36-72
e-mail: vladivostok@grundfos.com

Волгоград
400050, г. Волгоград,
ул. Рокоссовского, 62, оф. 5-26,
БЦ «Волгоград-Сити»
Тел.: (8442) 26-40-58, 26-40-59
e-mail: volgograd@grundfos.com

Воронеж
394016, г. Воронеж,
Московский пр-т, 53, оф. 409
Тел./факс: (473) 261-05-40, 261-05-50
e-mail: voronezh@grundfos.com

Екатеринбург
Для почты: 620026, г. Екатеринбург, а/я 362
620014, г. Екатеринбург,
ул. Хохрякова, 10, БЦ «Палладиум»,
оф. 908-910
Тел./факс: (343) 365-91-94, 365-87-53
e-mail: ekaterinburg@grundfos.com

Иркутск
664025, г. Иркутск,
ул. Степана Разина, 27, оф. 501/1
Тел./факс: (3952) 21-17-42
e-mail: irkutsk@grundfos.com

Казань
Для почты: 420044, г. Казань, а/я 39
420105, г. Казань,
ул. Салимжанова, 2В, оф. 512
Тел.: (843) 567-123-0, 567-123-1,
567-123-2
e-mail: kazan@grundfos.com

Кемерово
650066, г. Кемерово,
пр. Октябрьский, 2Б,
БЦ «Маяк Плаза», 4 этаж, оф. 421
Тел./факс: (3842) 36-90-37
e-mail: kemerovo@grundfos.com

Краснодар
350062, г. Краснодар,
ул. Атарбекова, 1/1, МФК «BOSS HOUSE»,
4 этаж, оф. 4
Тел.: (861) 298-04-92
Тел./факс: (861) 298-04-93
e-mail: krasnodar@grundfos.com

Красноярск
660028, г. Красноярск,
ул. Маерчака, 16
Тел./факс: (391) 274-20-18, 274-20-19
e-mail: krasnoyarsk@grundfos.com

Курск
305035, г. Курск,
ул. Энгельса, 8, оф. 307
Тел./факс: (4712) 733-287, 733-288
e-mail: kursk@grundfos.com

Нижний Новгород
603000, г. Нижний Новгород,
пер. Холодный, 10 А, оф. 1-4
Тел./факс: (831) 278-97-05,
278-97-06, 278-97-15
e-mail: novgorod@grundfos.com

Новосибирск
630099, г. Новосибирск,
ул. Каменская, 7, оф. 701
Тел.: (383) 319-11-11
Факс: (383) 249-22-22
e-mail: novosibirsk@grundfos.com

Омск
644099, г. Омск,
ул. Интернациональная, 14, оф. 17
Тел./факс: (3812) 94-83-72
e-mail: omsk@grundfos.com

Пермь
614000, г. Пермь,
ул. Монастырская, 61, оф. 612
Тел./факс: (342) 259-57-63, 259-57-65
e-mail: perm@grundfos.com

Петрозаводск
185003, г. Петрозаводск,
ул. Калинина, 4, оф. 203
Тел./факс: (8142) 79-80-45
e-mail: petrozavodsk@grundfos.com

Ростов-на-Дону
344011, г. Ростов-на-Дону,
пер. Доломановский, 70 Д,
БЦ «Гвардейский», оф. 704
Тел. (863) 303-10-20
Тел/факс: (863) 303-10-21/22
e-mail: rostov@grundfos.com

Самара
443001, г. Самара,
ул. Молодогвардейская, 204, 4 эт.,
ОЦ «Бел Плаза»,
Тел./факс: (846) 379-07-53, 379-07-54
e-mail: samara@grundfos.com

Санкт-Петербург
195027, г. Санкт-Петербург,
Свердловская наб., 44, БЦ «Бенуа», оф. 826
Тел.: (812) 633-35-45
Факс: (812) 633-35-46
e-mail: peterburg@grundfos.com

Саратов
410005, г. Саратов,
ул. Большая Садовая, 239, оф. 403
Тел./факс: (8452) 30-92-26, 30-92-27
e-mail: saratov@grundfos.com

Тюмень
625013, г. Тюмень,
ул. Пермякова, 1, стр. 5,
БЦ «Нобель-Парк», оф. 906
Тел./факс: (3452) 494-323
e-mail: tyumen@grundfos.com

Уфа
Для почты: 450075, г. Уфа,
ул. Р. Зорге, 64, оф. 15
Тел.: (3472) 79-97-70
Тел./факс: (3472) 79-97-71
e-mail: grundfos.ufa@grundfos.com

Хабаровск
680000, г. Хабаровск,
ул. Запарина, 53, оф. 44
Тел./Факс: (4212) 707-724
e-mail: khabarovsk@grundfos.com

Челябинск
454091, г. Челябинск,
ул. Елькина, 45 А, оф. 801, БЦ «ВИПР»
Тел./факс: (351) 245-46-77
e-mail: chelyabinsk@grundfos.com

Ярославль
150003, г. Ярославль,
ул. Республиканская, 3, корп. 1, оф. 205
Тел./факс: (4852) 58-58-09
e-mail: yaroslavl@grundfos.com

Минск
220125, г. Минск,
ул. Шафарнянская, 11, оф. 56, БЦ «Порт»
Тел.: (375 17) 286-39-72/73
Факс: (375 17) 286-39-71
e-mail: minsk@grundfos.com

be think innovate

The name Grundfos, the Grundfos logo, and be think innovate are registered trademarks owned by Grundfos Holding A/S or Grundfos A/S, Denmark. All rights reserved worldwide. *
* Название Grundfos, логотип Grundfos и Be-Think-Innovate являются зарегистрированными торговыми марками, принадлежащими Grundfos Management A/S или Grundfos A/S, Дания. Все права защищены.

91830039/0317

ООО «ГРУНДФОС»
111024, г. Москва,
ул. Авиамоторная, д. 10, корп. 2,
БЦ «Авиаплаза», 10 этаж, офис XXV
Тел.: (495) 564-88-00, 737-30-00
Факс: (495) 564-88-11
e-mail: grundfos.moscow@grundfos.com

GRUNDFOS